MULTIMEDIA
MANUAL

PROTON
INSPIRING CONNECTIONS

ALL-NEW
SAGA
INTELLIGENCE
THAT THRILLS

Foreword

Dear users,

Thank you for your trust in choosing PROTON vehicle, which will provide you with excellent safety, comfort, power, and economy. We are looking forward to bringing fun to your work and life with our high-quality products and services.

Please read and comply with the contents of this Manual before using your vehicle for the first time. It will help you to better understand and use your PROTON, ensuring that your new vehicle will be in good technical condition and always perform at its best in the future. The more you know about your vehicle, the more you will enjoy the safety and fun of driving it.

If you find any problems in driving, contact nearby authorised PROTON service outlet, which will provide high-quality service for you in vehicle maintenance and repair. Make sure to maintain your vehicle according to the periodical service maintenance schedule as specified in this manual. This manual provides the all information on all variants in this vehicle model. The configuration mentioned in the manual herein may differ from that of your vehicle. Therefore, the actual configuration of your vehicle shall prevail as far as the configuration is concerned. This manual is a part of the complete vehicle. Please make sure to keep this manual in the vehicle all the time. If you sell this vehicle, please make sure to hand over this manual to the new owner.

Perusahaan Otomobil Nasional Sdn Bhd (PROTON) reserves the right to make changes to the design and specifications and/or to make additions or improvements to the vehicle without any obligation to install the same on vehicles previously manufactured. The driver is required to strictly comply with all laws and regulations governing the use of this vehicle.

This Manual has been written in compliance with such laws and regulations currently in force. PROTON reserves the right to make such amendments and/or revisions to this Manual as and when required. This Manual is a copyright owned by PROTON. This Manual or any part thereof shall not be reproduced, stored in any retrieval system, or transmitted in any form or by any means without the prior written permission of PROTON.

All the data contained in the manual are the latest data at the time this manual is published. In the event of any conflict or discrepancy between the provisions of the English language

version of this Manual and Manuals of any other language provided, the provisions of the English language manual shall prevail for the purpose of interpretation and applicability.

© 2025 Perusahaan Otomobil Nasional Sdn. Bhd.
All Rights Reserved.

November 2025

Note: The cover and pictures in this Manual are only for reference, which shall be subject to the actual vehicle.

This vehicle has comply to MCMC requirements.
The shown label is the certification mark approved for compliance to standards according to the Communications and Multimedia (Technical Standards) Regulations 2000.



All rights reserved. No part of this manual may be reproduced or copied without the written consent of Perusahaan Otomobil Nasional Sdn. Bhd. If you have any questions, kindly contact or visit our website as mentioned to locate the nearest dealer and other available services.

www.proton.com (1-800-888-398)

Scan the QR Code at the back cover of this Manual to access Proton Official website and all of the manuals related to this vehicle.

Contents

Notice to Owners

5 Introduction to Owner Manual
- 5 Notes to Users
- 6 Prompt Message
- 6 Graphical Information

7 Introduction to Your Vehicle
- 7 Overview of Exterior
- 9 Overview of Interior
- 10 Overview of Engine Compartment

Entry and Exit

11 Key and Anti-theft
- 11 Intelligent Key
- 13 Engine Anti-theft

13 Locking and Unlocking of Vehicle
- 13 Remote Locking and Unlocking
- 16 Keyless Entry System
- 20 Central Locking and Unlocking
- 20 Automatic Locking and Unlocking
- 20 Door Handle Unlocking
- 21 Opening and Closing of Trunk Lid
- 23 Child Safety Lock

24 Start Switch
- 24 Push Start Button

Understanding Your Vehicle

27 Seats
- 27 Front Seats
- 29 Rear Seats

30 Multi Display Unit (MDU)
- 30 Overview of Multi Display Unit (MDU)
- 31 Overview of Meter Instrument
- 40 Warnings and Indicators

43 Air Conditioning (A/C)
- 43 Front A/C Control System
- 44 Adjustment of Air Outlets

45 Lighting
- 45 Light Combination Switch
- 49 Interior Lighting

50 Wipers
- 50 Wiper Combination Switch

52 Steering Wheel
- 52 Horn
- 52 Adjustment of Steering Wheel
- 53 Buttons on Steering Wheel

54 Rearview Mirrors
- 54 Exterior Rearview Mirror
- 56 Interior Rearview Mirror

57 Windows
- 57 Power Windows

58 Sun Visors
- 58 Sun Visors and Vanity Mirror

59 Storage Space
- 59 Storage Compartment
- 61 Luggage Compartment

61 Vehicle Power Supply
61 Wired Charging*

Driving Safety

63 Seat Belts
63 Overview of Seat Belt
64 Three-point Seat Belt

66 Airbags
66 Overview of Airbag
66 Position of Airbag
69 Deployment of Airbag

72 Child Riding Protection
72 Selection of Child Restraint System (CRS)
74 Use of Child Restraint System
75 Installation of Child Restraint System

Starting and Driving

79 Driving
79 Driving Instructions

82 Vehicle Starting
82 Keyless Start

84 Gear Shift Operation
84 Gear Information
84 Gear Operation
84 Gear Shift Lever Lock

85 Intelligent Driving System
85 Intelligent Driving System
87 Lane Departure Warning (LDW)*
90 Autonomous Emergency Braking (AEB)*
96 Front Departure Alert (FDA)*
97 Rear Side Radar System (RSRS)*
100 Intelligent High Beam Control (IHBC)*

102 Driving Assist System
102 Service Brake
102 Parking Brake
103 Anti-lock Braking System (ABS)
103 Electronic Braking-force Distribution (EBD)
104 Electronic Stability Control (ESC)
105 Brake Assist (BA)
105 Traction Control System (TCS)
105 Hill Hold Assist (HHA)
106 Electric Power Steering (EPS)

106 Parking Assist System
106 Park Assist System (PAS)
107 Reverse Camera*

109 Refueling
109 Refuelling

111 Exhaust System
111 Three-way Catalytic Converter

Emergency Situations

113 Emergency Equipment
113 Hazard Warning Light

113 Emergency Unlocking

113 Emergency Unlocking of Door

114 Replacement of Key Battery

114 Replacement of Key Battery

115 Jump Starting

115 Jump Starting

118 Towing of Vehicles

118 Towing Tips

118 Tow-carriage

119 Replacement of Tyre

119 Spare Tyre, Tools and Jack

120 Lift the Vehicle with a Jack

121 How to Change a Tyre

123 Replacement of Fuses

123 Replacement of Fuses

125 Fuse Box in Engine Compartment

127 Interior Fuse Box

129 Replacement of Bulbs

129 Replacement of Bulbs

130 Emergency Response

130 Engine Overheating

130 Getting out from Trap

Repair and Maintenance

131 Maintenance Instructions

131 Regular Maintenance

131 Opening and Closing of Hood

132 Fluids

132 Engine Oil

133 Coolant

134 Brake Fluid

135 Washer Fluid

136 Wiper Blades

136 Replacement of Wiper Blades

137 Battery

137 Maintenance of Battery

138 Tyres

138 Maintenance of Tyres

141 Cleaning of Vehicle

141 Cleaning of Exterior

142 Cleaning of Interior

Technical Information

145 Vehicle Identification

145 Chassis Number

145 VIN Label

146 Engine Code

147 Technical Parameters

147 Dimensions

147 Weight

149 Performance

149 Emission

149 Engine

150 Tyres

151 Recommended Fluids

151 Recommended Fluids

151 Electrical System

151 Electrical System

THIS PAGE IS INTENTIONALLY LEFT BLANK

Introduction to Owner Manual

Notes to Users

Using the Manual

- The Multimedia Manual, an important part of this manual, is used to introduce the entertainment system of the vehicle. See the dedicated Multimedia Manual for detailed operations of the entertainment system.
- All information in this manual are based on the latest product information at the time of publication. In order to meet the customers' satisfaction and the requirements of laws and regulations, the vehicle configuration and performance are being optimised and improved continuously. Your vehicle may have different configuration from the description in this manual.
- The software version of the vehicle and the settings may be upgraded later. Before the upgrade, you will be notified to obtain your consent. The information displayed after the upgrade may be different from the description in the Owner's Manual. The actual configuration shall prevail in terms of the specific information.

Important Tips

- Always check the tyre for wear and tear, and for the tyre pressure as per recommended methods and tyre pressure specification in this manual.
- Always use the recommended oil and fluid specified in this manual and perform the periodical maintenance according to the requirements stipulated the Warranty and Service Booklet.

Safety Precautions

- The vehicle is equipped with the Anti-lock Braking System (ABS). Please press the brake pedal firmly rather than pumping it.
- This vehicle is equipped with airbags. For the safety of children, do not install the rearward facing type of child restraint system on a seat equipped with the front airbag protection (activated).
- It is necessary to place an appropriate size of floor mat. The floor mat should not affect the action of the pedals due to the sliding of the floor mat, thus causing traffic accidents.
- Do not park for an extended period with the engine running to avoid inhaling exhaust fumes or accidentally pressing the accelerator pedal, which could cause the engine to idle at high speed for a prolonged time. This may lead to vehicle fires and pose risks to the people and property nearby.

Accessories, Spare Parts and Modifications

- For your safety, arbitrarily removing or replacing vehicle parts or components is not allowed.
- Refitting or adding devices to the vehicle is not allowed. PROTON shall not bear any responsibility for the direct or indirect losses incurred from this refitted or added equipment.
- PROTON is responsible only for tested and certified genuine PROTON

accessories to ensure the best possible vehicle performance and safety are maintained.

Prompt Message

This manual provides information on all variants available for this vehicle model. Due to the differences of configurations, the descriptions in this manual may differ from the actual configuration of your vehicle. The vehicle you actually receive shall prevail.

Warning



Ignoring the warning may cause serious injury or death. The stated instructions or requirements must be strictly followed.◀

Caution



Instructions and requirements stated in the caution must be strictly observed. Otherwise, your vehicle might be damaged.◀

Note



Indicative descriptions for better understanding on some information about the use of this vehicle.◀

Environmental Protection



Issues described are related to environmental protection.◀

Asterisk

The asterisk “*” symbol following a title or name indicates that the configuration or function described is subjected to certain variants of this vehicle model. Your vehicle may not fitted with the stated configuration or feature.◀

Graphical Information



Indicates a descriptive object.



Indicates the movement direction of an object.



Indicates the rotation direction of an object.



Indicates that this action is forbidden or this situation must not occur.

Introduction to Your Vehicle

Overview of Exterior

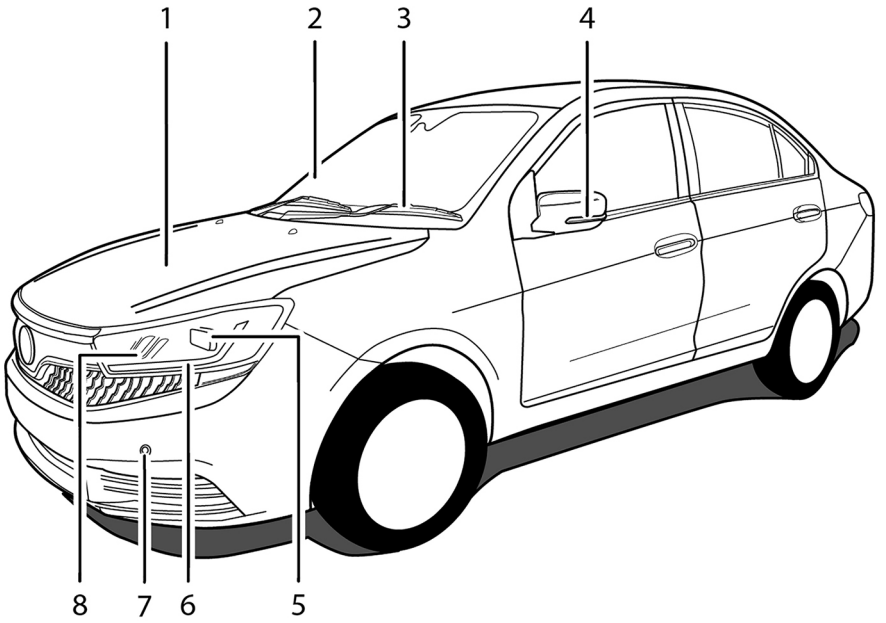

1. Front hood
2. Front windshield
3. Front wiper
4. Exterior rearview mirror (door mirror)
5. Front combination lamp (including headlamp)
6. Daytime running lamp
7. Front parking sensor*
8. Turn signal lamp

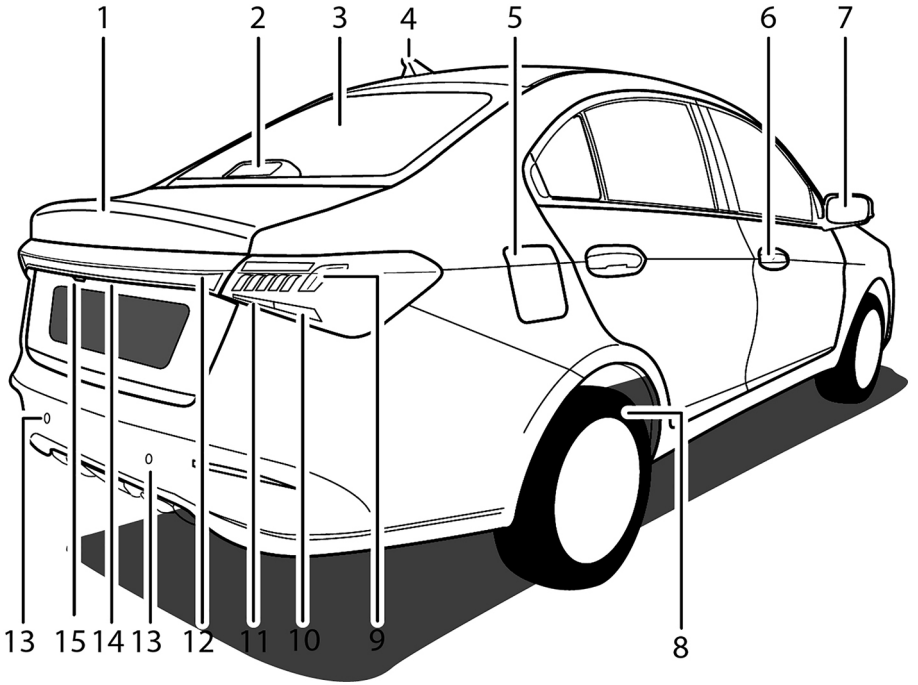

1. Trunk lid
2. Centre high mounted stop lamp
3. Rear windshield
4. Antenna
5. Fuel lid
6. Exterior door handle
7. Exterior rearview mirror (door mirror)
8. Tyre
9. Turn signal lamp
10. Daytime running light
11. Reverse lamp
12. Tail lamp at trunk lid
13. Rear sensor
14. License plate lamp
15. Rear camera

Overview of Interior

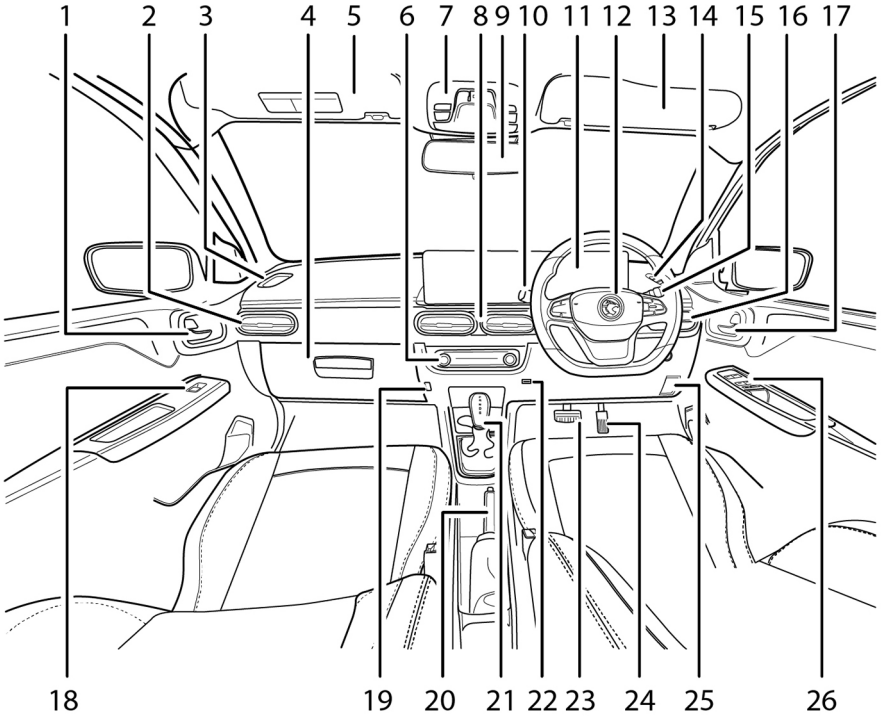

1. Interior door handle (front passenger side)
2. Left air outlet
3. Left defogger
4. Glove box
5. Sun visor with vanity mirror (front passenger side)
6. Instrument cluster display
7. Interior lamp (map lamp)
8. Centre air outlet
9 Interior rear view mirror
10 Light combination switch
11 Multimedia display unit
12 Horn switch on steering wheel
13 Sun visor with vanity mirror (driver side)
14. Right defogger
15. Wiper combination switch with TRIP button
16. Right air outlet
17. Interior door handle (driver side)
18. Front passenger power window switch

19. Hook
20. Parking brake
21 Gear shift lever
22 USB slot (for media connection)
23 Brake pedal
24 Accelerator pedal
25 Front hood opening lever
26 Central power window switches

Overview of Engine Compartment

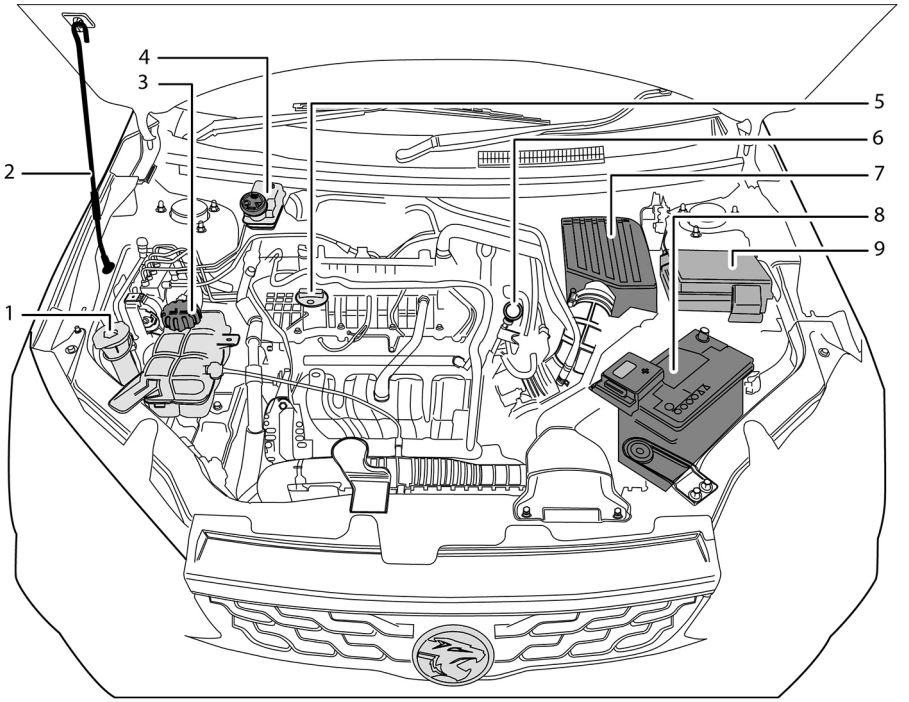

1. Washer fluid reservoir
2. Front hood support rod
3. Coolant expansion tank
4. Brake fluid reservoir
5. Engine oil filler cap
6. Engine oil level gauge
7. Engine air filter
8. Battery
9. Engine compartment fuse box

Key and Anti-theft

Intelligent Key

Introduction to the Buttons on Intelligent Key

The intelligent key is registered with the vehicle system. If the key is lost, damaged, or stolen, contact an authorised PROTON service outlet immediately to disable vehicle control functions such as engine start, door unlocking, and locking. If the key is recovered, it can be reactivated by an authorised PROTON service outlet.

A newly replaced intelligent key cannot be issued immediately, as it requires some time for an authorised PROTON service outlet to register and match the new key with the vehicle.◄

Basic Operations

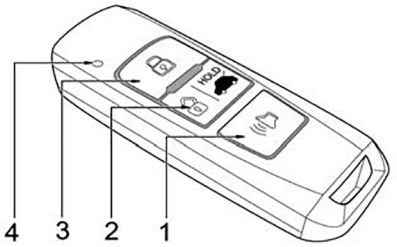

1. PANIC button
   - Press the button to activate the panic alarm. Press it again to deactivate the alarm.
2. UNLOCK button/trunk lid remote release*
   - Press the button once to unlock all doors and deactivate the alarm system.
   - Press and hold the button for more than 3 seconds to unlock the trunk lid. After unlocking, lift the lid to fully open the trunk lid.
3. LOCK button
   - Press the button once to lock all doors and activate the alarm system.
4. LED indicator
   - The LED indicator illuminates when a button is pressed to show that the transmitter is working.

Please keep the spare intelligent key in a safe location and avoid leaving it inside the vehicle.

Electronic interference from items with built-in anti-theft chips may cause the immobiliser and anti-theft systems to malfunction and prevent the vehicle from starting.◄

Taking out the Mechanical Key

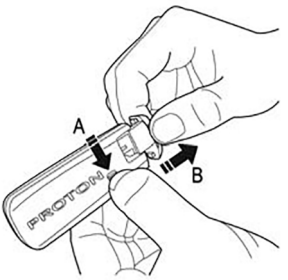

To release, press and hold the release lever (A) while pulling the mechanical key (B) out.

Operating Range of the Intelligent Key

The intelligent key can operate within approximately 20 m from the centre of the vehicle. However, the operating range may be affected if the vehicle is near a TV transmission tower, power station, or radio broadcasting station.

If any of the following conditions occur after pressing the buttons on the intelligent key, the internal battery may need replacement:

- The doors do not unlock or lock.
- The transmitter range becomes shorter than normal.

When the transmitter cannot be used, the mechanical key can be used to lock or unlock the doors manually.

Replace the battery with a Manganese Dioxide Lithium type cell.

Type : CR2032



If the intelligent key is affected by interference from other signals, the vehicle may not be able to detect the key, start the engine, or perform functions such as locking and unlocking.

- The intelligent key is covered by metal shields, for example, intelligent keys and mobile phones with metal shell placed together.
- Avoid placing the intelligent key near a backup power supply or within an area affected by interference from external devices operating on backup power.
- Keep the intelligent key away from electronic devices that generate strong interference, such as laptops, Bluetooth headsets, power converters, chargers, vehicle Bluetooth systems, intercoms, or similar equipment.
- If the anti-theft alarm is triggered when the door is opened using the mechanical key, use the intelligent key to unlock the door. ◀



Do not modify the transmitting frequency or increase the transmitting power without proper authorisation, including the installation of additional frequency amplifiers. The connection of external detection antennas or the use of unauthorised transmitting or detection antennas is strictly prohibited. ◀

Engine Anti-theft

The engine anti-theft system does not need to be manually activated or deactivated. When the start switch is pressed and a valid intelligent key is found in the vehicle, the engine anti-theft system will be automatically deactivated.

If the engine cannot be started by either of the following two methods, then repair of the vehicle is required. Contact an authorised PROTON service outlet for a new key.

- If the intelligent key appears to be undamaged, try using another intelligent key.

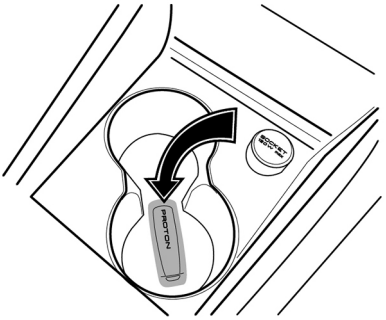

- Place the intelligent key in the key symbol area inside the front cup holder.

Do not leave the intelligent key or devices that can disable the anti-theft system in vehicle.◀

Locking and Unlocking of Vehicle

Remote Locking and Unlocking

Remote Keyless Entry System

Alarm system features

Your vehicle is equipped with a remote transmitter with specific switches which allows you to perform the locking/unlocking the vehicle's doors and arming/disarming the alarm system of this vehicle. Details of these operations are described as below:

Arming

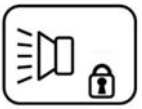

Press the LOCK button of the remote transmitter. When arming is activated;

- All doors will be locked
- Turn signal indication lamps will flash once
- Alarm LED indicator will ON for 6 seconds, then blink *
- The door side view mirror will fold automatically

Disarming

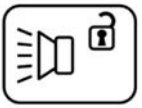

Press the UNLOCK button of the remote transmitter. When disarming is activated;

- All doors will be unlocked (If doors are closed).
- Interior light will fade in (if room lamp switch is at door position) for 30 seconds *
- Turn signal indication lamps will flash
- Unfold automatically: In case of driver manually fold the outside rear view mirror before leaving the vehicle, outside rear view mirror will not unfold automatically.

Panic button



Press the PANIC button of the remote transmitter shall activate panic alarm mode.
Press the PANIC button again to deactivate the panic alarm mode.
NOTE
The button can be pressed in arming or disarming
During panic alarm mode;

- Horn/siren* will sound continuously
- Hazard lights will flash rapidly

Intrusion

Anti theft protection: Door (s) / trunk lid / hood/ ignition / starter protection.
When the vehicle is in arm mode, the alarm system will trigger an alarm warning if any door(s) / hood / trunk lid is opened while the system is in arm mode.
During the alarm warning;

a The horn/siren* will sound continuously for 30 seconds.

b All turn signal lamps will flash continuously.

To disable the triggered alarm warning

Press UNLOCK button to deactivate the triggered alarm. All signals transmission for alarm history cleared.

To reset the triggered alarm warning

If the vehicle's alarm warning (audible and visual alarms) is triggered and the remote transmitter fails to stop this alarm warning due to the remote transmitter's battery is weak/flat battery, apply the following steps:

1. (For vehicle with ignition switch): Turn the ignition switch to 'ON' position, and press the reset button once.
2. (For vehicle with Engine Start Stop button): Make sure the key inside the cabin area and crank the engine.

Locking and Unlocking Features

Locking



Press the LOCK button of the remote transmitter

- All doors will be locked
- Turn signal indication lamps shall flash once
- Alarm LED indicator will ON for 6 seconds, then blink *

- The door side view mirror will fold automatically

Unlocking



Press the UNLOCK button of the remote transmitter.

- All doors will be unlocked
- Outside mirror will unfold automatically. (All doors must be closed) – in case of using auto fold switch *
- Interior light shall fade in (if room lamps witch is at door position) for 30 seconds
- Turn signal indication lamps will flash twice

Tailgate release

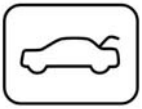

Press and hold the UNLOCK/Trunk lid release button of the remote transmitter for more than 3 seconds to release the tailgate lock and lift up the tailgate for full opening.

Central door lock*



Central door lock/unlock is an action where the system will lock/unlock all doors.

The central door lock/unlock can be operated either using the remote transmitter or using the central door lock switch at the centre of instrument panel.

- When the central door locking activates; All doors will lock.
- When the central door unlocking activates; All doors will unlock.

Automatic relocking



This feature will automatically activate only by the following condition:

While the vehicle is in the arm mode;

When you press the UNLOCK button of the remote transmitter

BUT No door(s) / hood / tail gate is opened within approximately 30 seconds

- All doors will be automatically relocked
- System will rearm (alarm system becomes active)
- Outside mirror will fold automatically

Door(s)/tailgate/hood not closed (door ajar), remind mode

This feature will activate only by the following condition:

When you press the LOCK button of the remote transmitter

BUT Any door (s) / tail gate / hood is not closed

The system will remind you as follow;

- Turn signal indication lamps will flash 5 times
- LED at the meter display will illuminate to indicate whichever doors, hood or tailgate that are not properly closed(within 3 seconds). The horn will sounds continuously for 30 seconds.

Additional features

Vehicle search mode*



This feature will assist owner to locate the vehicle.
While the vehicle is in the arm mode;
Press the LOCK button of the remote transmitter twice successively
• The turn signal indication lamps will flash three times respectively.

Keyless Entry System

Keyless Entry System



When the intelligent key is within the specified range, the system allows you to lock and unlock the doors and the trunk lid from outside the vehicle.
When the intelligent key is inside the vehicle, the system allows you to start the engine.

The keyless entry system operation may produce the following effects:

a The intelligent key emits radio waves that may interfere with medical equipment. If you use a pacemaker or other electrical medical device, consult the device manufacturer to ensure it is safe to use near the intelligent key.

b The intelligent key emits radio waves that may affect aircraft navigation and communication systems. Do not use the intelligent key in an aircraft, and make sure its buttons are not pressed accidentally during flight.◄

Always carry the intelligent key with you.

- Make sure you have the intelligent key with you and lock the vehicle before leaving it.◄

Operating Range of the Keyless Entry System

The operating range for locking or unlocking the doors and opening the trunk lid is as follows:

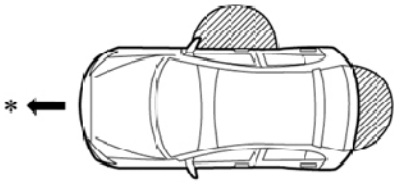

∗ : Forward direction
: Operating range

The operating range is approximately 1.2 to 1.5 metres from the driver's door handle, and about 1 metre from the centre of the trunk lid switch.

If the intelligent key is within the specified operating range, anyone can operate the door switch or trunk lid switch. This means the doors can be locked or unlocked, and the trunk lid can be opened. In addition, anyone inside the vehicle can press the engine start/stop button to start the engine or operate electrical equipment. ◄

Operation Limitation

The intelligent key operates using a low-power electromagnetic wave. The following conditions may cause interference and affect keyless entry operation:.

1. The battery in the intelligent key is low.
2. The vehicle is near a strong radio wave source, such as a power station or broadcast station.
3. Wireless devices such as mobile phones or transceivers are in use nearby.
4. The intelligent key comes into contact with metal objects.
5. The intelligent key is near other remote controls that transmit radio waves.
6. The intelligent key is placed near electrical devices, such as computers.
7. The vehicle is parked near a parking facility meter.

Operating Range to Start the Engine

The operating range is limited to the interior of the vehicle.

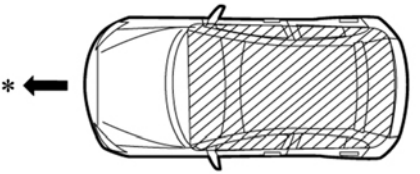

∗ : Forward direction
: Operating range

If the Remote Transmitter Battery Voltage is Low

If the battery voltage in the remote transmitter is low, the engine may not start normally. In this situation, follow the procedures below to start the engine:

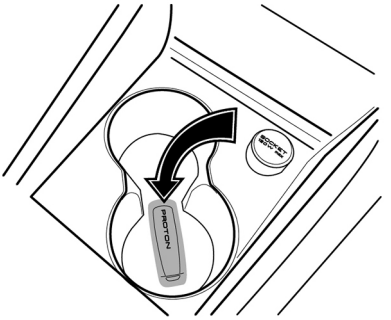

1. Place the intelligent key on the engine start/stop button surface as shown in the illustration.
2. Press and hold the brake pedal.
3. Press the engine start/stop button to turn the ignition to the ON position.
4. Press the button again to start the engine.

.

Service Life of the Transmitter Battery

Continuous use of the intelligent key or extended operation near strong radio wave sources can shorten the battery life of the transmitter.

Strong electromagnetic waves may reduce the operating range.

A weak intelligent key battery can also decrease the operating range.

If the intelligent key is placed on the instrument panel or inside the glove box, the transmitter may not operate properly.

If the intelligent key is placed near the door handle or trunk lid switches, the switches may not operate correctly.

◄

If the vehicle system does not respond when any switch on the intelligent key is pressed, replace the battery.

If the intelligent key is lost, contact an authorised PROTON service outlet for a replacement.

Lock, Unlock, and Alarm Features in the Keyless Entry System



A – Toggle switch

B – Press the toggle switch (A) to lock or unlock the doors.

Locking the Doors Using the Keyless Entry System

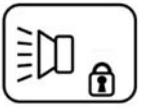

Follow these steps to lock the vehicle:

1. Before locking the vehicle, make sure all doors and the trunk lid are closed.
2. Ensure that the intelligent key is with the driver.
3. Press the toggle switch (A) on the outer handle of the driver's door to lock the vehicle.

After locking, the system will operate as follows:

- All doors and the trunk lid will be locked.
- The alarm system will be activated.
- The turn signal lights will flash once.
- The alarm LED indicator will flash rapidly for approximately 6 seconds, then continue flashing at a normal rate.

- The side mirrors will automatically fold.*

The keyless entry system will NOT lock the vehicle under the following conditions:

a The intelligent key is inside the vehicle.

b Any door, the trunk lid, or the bonnet is open.

c The ignition switch is in the ON position.

◄

Key Left-In Reminder

If the intelligent key is left inside the vehicle, the doors cannot be locked using the toggle switch (A). The horn will sound four times to alert the driver.

How to Unlock the Doors in the Keyless Entry System

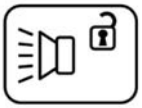

Follow these unlock procedures:

1. Make sure you have the intelligent key with you.
2. Press the toggle switch (A) on the outer handle of the driver door while within the operating range.

The vehicle system will operate as follows:

- The alarm system will deactivate.
- The outside mirrors will automatically unfold.*
- The interior lights will illuminate for approximately 30 seconds (if the room lamp switch is in the “DOOR” position).
- The turn signal lights will flash twice.

Central Locking and Unlocking

Central-door Lock (CDL) switch

The CDL switch is located at the centre of the instrument panel.

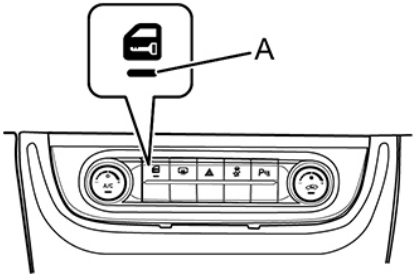

A – CDL indicator lamp

To lock: With all doors closed, press the CDL switch to lock all doors. The CDL indicator lamp will illuminate, indicating that the CDL is activated.

To unlock: With all doors closed and locked, press the CDL switch to unlock all doors. The CDL indicator lamp will turn off, indicating that the CDL is deactivated.

- In an emergency, use the key slot on the driver's door to unlock the doors.
- If the door is opened and the alarm system is triggered, you can stop the alarm by starting the engine.

Other Operations Using Central Door Lock (CDL)

When the central door lock system is in operation, the vehicle's locking system will function as follows:

- When you press the **LOCK** button on the remote transmitter, all doors will lock. Pressing the **UNLOCK** button will unlock all doors.
- When you insert the mechanical key into the key cylinder on the driver's door handle and turn it to the left, all doors will lock. Turning the key to the right will unlock all doors.
- When you pull the lock tab on the inner door handle of the driver's door, all doors will unlock. Pushing the lock tab will lock all doors.

Automatic Locking and Unlocking

Ignition OFF Unlock

When you stop the vehicle and turn the ignition to the OFF position, all doors automatically unlock.

To disable

You can disable this function of automatic unlock.

While the ignition is in the ON position, press and hold the central-door lock switch for a while.

Auto Speed Locking

Once the vehicle starts moving and the vehicle speed exceed 20 km/h, all doors will be locked automatically.

This function is disabled by default.◀

To activate and deactivate

Press and hold the CDL lock switch for 5 seconds. A confirmation message will be displayed in the meter instrument.

Door Handle Unlocking

When doors are in unlocked state, the door can be opened by pulling the interior door lever or the exterior handle of the vehicle.

Operation from outside the vehicle

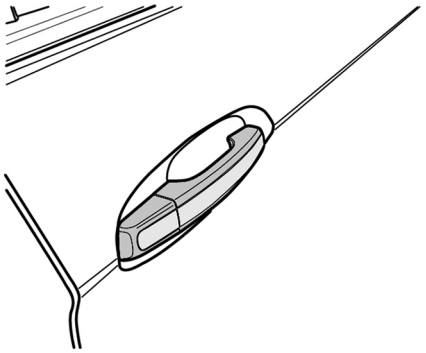

After you press the UNLOCK button on the remote transmitter to unlock the vehicle, pull the outer-door handle to open the door.
In case of emergency, when you cannot lock or unlock the doors with the remote transmitter, do these steps:

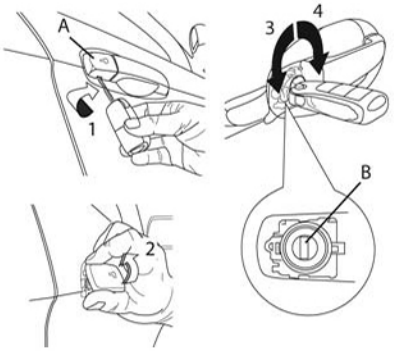

1. Put the key blade into the slot of cover (A) as shown in the illustration. Twist the key and the cover (A) will open.
2. Remove the cover (A). Put the key into the key cylinder (B).
3. Turn the key to the left side to unlock.
4. Turn the key to the right side to lock.

Operation from inside the vehicle

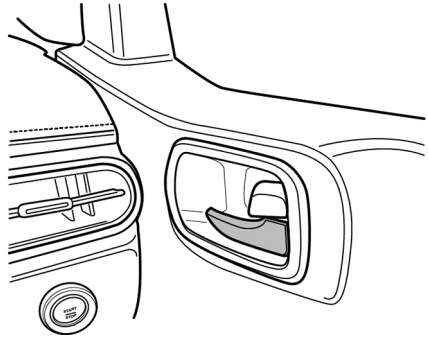

Pull the inside-door handle toward you to open the door.

□□

Make sure you close all doors before you start to drive.

Do not lock the doors while the key is inside the vehicle.◄

Opening and Closing of Trunk Lid

Trunk Lid Opening

The trunk lid lever is located next to the driver's seat as shown in the illustration.

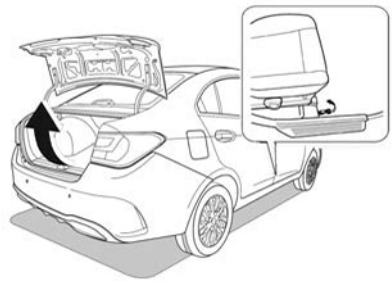

Pull this trunk lid lever to unlock and open the trunk lid.

To close, push the trunk lid to its close position. Make sure you safely close the trunk lid.

When the trunk lid opens, the luggage compartment lamp illuminates.*

When the trunk lid closes, the luggage compartment lamp turns off.

◄

Operation using remote transmitter *

The transmitter can be used to release the trunk lid.



To open the trunk lid, press unlock button continuously for more than 3 seconds to release the trunk lid lock and the trunk lid will be slight opened. Lift up the trunk lid for full opening.

To close, press the trunk lid down. Make sure the trunk lid is completely closed.

The luggage compartment lamp illuminates when the trunk lid's door is opened, and turns off when it is closed.

In case of weak transmitter's battery, the trunk lid cannot be opened using remote transmitter. Replace with new battery.◄

Operation using trunk lid switch

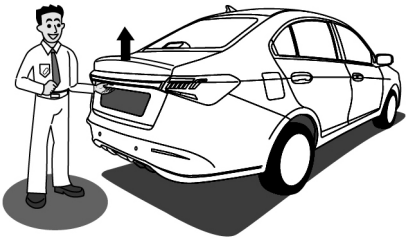

The location of the trunk lid switch is near to the lamp of license plate.

If the vehicle is in the unarmed state, press the trunk lid switch to unlock the trunk lid. Lift up the trunk lid for full opening.

Operation using Passive Keyless Entry (PKE) *



If the vehicle is in the armed state, while carrying the remote transmitter with you, press the trunk lid switch within its operating range to unlock and open the trunk lid's door.

When manually opening or closing the trunk lid, please avoid applying excessive force (open or close slowly). Failure to do so may result in damage or loss of function to the trunk lid.◀

Trunk Lid Closing

Manual closing of trunk lid

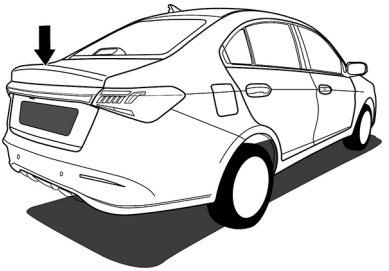

When the vehicle is stationary and the trunk lid is open, press down slowly at the indicated position in the figure until a clicking sound is heard to close the trunk lid.

Child Safety Lock

The left/right rear doors are fitted with child safety locks. Please use child safety locks when left/right sides of rear seat are occupied by children.

The child safety lock switch is located on the outside edge of the rear door.

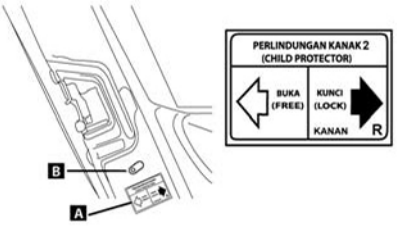

A – Child protector label

B – Child-lock release switch

Each rear door has a child-lock release switch (B), as shown in the illustration.

Operation of child lock release switch

1 – To lock

Move the lever to the right to set the child lock to LOCK position.

While in LOCK position, you cannot open the rear doors from inside the vehicle.

When the child-lock is in operation, use the outer-door handle to open the rear door.

2 – To release

Move the lever to the left to set the child lock to FREE position.

If the switch is set to FREE position, the child-lock mechanism will disable.

After setting the child safety lock, be sure to check whether the door can be opened from inside to ensure the normal operation of child safety lock.◄

Start Switch

Push Start Button

Ignition Switch

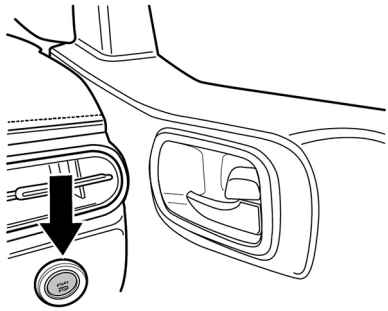

The vehicle is equipped with an ignition switch, which is a push start button. A intelligent key that matches the vehicle needs to be placed in the vehicle and detected to activate the system.

The ignition switch has the following positions:

OFF: When the ignition is in OFF position with the intelligent key in the vehicle and the gear is in Park (P) or Neutral (N) position, press and hold the brake pedal while briefly pressing the ignition switch will start the engine.

In case the brake pedal is not pressed and the ignition switch is pressed, the ignition switch will be set to ACC position.

ACC: When the ignition is in the ACC (accessory) position, certain electrical components such as the multimedia unit and backup power supply can be operated while the system remains in standby mode.

While in ACC mode, with the intelligent key inside the vehicle and the gear shift lever is

in Park (P) or Neutral (N) position, press and hold the brake pedal while briefly pressing the ignition switch will start the engine.

If the brake pedal is not pressed and the ignition switch is pressed, the ignition will switch to the ON position without starting the engine

Leaving the ignition switch in ACC position after engine shutdown will drain the battery. Continuous battery drain may prevent you from starting the vehicle.◄

ON: In the ON position, most electrical appliances such as meter instrument can be operated.

While in ON position, with the intelligent key in the vehicle and the gear is in Park (P) or Neutral (N) position, press and hold the brake pedal while briefly pressing the ignition switch will start the engine.

If the brake pedal is not pressed and the ignition switch is pressed again, the ignition will switch to the OFF position (vehicle power supply turn off).

Leaving the ignition switch in ON position after engine shutdown will drain the battery. Continuous battery drain may prevent you from starting the vehicle.◄

START: The vehicle can be started when the ignition switch is in the START position.

When the engine is off, press and hold the brake pedal while briefly pressing the ignition switch will start the engine.

While in the START position, the system will automatically continue cranking the engine until it starts running.

Press the ignition switch again to turn off the engine (enter the OFF position).

THIS PAGE IS INTENTIONALLY LEFT BLANK

Seats

Front Seats

Adjustment of Front Seat Headrests



1. Press and hold the adjustment button under the seat headrest;
2. Lift up or press down the headrest to the desired height, and then release the button;
3. Gently press or lift up the headrest again until a click sound is heard, to ensure that the headrest is locked in place.

Before driving the vehicle, install and adjust the headrest correctly, so that its top is flush with the top of the occupant head. Otherwise, it may cause personal injury or death in the event of an accident.◄

Do not adjust the seat during driving. This may cause the vehicle to lose control and cause personal injury or death. ◄

The seatback should not be inclined too much during driving. Otherwise, it may cause personal injury or death in the event of a collision.

In the event of an accident, the seat belt can provide maximum protection only by maintaining the correct sitting posture.◄

Manual Adjustment of Driver Seat

Seat Forward And Backward Adjustment Lever



1. Hold the middle of the forward/backward adjustment lever and pull it up. Lean lightly against the seat and slide the seat to the desired position.
2. Release the adjustment lever until the seat rail clicks and the seat is locked.

Make sure the seat is safely locked. Move the seat to the front or rear to ensure the seat is locked. ◄

Seatback Angle Adjustment Handle

The mechanism for the recline position of the seat back is a spring loaded type. When the lock lever is operated, this mechanism causes the seat back to return to the vertical position. Before you use the

lever, sit with your body on the seatback. While you pull and hold the lock lever, hold the seat back with your hand to control the return motion.◀

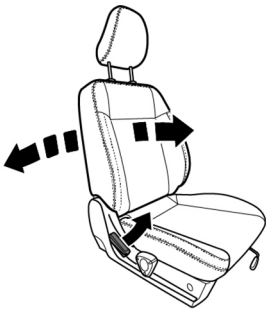

1. Lean forward slightly and pull up the seatback lock lever (seatback angle adjustment handle).
2. While you hold the seatback lock lever, lean backward to the desired position.
3. Release the seatback angle adjustment handle to lock the seatback.
   Make sure the seatback is locked in that position.

Seat Height Adjustment Knob (Driver Seat Only)

Use the seat height adjustment knob to control and adjust the seat cushion's height :

To raise – Rotate the seat height adjustment knob clockwise.

To lower – Rotate the seat height adjustment knob counterclockwise.

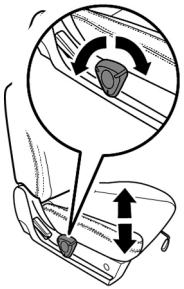

Raising the cushion height may be difficult if you try to adjust it while sitting on the seat due to the load. Rotate the height adjustment knob before sitting down.◀

Manual Adjustment of Front Occupant Seat



1. Seat forward/backward adjustment lever
2. Seatback angle adjustment handle

The manual adjustment methods for the front occupant seatback angle and forward/backward position are identical to those of the driver seat.

Rear Seats

Extending The Luggage Compartment*

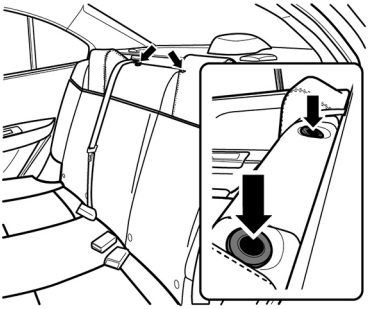

You can create more space from the luggage compartment and the passenger cabin to store more items and long objects.

1. Press and hold the release button of the seatback.
2. Pull the seatback and fold it down.
3. Push and flat the rear seatback to the front.

Before the rear seatback is folded, make sure you put all buckle holders flat and away from the ISOFIX lower anchorage. ◄

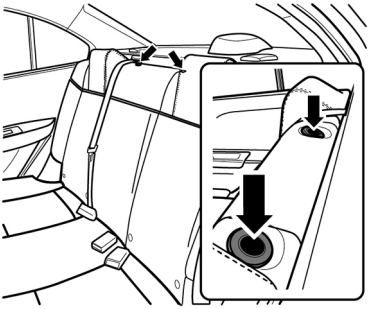

A — Rear seatback
B — ISOFIX lower anchorage
C — Buckle holder of the seat

NOTE

The right and left rear seatbacks are in 60/40 split configuration.

Multi Display Unit (MDU)

Overview of Multi Display Unit (MDU)

Type 1

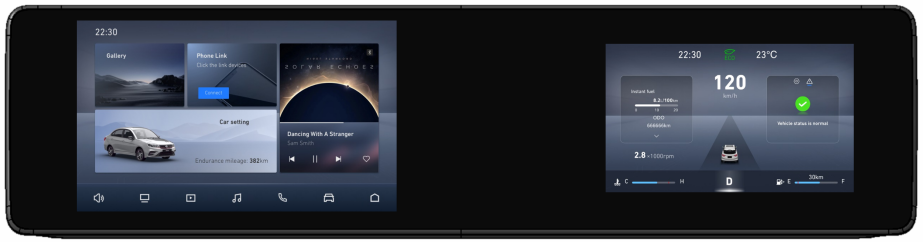

Type 2



Main Description

1. Left Display Screen - Multimedia Unit
   Multimedia unit is also known as Infotainment Head Unit (IHU).
   Displays multimedia entertainment such as radio, music and gallery. Multimedia unit also provide access to vehicle setting, bluetooth phone and Android Auto Apple Carplay function (if fitted).
2. Right Display Screen - Meter Instrument
   Includes clock, date, speedometer, information menu, tachometer, warning notification, meter setting and water temperature gauge.
   It also displays the current gear information and remaining fuel estimation.

Refer to multimedia manual for details of multimedia unit usage and functions. ◄

Overview of Meter Instrument



Main Description

1. Clock
   Displays the time.
   The time format can be set.
2. Speedometer
   The speedometer shows the current vehicle speed.
3. Information Menu
   Displays the trip Information, including instantaneous fuel consumption, short trip, and long trip.
4. Tachometer
   The tachometer indicates the engine speed per minute (rpm or r/min), and the tachometer scale range is 0 ~ 8000 rpm.
   The red zone range is 6000 ~ 8000 rpm.
5. Notification and Setting Menu
   Shows the display setting menu, multimedia sources, alarm list and vehicle status.
6. Water Temperature Gauge
   The water temperature gauge indicates the temperature of the engine coolant, which will change according to the air temperature and engine load.
   The lower limit of the water temperature gauge is marked C (cold), and the upper limit is marked H (hot). It is shown on the LCD screen with 8 segments. When the engine coolant temperature is high, the 8th segment is displayed in red, and the water temperature gauge symbol changes from white to red.
7. Gear Display
   R, N, D or P will be displayed according to the gear currently selected by the driver.
8. Fuel Gauge
   It shows the estimation of mileage that can be traveled with the remaining fuel.
   If low fuel level warning indicator is illuminated, please refuel the fuel tank immediately.

The brightness of the meter instrument display can be set on the multimedia display. ◄

Pictures in the interface of meter instrument are only for reference. All the pictures shall be subject to the actual vehicle. ◄

Display Settings

Do not adjust the meter instrument display while driving. ◄

Under Settings interface, you can select and edit the following setting: Views (meter instrument display), Alarm Volume, Overspeed Alert, Date and Time, Language, Short Trip Reset (reset current mileage) and Set Units (change unit of measurement)

Steering Wheel Adjustment Button

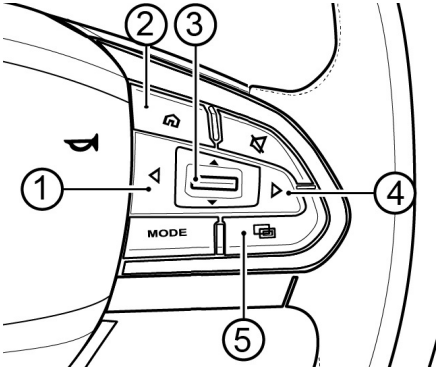

1. Left button
   When the mode of the steering wheel button is switched to control the meter instrument, short press this button to return to the previous level menu or move to left selection item.
2. Home button
   Short press this button to return to the homepage interface of the multimedia unit or meter instrument.
3. Select/confirm button
   When the mode of the steering wheel button is switched to control the meter instrument, push this button upward or downward to view the option and short press this button to confirm the selection.
4. Right button
   When the mode of the steering wheel button is switched to control the meter instrument, short press this button to enter the next level menu or move to right selection item.
5. Mode switch button
   Short press this button to switch the mode of the steering wheel button to control the meter instrument. If no button is operated within certain period, the steering wheel button control will resume to its default setting (to control the multimedia unit).

Meter Instrument Display

Users can select the meter instrument theme via :

Settings → **Views**, and select the theme between Traditional Dial (dual dial) or Digital Dial (single dial) in this interface.

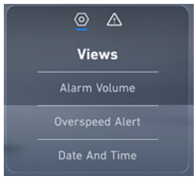



Traditional Dial View



Digital Dial View

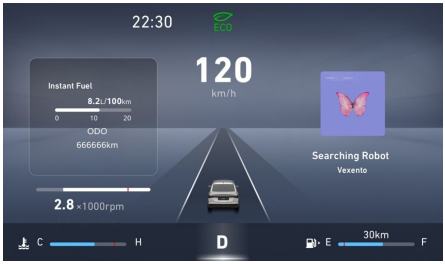

When vehicle is powered on for the first time, the meter instrument defaults to Digital Dial view.

After ignition is turned off, the selected theme is retained upon restarting the vehicle. If the battery is disconnected, the theme resets to default.

Alarm Volume Settings

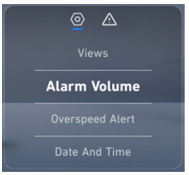



Click the following on the meter instrument display in sequence:

Settings → Alarm Volume, and select your desired volume level.

The alarm volume settings are divided into three levels : High, Medium, Low. The default level is Medium.

After the ignition is turned off, the alarm volume setting information is retained upon restarting the vehicle. If the battery is disconnected, the default setting is restored.

Overspeed Alert

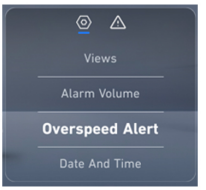



Click the following on the meter instrument display in sequence:

Settings → Overspeed Alert, select whether to switch off or switch on the overspeed reminder.

Date and Time Settings

Click the following on the meter instrument display in sequence:

Settings → Date and Time.

Push the select/confirm button upward or downward to select Time Format, Date Set, or Time Set.

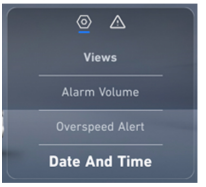



Time Format

Select Time Format, short press select/confirm button or right button to enter the third-level menu, and view the default time format setting.

Push the select/confirm button upward or downward to modify, then press select/confirm button to confirm.

- In 24-hour format, the display shows xx hours xx minutes.
- In 12-hour format, the display shows xx hours xx minutes AM/PM, and AM/PM can be selected.

Date Set

Select Date Set, short press the select/confirm button or right button to enter the third-level menu and view the current date.

- Press the right or left button to move the selection to year (Y), month (M) or day (D).
- Push the select/confirm button upward or downward to increase or decrease the value of each setting.
- Short push the select/confirm button changes by 1 step (year, month or day), while long push changes continuously until the button is released.

After modify the date, short press the select/confirm button to confirm the date setting. The interface returns to the previous menu and updates the new date on meter instrument display as well as other systems in the vehicle.

Pressing the left button also returns to the previous menu, but the new date on other systems in the vehicle will not be updated nor synchronized.

When changing the month, if the selected date does not exist in the new month, the date automatically adjusts to the maximum available day. Example: Switching from March 31 to April changes the date to April 30.

Time Set

Select Time Set, short press the select/confirm button or right button to display the current time.

- Press the right or left button to move the selection to hour (H) or minute (M).
- Push the select/confirm button upward or downward to increase or decrease the value of each setting.
- Short push the select/confirm button changes by 1 step (hour or minute), while long push changes continuously until the button is released.
- In 12-hour format, press the right button again to move to AM/PM, then push the select/confirm button up or down to select.

After modify the time, short press the select/confirm button to confirm the time setting. The interface returns to the previous menu and updates the new time on meter instrument display as well as other systems in the vehicle.

Pressing the left button also returns to the previous menu, but the new time on other systems in the vehicle will not be updated nor synchronized.

Language Settings



Click the following on the meter instrument display in sequence:

Settings → **Language**, and select English or Malay.

Default language is English.

After ignition is turned off, the selected language is retained upon restarting the vehicle. If the battery is disconnected, language resets to default setting.

Short Trip Reset



Click the following on the meter instrument display in sequence:

Settings → Short Trip Reset.

Short press select/confirm button or right button to enter the second-level menu of Short Trip Reset.

Push the select/confirm button upward or downward to select Parking Reset or Refueling Reset, then press select/confirm button to confirm.

- Parking Reset : Current mileage will be reset automatically after certain period of time from turning off the vehicle.
- Refueling Reset : Current mileage will be reset automatically after certain period of time from refueling the vehicle.

When powered on for the first time, the default setting is Parking Reset.

After ignition is turned off, the selected reset method is retained upon restart. If the battery is disconnected, the setting resets to default.

Set Units

Click the following on the meter instrument display in sequence:

Settings → Short Trip Reset → Mileage & Fuel Consumption Unit, and select unit options for mileage and fuel consumption.

- Unit options: Km, L/100 Km or Km, Km/L
- Default setting: Km, L/100 Km

Trip Computer Display

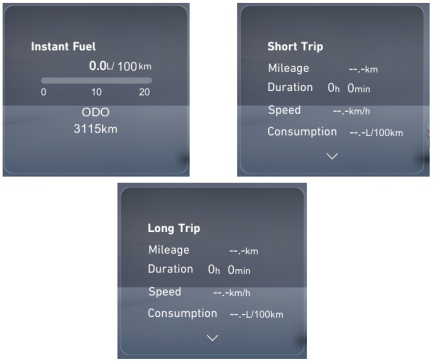

The trip computer display includes Instant Fuel (current fuel consumption), Short Trip (current mileage), and Long Trip (subtotal mileage).

By default, the meter instrument displays the instantaneous fuel consumption information when the vehicle power is switch on for the first time. The user can cycle through the trip computer pages by briefly pressing the TRIP button or when the focus is on the trip computer, push the select/confirm button upward or downward to view them.

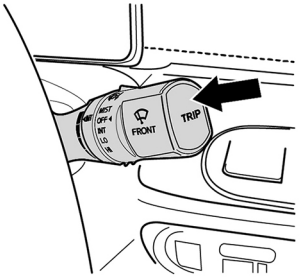

Short Trip displays single trip mileage, driving duration, average speed and average fuel consumption per trip.

Long Trip displays subtotal mileage, total driving duration, average speed and average fuel consumption.

After the meter instrument is powered on, the trip computer defaults to the last page selected by the user.

Vehicle Status Information

The vehicle status information consists of instantaneous fuel consumption and subtotal mileage information.

Trip Computer Reset



In the current mileage and subtotal mileage interface of the trip computer information, press and hold the TRIP button to reset the trip computer information.

Type 1 Alarm: Security Information



In situations that seriously affect driving safety and requiring the user to immediately turn off the engine, stop the vehicle, or take over the steering wheel, a security warning will be displayed in the notification and setting menu area as part of the alarm list.

This type of alarm has the highest priority and can directly interrupt other lower priority alarm information. In such cases, the interrupted alarm will not adhere to the minimum display time.

This highest priority alarm remains displayed until the condition is resolved and cannot be hidden from the notification and setting menu area by pressing the select/confirm button.

Alarms of this type cannot interrupt each other. A newly triggered highest priority alarm will not replace one currently being displayed. After the active alarm has been shown for a certain time, the system checks for any newly triggered highest priority alarms to display it next.

If multiple alarms share the same priority, they are shown in a loop following the order they were triggered. While the system is checking for another triggered alarms, a newly triggered alarm with the same priority can interrupt so that it is handled without delay.

If multiple alarms of different priorities are in the queue, they are sorted from highest to lowest priority and being cycled in that order. If new alarms are added during the current display, the queue will be automatically sorted again based on the alarms priority. After the current alarm completes its display, the cycle restarts from the highest priority alarm among the new entries, then continues in queue order.

Example of the alarm display queue process that is automatically done by meter instrument:

- Initial queue: A → B → D → F
- Priority order: A > B > C > D > E > F > G
- While B is being displayed, new alarms E and G are being triggered.
- After B completes its 4 seconds display, the new cycle starts from D (the next in the queue before the new alarms) and proceeds as following queue: D → E → F → G → A → B → D

Type 2 Alarm: Prompt Information

Information that prompts the user to take action is displayed in prompt alarm area as shown.

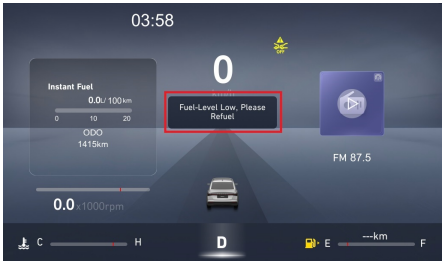

Type 2 alarm is low priority alarms and can be interrupted (not prioritised). The alarm currently being displayed will remain visible for a set duration before type 2 information is shown.

This type of alarm is displayed for a specified duration. If the condition persists beyond this time, the alarm is automatically hidden after the set duration. If the triggering condition clears within that time, the alarm is canceled immediately.

When multiple alarms of this type are triggered, they are queued and displayed in order of priority, from high to low, with each shown for the set duration. Alarms with the same priority are displayed in the order they were triggered.

Type 3 Alarm: General Information

General information alarms are used to inform the user of certain vehicle related information or specific triggered alarms and are displayed in notification and setting menu area as part of the alarm list.

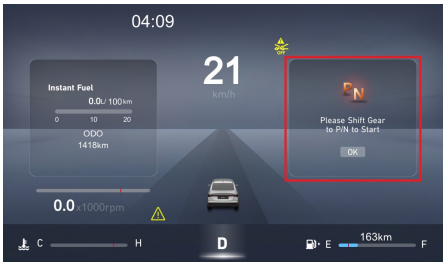

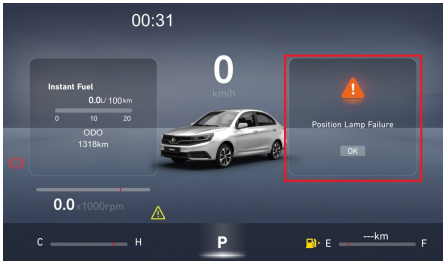

This type of alarm remains displayed until the condition clears. It can be hidden from the notification and setting menu area by short or long pressing the select/confirm button.

A hidden alarm display will only reappear if the condition has cleared and then it is being triggered again.

When the ignition switch is OFF and then turned ON, there is no alarm list at notification and setting menu area. So pressing the confirm/select button will simply clear any alarm display that is currently showing.

General information alarms will not interrupt each other. A newly triggered alarm will not

replace the one that is currently being displayed. After the active alarm has been shown for a set duration, the system searches for the highest priority alarm among new triggers to display next.

If multiple alarms of the same priority are triggered, they are shown in a loop for the set duration in the order they were triggered.

If multiple alarms of different priorities are in the queue, they are sorted from highest to lowest priority and being cycled in that order.

If new alarms are added during the current display, the queue will be automatically sorted again based on the alarms priority.

After the current alarm completes its display, the cycle restarts from the highest priority alarm among the new triggered alarms, then continue in queue order (same as type 1 alarm).

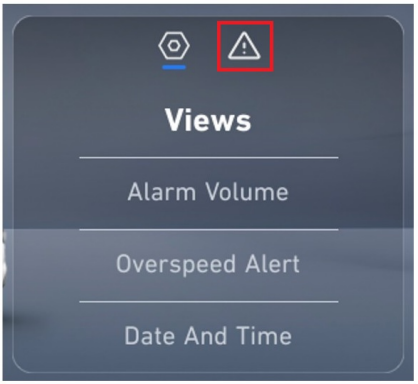

Note: Alarm information in the background (hidden) can be checked or seen anytime by selecting the alarm icon at notification and setting menu area.

Type 4 Alarm: Special Information

Type 4 alarm is a non-text alerts, such as lane departure warnings, are shown on the three-lane interface to indicate that the active safety system is functioning normally.



This type of alarm has the lowest priority. Once triggered, it remains displayed on the meter display until the condition clears.

If multiple alarms of the same priority are triggered, they are shown in the order they were triggered. When a higher priority alarm interrupts a lower priority one, the interrupted alarm does not need to meet the minimum display time.

As part of the normal interface cycle, it can be operated using the steering wheel controls.

Warnings and Indicators

Introduction to Warnings and Indicators

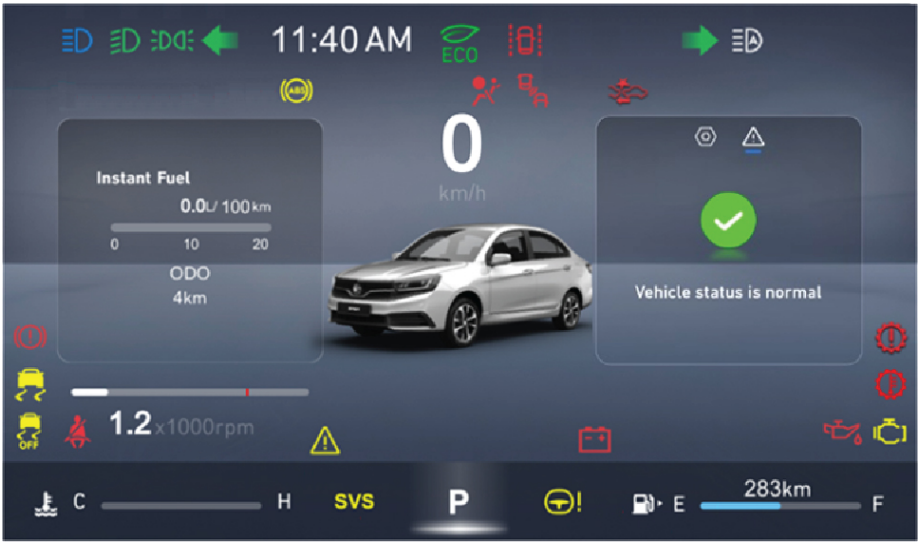

Icon	Name	Description
	Left turn signal indicator	Left turn signal is on
	Right turn signal indicator	Right turn signal is on
	Low beam indicator	Low beam is on
	Low beam failure warning	Low beam has a failure
	High beam indicator	High beam is on
	Position light indicator	Position light is on
	Anti-lock Braking System (ABS) failure warning	ABS system has a failure

Icon	Name	Description
	Low brake fluid /parking brake/ EBD indicator	Low brake fluid level, parking brake is engaged or EBD function has failure
	Airbag failure warning	Airbag system has a failure
	Seat belt unfastened warning	The seat belt is not fastened, please fasten the seat belt
	Engine emission failure warning	Engine emission has a failure
	Engine system failure warning	Engine system has a failure
	High water temperature warning	Engine water temperature is high
	Electronic Stability Control System (ESC) status indicator	Indicator always on: Electronic stability control system has a failure. Indicator is flashing: Electronic stability control system is activated.
	Electronic Stability Control System – ESC OFF indicator	ESC is off / ESC SPORT
	Low fuel level warning	Fuel level is low.
	Low oil pressure warning	Engine oil pressure is low
	Battery charging failure warning	Battery charging system has a failure
	Transmission failure warning	The transmission has a minor failure
		The transmission has a major failure
	Autonomous Emergency Braking (AEB) OFF indicator*	AEB system is off

Icon	Name	Description
	Autonomous Emergency Braking (AEB) failure warning*	AEB system has a failure
	Lane Departure Warning (LDW) status indicator*	LDW is enabled and the system is working
	Lane Departure Warning (LDW) failure warning*	LDW has a failure
	Electric Power Steering (EPS) failure warning	EPS system has a failure
	Intelligent High Beam Control (IHBC) status indicator*	Intelligent high beam is on
		Intelligent high beam has a failure
	Warning information indicator	There is a failure alarm message/ notification, and the corresponding text message appears on the meter instrument display

When the ignition switch is set to ON position or the engine is started, some warning lights will perform self-check and be on for a few seconds before going out. If a failure is detected, the warning light continues illuminate or lights up during driving, please pay attention to the failure and contact an authorised PROTON service outlet as soon as possible, otherwise it will cause serious personal injury and property loss. ◄

Black icons shown in the table are displayed as white or black according to the background in the meter instrument display.◄

Air Conditioning (A/C)

Front A/C Control System

A/C Control Button on Instrument Panel

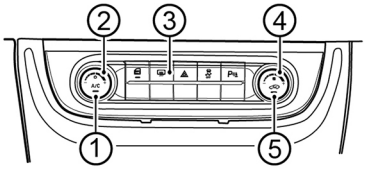

1. A/C button
2. Temperature adjustment knob
3. Rear defroster/defogger button
4. Blower speed adjustment knob
5. Air circulation switch button

Description of Front A/C Control Button

1. A/C button

   Press this button and the refrigeration function of the A/C compressor is turned on. Press again to turn it off.

   If the air conditioning performance is lower than expected, check the surface of air conditioning condenser (located in front of the radiator) for dirt accumulation or probably insects and its remains. Go to an authorised PROTON service outlet for cleaning. ◄

   Placing an obstruction in front of the hood will reduce the airflow into the condenser, thereby reducing the performance of air conditioner. ◄

2. Temperature adjustment knob

   Rotate the knob clockwise to get colder A/C function (decrease temperature)

   Adjust the knob adjust counterclockwise to decrease the coldness (increase temperature).

3. Rear defroster/defogger button (for rear windshield)

   After the vehicle is started, press this button to turn on the rear windshield defroster or defogger function.

   When the rear windshield defroster or defogger function is enabled, the button indicator will illuminate in amber. Press this button again to turn off the rear windshield defroster or defogger.

   Do not use any scraper or sharp tool to clear frost or foreign material on the glasses of the front windshield and the rear windshield to avoid damage to both windshield glasses and the windshield heater grille. Keep any objects away from the windshield. Repair caused thereby is not covered by vehicle warranty. ◄

4. Blower speed adjustment knob

   Rotate this knob clockwise or counterclockwise to adjust the air blower speed of A/C system.

   There are 8 speed levels that can be adjusted (between 0~8).

   Turning this knob to the most counterclockwise position (to level 0) will also turn off the A/C system.

5. Air circulation switch button

   Press this button to switch between external circulation (fresh air) and internal circulation (recirculation) air mode.

   When the internal circulation mode is active, this button lights up in amber. Press the button again to switch to external circulation, and the amber light will turn off.

   The internal circulation mode helps to quickly cool down or heat up the air inside the vehicle and prevent outside air and unpleasant odor from entering the vehicle.

   Prolonged use of the internal air circulation mode may lead to stale air inside the vehicle or cause windows to fog up. ◄

Adjustment of Air Outlets

Front Air Vent

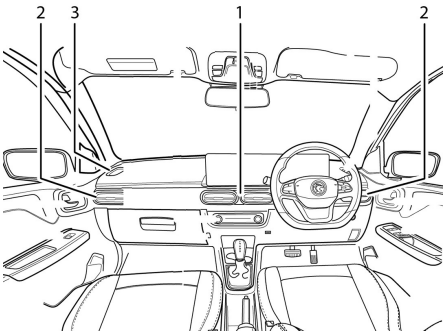

1. Centre air outlet (centre air vent)
2. Side air outlets (right or left air vent)
3. Front Defogger*

Do not hang anything on the air vent knob, otherwise the knob may be broken and deformed, making it unusable. ◄

Lighting

Light Combination Switch

Type 1

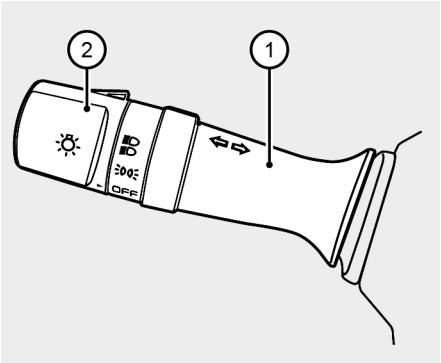

Type 2

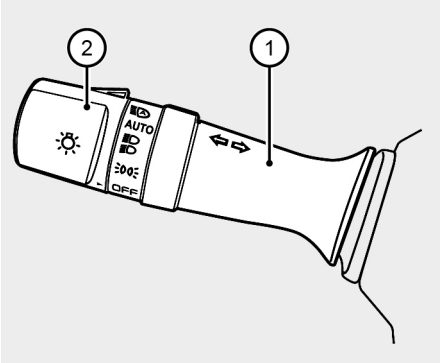

1. Light control switch
2. Light control combination lever

Operations of Light Combination Switch

Turn OFF Lamp

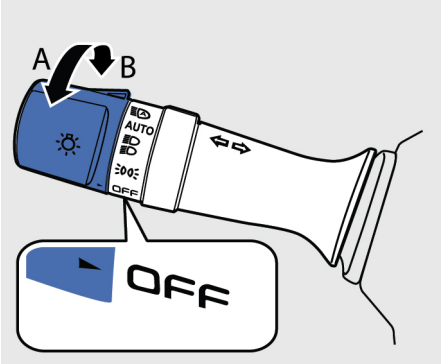

When the light control switch with the mark ► points to **OFF** position, the rear position lamps will turn off and daytime running lamps will stay on.

Position Lamp

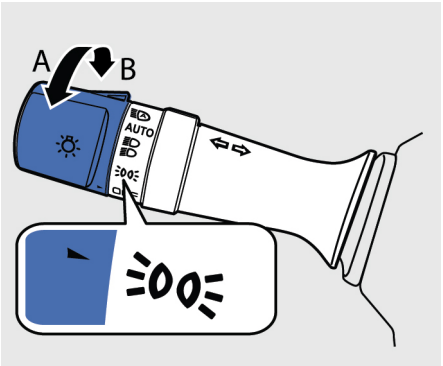

Rotate the light control switch in direction **B** from **OFF** position till the mark ► points to ≡00≡ position. The rear position lamps and the daytime running lamps will illuminate. Turn the light control switch in direction **A** till the mark ► points to **OFF** position. The rear

position lamps will turn off and daytime running lamps will stay on.

Low Beam Lamp

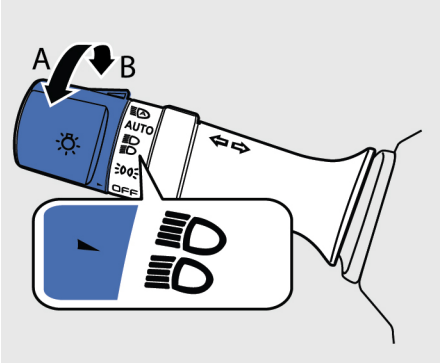

Turn the light control switch in direction **B** till the mark ► points to the position. The low beam lamps will turn on. Turn the light control switch in direction **A** till the mark ► points to the position or **OFF** position, and the low beam lamps will be turned off.

Headlamp Automatic Lighting*

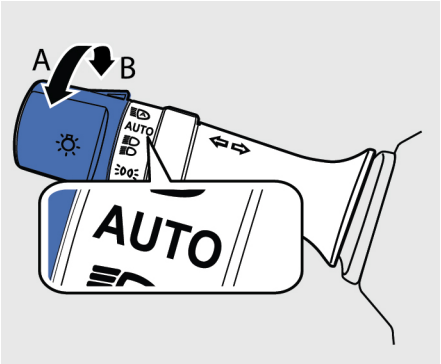

Turn the light control switch in **B** direction till the mark ► points to **AUTO** position. The automatic lighting function will be activated. The automatic lighting function automatically turns headlamp on and off based on external light intensity; in which automatically control the position lamp and the low beam lamp.

Headlamp automatic lighting has manual control priority function in its automatic work mode; the system will exit automatic lighting mode if there is light signal input (driver manually operates the light control switch and lever). ◄

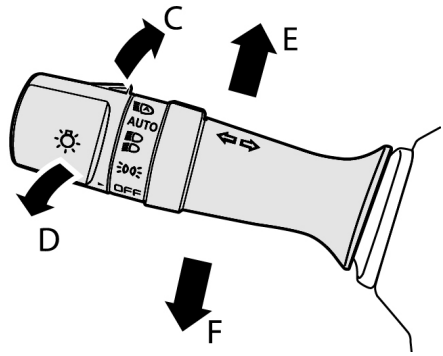

High Beam Lamp

While the low beam lamp is on, push the light control combination lever forward to the endmost position in direction **C** to turn on the high beam lamps. Pull the light control combination lever in direction **D** (towards driver) to its park position to turn off the high beam lamps.

Flashing the High Beam Lamp

Each time the light control combination lever is pulled backward (towards driver) in direction **D** to the endmost position, the high beam lamps will flash. Once the light control combination lever is release, the high beam lamps will automatically turn off; Repeat the operation to flash high beam.

Turn Signal Lamp

Move the light control combination lever in direction **E** (upward) or **F** (downward) to the endmost position. The right or left turn signal lamp will flash. After complete making a turn, the light control combination lever will automatically return to its park position and the turn signal lamp will be off.

In some situations, such as when making only a slight turn, the light control combination lever may not automatically return to its original park position. If this happens, please manually return the light control combination lever to its park (off) position to avoid misleading other drivers. ◄

Lane Changing Function

Move the light control combination lever in direction **E** or **F** and release it to let the light control combination lever automatically return to its park position. The right or left turn signal lamp will automatically flash 3 times and then turn off.

Headlamp Leveling

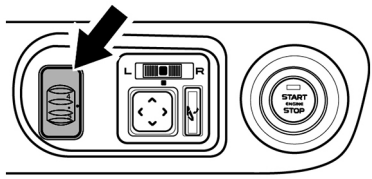

According to the number of passengers and the load of the vehicle, turn the headlamp leveling switch up and down to adjust the height of headlamp beam.

The switch has five main positions: —, 1, 2, 3, and 4. Between each main position, there is an additional intermediate notch. Adjust the switch according to the load condition:

– : Only driver seat is occupied.

1 : Only the driver seat and front passenger seat are occupied.

2 : Only driver seat and all passenger seats are occupied.

3 : Only the driver seat is occupied, and the luggage compartment is under full load (not exceeding the permissible load of the rear axle)

4 : The driver seat is occupied, all passenger seats are occupied and the luggage compartment is under full load (not exceeding the permissible load of the rear axle)

While adjusting the level of headlamp, adjust the level to a level that will not dazzle the eyes of oncoming road user. ◄

Daytime Running Light

Daytime Running Light ON

After the vehicle is started, when the gear is not in P gear and the low beam is off, the daytime running lights turn on.

Daytime Running Light OFF

The daytime running lights will turn off if:

- The vehicle is not started.
- The low beam is on.

Follow Me Home

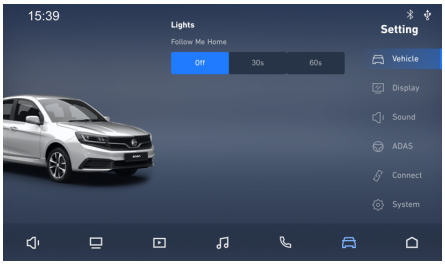

Follow Me Home ON

Click the following on the multimedia display in sequence:

Setting → Vehicle → Lights → Follow Me Home, and then select any time setting to turn on the Follow Me Home function in this interface.

At night, when the vehicle anti-theft is disarmed and the Follow Me Home function is not turned off in the multimedia display, the Follow Me Home function will be automatically activated after the vehicle is powered off.

Follow Me Home OFF

Click the following on the multimedia display in sequence:

Setting → Vehicle → Lights → Follow Me Home, and then select Off under the Follow Me Home settings interface to turn this function off.

Timing of Follow Me Home

Click the following on the multimedia display in sequence:

Setting → Vehicle → Lights → Follow Me Home, and then select time between 30s and 60s under the Follow Me Home setting interface according to your needs. Headlamp will remain on based on the set time. During the activation of the function, if any door (including the trunk) is opened, the timer will be reset to the preselected time.

Interior Lighting

Interior Light Switches

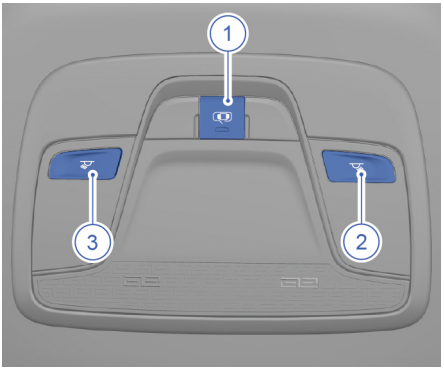

1. Door-controlled interior light switch
2. Right front interior light switch
3. Left front interior light switch

Press the door-controlled interior light switch to turn on the door control mode. It automatically turns the interior light on or off based on the status of the vehicle's doors.

Press the right interior light switch to turn on the right interior light.

Press the left interior light switch to turn on the left interior light.

Avoid using the front interior lights when driving at night. Bright lights may prevent the driver from safe driving, causing traffic accidents.◄

Door Control Mode Function

Interior Lamp ON

- When the four doors are closed, the interior lights fade in after the engine is turned off.
- When the four doors are closed, the interior lights fade in when an unlocking command is received after the engine is turned off.
- When any door is opened, the interior lights fade in.

Interior Lamp OFF

- When the four doors are closed, the interior lights fade out after starting the vehicle.
- When the four doors are closed, the interior lights fade out when the locking command is received after the engine is turned off.

Wipers

Wiper Combination Switch

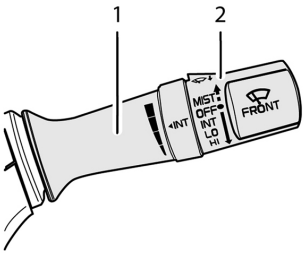

1. Wiper control combination lever
2. Wiper control switch

When the front windshield is dry, do not use wipers; otherwise, the wipers will scratch the front windshield, and affect service life of wiper blades. ◄

If there is dust or sandstone on the front windshield, clean them first before using the wipers. Otherwise, the wipers may scratch the front windshield and affect service life of wiper blades. ◄

Operations of Wiper Control Combination Switch

MIST (Wiping Once)

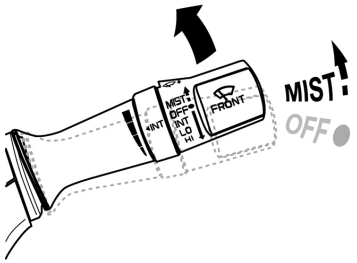

Push the wiper control combination lever upward, and then release the lever. The front wiper will perform mist wiping operation (quick low-speed wipe) once.

Push the wiper control combination lever upward, and hold. The front wiper will perform mist wiping operation continuously and stop after the wiper lever is released.

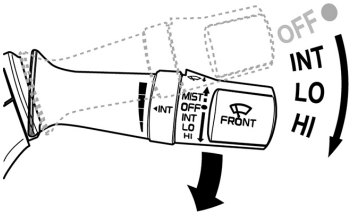

OFF (Turn Off Wiper)

When the wiper control switch is in OFF position, the wipers function turn off and the wiper control combination lever stay in its park position.

INT (Intermittent Wiping)

Push the wiper control combination lever one step downward from OFF position, and the front wiper performs intermittent wiping operation.

Adjusting the Intermittent Wiping Interval

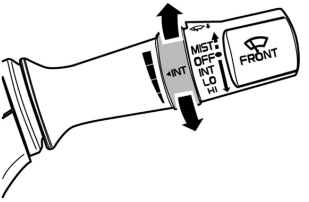

There are four interval positions can be selected. The interval between each wiping become shorter (faster wiping) as you rotate the **INT** adjustment switch from lower to upper position. Rotate the switch upward or downward to adjust the intermittent interval duration as desired. At this time, the wiper control system automatically adjusts the intermittent wiping interval according to the selected intermittent interval (INT) position.

LO (Low-speed Wiping)

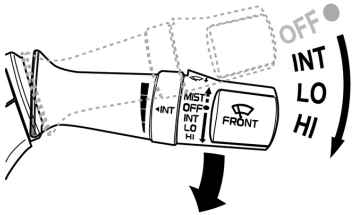

Push the wiper control combination lever downward to **LO** position, and the front wiper performs low-speed wiping operation.

HI (High-speed Wiping)

Push the wiper control combination lever downward to **HI** position, and the front wiper performs high-speed wiping operation.

Washer

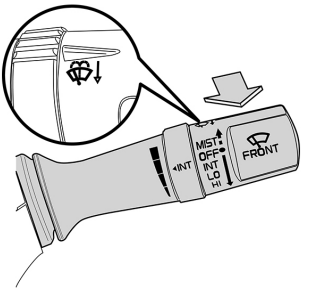

Pull and hold the wiper control combination lever towards driver, and the front wiper will wipe while the washer of the front windshield sprays water. After releasing the wiper control combination lever, the washer will stop spraying water and cleaning process is completed. The wiper will continue to work for several cycles.

a Do not operate the wipers on a dry windshield.
Running the wipers on a dry surface can damage the glass or cause premature wear of the wiper blades.

b Attempting to use frozen wipers can damage the wiper motor.
Before operating the wipers in cold weather, ensure that the wiper blades are not frozen to the windshield.

c Do not operate the washer continuously for more than 20 seconds.
Do not use the washer if the fluid reservoir is empty. Doing so may cause damage to the washer pump.

d Regularly check the washer fluid level in the reservoir.

If the fluid is low, refill with appropriate washer fluid to ensure proper system operation.

e During cold weather, always use a recommended washer fluid formulated to prevent freezing.
Using the wrong solution may lead to system damage. Ensure that washer fluid does not freeze upon contact with the windshield, as this can impair visibility and wiper performance.

f If the wipers are not moving due to ice or debris on the windshield, do not forcefully operate the wipers or push the wiper control combination lever to the “OFF” position.
Safely park the vehicle and turn off the ignition. Carefully clear the ice or particles from the windshield. Resume wiper operation only after the blades can move freely. ◄

Steering Wheel

Horn

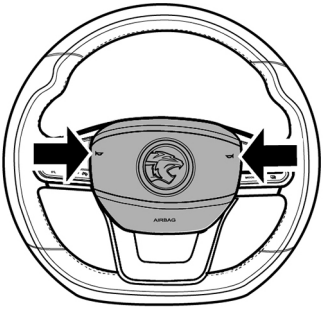

Press the horn icon area on the steering wheel (as indicated by the arrow) and the horn will sound.

Adjustment of Steering Wheel

Never adjust the steering wheel while the vehicle is running, otherwise, it may cause personal injury and property damage. ◄

After adjusting the steering wheel position, please confirm whether the steering wheel is locked properly; otherwise, it may cause personal injury and property damage. ◄

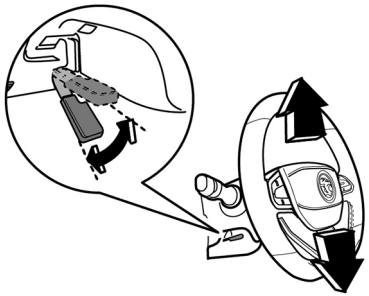

Adjust the steering wheel to the proper position by following these steps:

1. Adjust the seat to a proper driving position;
2. Turn the steering wheel to the straight-ahead driving position;
3. Release the steering wheel locking lever fully;
4. Use both hands to hold the steering wheel firmly and adjust it up or down to the optimal position;
5. After adjusting the steering wheel to a proper position, fully fold the steering wheel locking lever to lock steering wheel in the new position.

Buttons on Steering Wheel

Left Control Buttons

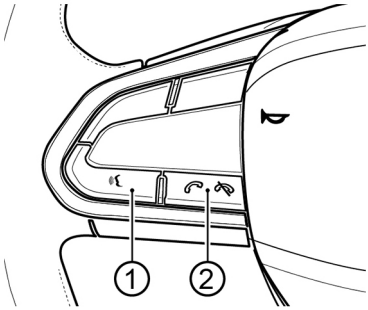

1. Voice button
   Press this button to activate voice recognition function, which is only applicable when using the Android Auto / Apple Carplay apps with multimedia unit. Press this button again to exit the voice recognition function.
2. Call button
   Press the button briefly to answer or end a Bluetooth call. Press and hold this button to reject a call.

Right Control Buttons (Multi-control Function Buttons)

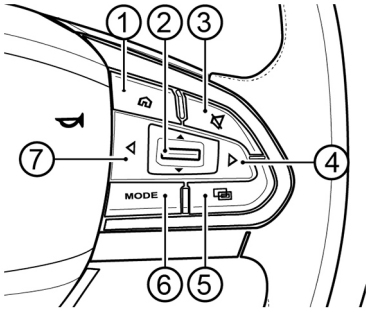

1. Home button
   Press the button briefly to return to the main multimedia interface (homepage).
2. Volume adjustment button
   When the mode of the steering wheel button is switched to control the multimedia unit, move this button up and down to adjust the sound volume.
3. Mute button
   Short press this button to switch to the mute mode. Press this button briefly again to exit the mute mode.
4. Right button
   When the mode of the steering wheel button is switched to control the multimedia unit, press this button to jump to the next valid radio station in the radio interface. Press this button will also play the next picture or video file in the multimedia (or media) interface.
5. Mode switch button
   Short press this button to switch the control of the multi-control function buttons on the steering wheel between the meter instrument control mode or multimedia unit control mode.
6. MODE button
   Short press this button to switch the sound/audio source in multimedia unit.
7. Left button
   When the mode of the steering wheel button is switched to control the multimedia unit, press this button to jump to the previous valid radio station in the radio interface. Press this button will also play the previous picture or video file in the multimedia (or media) interface.

Rearview Mirrors

Exterior Rearview Mirror

Side Mirrors

Never adjust the side mirror while the vehicle is moving; otherwise, it may result in personal injury and property damage.

Make sure to unfold the side mirror and adjust them properly before driving.◄

When the side mirror is frozen, do not operate the adjustment switch of side mirror or scrape the ice on the rearview mirror with a sharp tool. Instead, use the heating function of the side mirror to remove the ice on its surface. After that, adjust the side mirror.

Do not touch the side mirror when adjusting it to avoid personal injury.◄

Side Mirror Adjustment

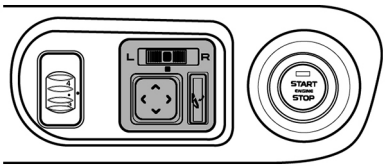

The side mirror adjustment switches is located next to ignition switch on the right of driver side at instrument panel.

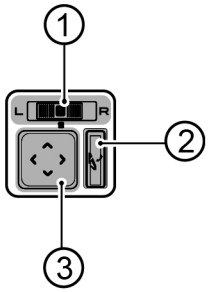

1. Side mirror selection switch
2. Side mirror fold switch
3. Side mirror angle adjustment switch

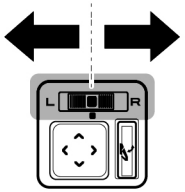

1. When the ignition switch is at the ACC or ON position, move the side mirror selection switch to L (left) or R (right) to select the corresponding left or right side mirror.
2. Press the side mirror angle adjustment switch to left, right, up or down to adjust the angle of side mirror glass.
3. After that, reset the side mirror selection switch to its initial position (at the middle).

Side Mirror Folding

Electric Folding Side Mirror

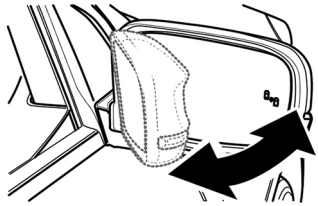

When the ignition switch is at the ACC or ON position:

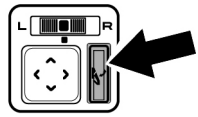

1. Press the side mirror fold switch once, then the side mirror will be folded.
2. Press the side mirror fold switch again to unfold the side mirror.

Frequent folding and unfolding the side mirror will result in temporary failure of the power folding function. ◄

Auto Fold Side Mirror*

Automatic Fold When Locking

The side mirror auto fold function is set by default. When the side mirror is in the non-folding position, press the lock button on the intelligent key or press the toggle (lock/unlock) switch on the exterior door handle of the driver door to lock the vehicle; Both exterior rearview mirrors (side mirrors) will automatically fold.

Automatic Unfold When Unlocking

The side mirror automatically unfold upon unlocking the vehicle via the unlock button on the intelligent key or the toggle (lock/unlock) switch on the exterior door handle of the driver door.

Interior Rearview Mirror

Adjustment of Interior Rearview Mirror

The interior rearview mirror can be adjusted to required position by turning it.

Never adjust the interior rearview mirror while the vehicle is running. Otherwise, severe personal injury or death or property loss may occur.◀

Manual Dimming Interior Rearview Mirror

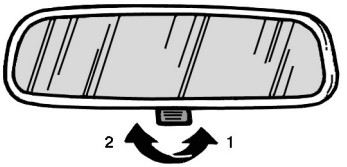

Push the bottom handle of the interior rearview mirror to change the angle of view to realize the dimming function. Pull the handle back to return the interior rearview mirror to normal position to deactivate the dimming function.

Windows

Power Windows

- Never leave children, incapacitated adults or pets in the locked vehicle with windows closed. High temperature may prevent them from escaping, which could result in injury or death due to heat exposure.
- Do not try to test the anti-pinch function with your body, otherwise it will cause personal injury or death.
- When the window is about to close completely, the anti-pinch function may not work.◀

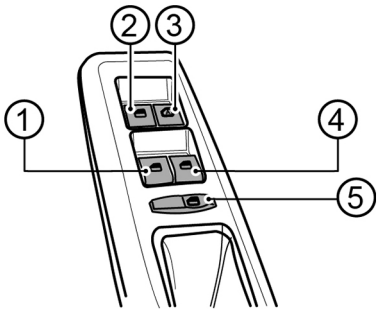

1. Left rear window switch
2. Left front window switch
3. Right front window switch
4. Right rear window switch
5. Window locking switch

Manual Operation

Open: Press down and hold the window switch to open the window.

Close: Pull up and hold the window switch to close the window.

Automatic Open Operation*

Only for window that is equipped with automatic open (one-touch down) function.

Press down the window switch to the auto-down position and then release the switch, the window will open automatically.

During the automatic opening process of the window, if the window switch is pressed down again or pulled upward, the window will stop opening.

Remote Opening and Closing Windows

When the ignition switch is turned to OFF position and the all doors are closed:

- Press and hold the unlock button on the intelligent key, the four windows will be opened at the same time;
- Press and hold the lock button on the intelligent key, the four windows will be closed at the same time.

Window Locking Switch

Press the switch to enable the locking function, and the window lock indicator light illuminates. This disables switch operations for the front occupant side window and rear windows. However, the front occupant side window and rear windows can still be controlled using the driver side window switch.

When the window lock switch is pressed again, the indicator light turns off and the locking function is deactivated.

Thermal Protection of Power Windows

If the window switch is operated repeatedly in a short time, it may cause the power window control switch to fail in order to protect the life of the motor. Wait for a while before

the power window operation can be resumed.

The automatic recovery waiting time is long. If you need to operate the window immediately, simply power off and restart the vehicle to resume power window function. ◄

Sun Visors

Sun Visors and Vanity Mirror

Sun Visor at Front passenger Side

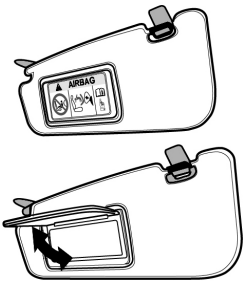

Sun Visor at Driver Side

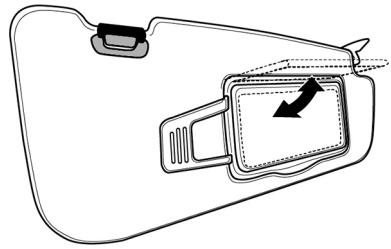

Turn down the sun visor, or pull it out of the bracket and rotate it towards the door to prevent glare.

The sun visor is equipped with a vanity mirror, which can be used by flipping up the cover.

The sun visor at the driver side is also equipped with a ticket holder (if fitted), which can be used by slot in your parking ticket or similar items.

Storage Space

Storage Compartment

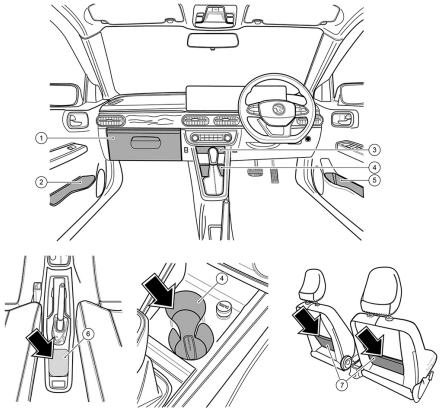

1. Glove box
2. Front left door storage compartment
3. Lower storage box of sub instrument panel
4. Front cup holder
5. Front right door storage compartment
6. Centre storage compartment of centre console
7. Rear pocket

The rear pockets are located at the back of the front seats and are used to contain small objects like newspaper, maps etc.

Do not put heavy or sharp objects in the rear pockets to avoid damage to the rear pockets.◀

Glove Box Opening/Closing

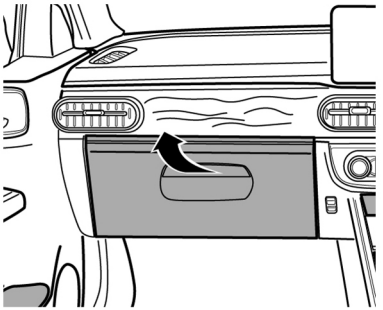

Pull the glove box handle upward to open the glove box cover.
Push the glove box cover forward to close the glove box.

Luggage Compartment



When the trunk lid is opened, the luggage compartment light will automatically light up.

Do not place pets in the luggage compartment. ◄

If the weight of loaded goods exceeds the loading capacity of the vehicle, or the weight distribution of the vehicle is uneven after being loaded, the drive ability of the vehicle will be affected seriously and reducing the driving safety. Luggage in the loading area will move in case of a traffic accident or emergency braking. Objects should be placed as low and forward as possible, i.e., placed close to the rear seatback as much as possible.

- When loading a higher or larger object, the size of the object must not exceed the height of the seatback and the compartment, and make sure to fix the object in the vehicle to ensure driving safety. ◄

Vehicle Power Supply

Wired Charging*

Front Charging Slots

12 V power socket:

The 12 V power socket can be used to connect electrical devices with a maximum limit of 120 W.

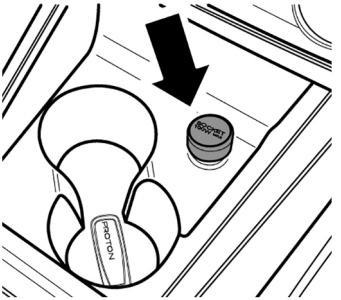

USB multimedia slot:

The USB multimedia slot supports data transmission functions, while its type-C charging slot can also be used for charging mobile devices.

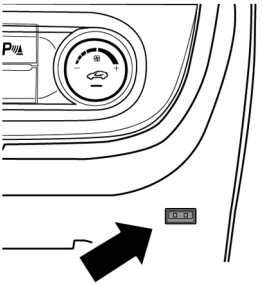

Rear Charging Slots

USB charging slots:

USB charging slots has charging function to charge mobile devices.

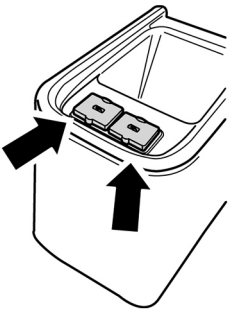

- Do not connect the power interface (or charging slot) to high-power electrical appliances. Otherwise, the vehicle fuse may be blown.
- Do not use the power interface in parallel or series with any other power supply.
- Do not modify or repair the vehicle power system without authorisation.◀

Seat Belts

Overview of Seat Belt

When the vehicle is running, all passengers should wear seat belts properly. In case of emergency braking or an accident, a proper wear of seat belts can reduce the severity of injury to the passengers.

- Failure to wear seat belt or improper wear of seat belt may cause serious injury and fatality!
- No passenger should sit on the area without seat and seat belt or on a seat with damaged seat belt.
- Each seat belt can only be used by one person. Do not share a seat belt with more than one person (including children).
- Do not hang the shoulder belt on the neck or pass through the armpit.
- Do not remove, disassemble or modify the seat belt.
- The seat belt in the vehicle is mainly designed according to the body shape of adults. Children should use appropriate child restraint systems.
- Do not clean the seat belt with bleach, dyes or chemical solvents. ◄

Wearing the Seat Belt Properly

- The seatback shall be positioned upstraight and body back should fully cling to seatback.
- The seat belt should be flat and not twisted.
- The shoulder belt should be fastened across shoulder and chest.
- The lap belt should be as low as possible and cling to hips.



When driving, do not tilt the seatback too much, stretch your head or arm out of the window or lean forward too close to the airbag to avoid serious injury. ◄

Wearing Seat Belt for Pregnant Woman

Before a pregnant woman drives a vehicle, consult a doctor to see if she can drive the vehicle. The method for pregnant women to wear seat belts is basically the same as that for normal use, but the following matters should be noted:

1. Lower the waist seat belt as much as possible and place it under the bulging abdomen.
2. The shoulder belt should pass over the shoulder and avoid the abdomen so that it is placed on the chest.

If the pregnant woman uses the seat belt incorrectly, the seat belt may cause serious injury to the mother and fetus in case of emergency braking or collision. ◄

Three-point Seat Belt

1. Pick up the latch plate, and pull the seat belt across your body.
   Do not twist the seat belt. The three-point seat belt may be locked when being pulled across your body too fast. If this occurs, release and retract it a bit to unlock it. Then, pull the seat belt slowly across your body.

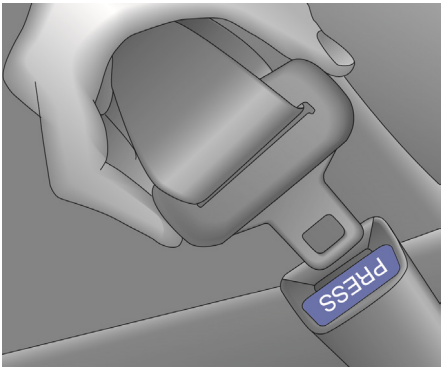

2. Press the latch plate into the buckle until a “click” sound is heard.
   Pull the latch plate to ensure it is locked. Confirm the position of the release button on the buckle for easy unfastening the seat belt later on.
   If equipped with a shoulder belt height adjuster, move it to the appropriate height.

3. The lap belt can be tightened if the shoulder belt is pulled up.

Avoid foreign objects such as food scraps, nut shells, buttons, coins, viscous liquid from falling into the seat belt‘s buckle. Otherwise, the seat belt unfastened reminder function and the buckle lock will not work properly. ◄

Do not insert foreign objects into the buckle. Otherwise, the buckle will not work properly, reduce the effectiveness of the seat belt protection and may cause serious injury or fatality. ◄

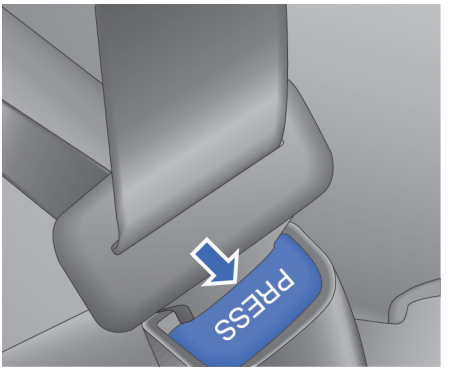

4. To release (unfasten) the seat belt, press red button on the buckle.
   The seat belt should retract and return to its storing position.

When unfastening the seat belt, make sure to hold and return the latch plate and the seat belt properly to its storing position. Do not let the seat belt retracts too fast or let the seat belt loose freely to prevent from damaging the interior area. ◄

Before closing the door, make sure the seat belt is not trapped by the door. Otherwise, the seat belts and doors will be damaged. ◄

Seat Belt Pretensioner

The front seat belts are equipped with seat belt pretensioners. In case of vehicle collision, it will tighten the seat belt to ensure the

safety of the passenger. The pretensioner can only work once.

After a collision, it is necessary to contact the authorised PROTON service outlet to replace the pretensioner and it may be necessary to replace other parts of the seat belt system.

Seat Belt Unfastened Reminder

This vehicle is equipped with seat belt unfastened warning function for the driver and front passenger as reminder to fasten the seat belt.

When the seat belt unfastened warning is triggered, the seat belt unfastened warning indicator on the meter instrument will illuminate in different states. The corresponding unfastened seat belt will also be displayed as red on the notification and setting menu area (at the right side of meter instrument).

Seat Belt Unfastened Warning Indicator



When the engine is started, the warning indicator illuminates in red if the driver or front passenger seat belt is not fastened.

- When the vehicle speed is more than 10 km/h or the forward driving distance is greater than approximately 300 m, the seat belt warning indicator will turn on if the driver or front passenger seat belt is not fastened.
- When the vehicle speed exceeds 20 km/h, the seat belt warning indicator will flash for 35 seconds.
- The seat belt warning indicator will turn off once the seat belt is fastened, or when the warning exceeds its timeout setting (35 seconds). No further reminder will be displayed by the meter instrument.
- After the warning indicator has turned off, it might turn on or flash again according to the vehicle speed at the time the seat belt is being fastened and unfastened back.

The seat belt warning indicator will turn on or flash with an audible warning tone if the seat belt is unfastened.

The warning indicator and warning tone will turn off once the seat belt is fastened in the corresponding position. ◄

Airbags

Overview of Airbag

Airbags are an integral part of the passive safety system, which can never replace seat belts. Otherwise, when the accident happens, the airbags will not be able to effectively provide protection. If you do not fasten seat belt, the fast inflation and deployment of airbags will cause a more serious injury. Therefore, all the passengers inside the vehicle must fasten seat belts when the vehicle is running.

Influenced by the collision's position, angle, degree and property of the objects collided, airbags may not be deployed in all accidents. An airbag can cause great impact when it is deployed. Therefore, the driver and the front passenger should adjust the distance between the seat and the front airbags, ensure that there is a sufficient safety distance. Fasten the seat belt to avoid serious casualties. ◄

Ensure there is no barrier blocking the space for airbags to deploy.

Do not put anything between passengers and airbags. If any barriers are between passengers and airbags, the airbags may be unable to be inflated normally, or the barrier may be squeezed into human body when the airbags are deployed, resulting in severe casualties.

After the airbag is unfolded (deployed), do not touch it to avoid scalding. During airbag deployment, some gas and dust will be released, which may irritate the skin and eyes. Please go to hospital for treatment if you feel uncomfortable. ◄

Do not maintain, repair, remove or replace any part of airbag system by yourself. Otherwise, the system may not work normally, causing serious casualties.

The airbag system can only serve its protective function once. If the airbag has been deployed, it must be replaced at an authorised PROTON service outlet immediately. ◄

Due to the considerable speed and impact force when the airbag is unfolded, do not let infants or children sit on the front seat or hold them on the front seat to avoid serious personal injury or death.◄

Position of Airbag

Front Airbag

In case of frontal impact, front airbags can effectively protect passengers from being injured head-on.

When the vehicle suffers from moderate to severe front impact or nearly front impact which reaches the triggering condition of the system, the airbag will be inflated with gas so as to buffer the forward charging speed of driver and front passenger, and prevent the driver and front passenger from hitting on the steering wheel and instrument panel directly.

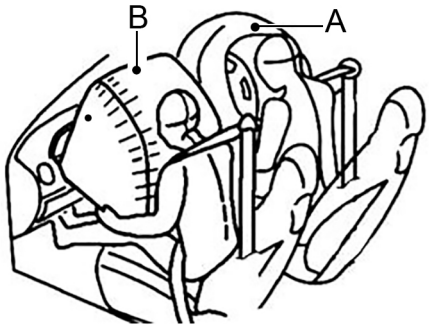

A – Driver airbag

B – Front passenger airbag

An airbag is mounted in the center of steering wheel and the other in the instrument panel above the glove box, respectively, marked with “AIRBAG”.

Inflation and deflation of airbags are completed within a very short period of time so that airbags will not have protective effects on second follow-up collision. To exert the protective function of front airbag, driver and passenger must wear seat belts and keep correct sitting posture when the vehicle is running. ◄

Do not press or knock the driver’s airbag cover plate by force to prevent the driver’s airbag from being deployed accidently and causing personal injury.

Do not place your pets or objects in front of the instrument panel or glove box or on the steering wheel equipped with an airbag. They will hinder the deployment of the airbag or cause serious casualties due to the large injection force when the airbag is deployed.

Do not modify, disassemble, knock or open any front airbag component or circuit. Otherwise, the airbag may suddenly inflate or the system will become inoperable, causing serious personal injury or fatality. ◄

When the vehicle is running, do not sit on the side of the seat or lean against the instrument panel. Any person standing against or very close to the airbag may be seriously injured or killed when the airbag inflates. Driver and passenger must ensure to keep a distance of at least 25 cm from the airbag. ◄

Contact an authorised PROTON service outlet immediately in the following cases:

- Front airbags have been deployed.
- The front airbag cover has cracks, scratches or other forms of damage.
- The front part of the vehicle was hit, but did not cause the front airbags to deploy. ◄

Side Airbag

Side airbag provides further protection for the driver and front passenger, based on the safety protection provided by seat belts. In case of a moderate or severe side impact, the side airbag can reduce personal injury by inflating and working with the seat belts simultaneously.

Side airbags can effectively reduce chest injuries for driver or front passenger.

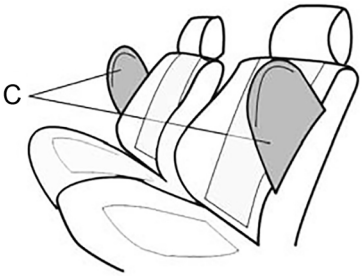

C – Side airbag

Side airbags are mounted in the seatback of the driver seat and front passenger seat, where they are marked with “AIRBAG”.

Due to the considerable speed and impact force when the side airbag is deployed, do not put your head and hands outside the window or close to the deployment area of the side airbag when the vehicle is driven. Otherwise, serious casualties may occur. ◄

Do not install seat cover on the seats that are equipped with side airbags. Otherwise, it may affect the deployment of the side airbag. ◄

Contact an authorised PROTON service outlet immediately in the following cases:

- Side airbags have been deployed.
- The door was hit but it did not cause the side airbag to deploy.
- The cover of seats at the side airbag assembly has cracks, scratches or other forms of damage. ◄

Before consulting an authorised PROTON service outlet personnel, do not do the following operations to avoid affecting the normal operation of side airbag:

- Install electronic devices such as mobile two-way radio communication devices.
- Modify the passenger side structures. ◄

Side Curtain Airbag*

Side curtain airbag provides further protection for the driver, front passenger and rear side passengers, based on the safety protection provided by seat belts.

In case of a moderate or severe side impact, the side curtain airbag can reduce personal injury by inflating and working with the seat belts simultaneously. Side curtain airbags can effectively reduce the head injuries of the driver, front passenger and rear outboard passengers caused by collision.



The side curtain airbags are mounted above the side pillars on left and right sides of the vehicle, marked with “AIRBAG” on it.

As the side curtain airbag has considerable speed and impact force when it is unfolded, do not put your head and hands outside the window or close to the area

where the side air curtain is deployed when the vehicle is driving. Otherwise, serious injuries may occur.◄

Do not install any decorative parts around the side curtain airbag, such as windshield, door glass, side pillar, roof side, or stick microphone or any other equipment inside the roof and on the auxiliary handles. When the side curtain airbag is deployed, these items will be thrown out under the strong deployment force of the side curtain airbag, resulting in personal injuries or affecting the operation of the side curtain airbag. ◄

Contact an authorised PROTON service outlet immediately in the following cases:

- The side curtain airbags have been deployed.
- The door was hit but did not cause the side airbag to deploy.
- When the front pillar, rear pillar and roof side member decoration or ceiling fitted with the side curtain airbags have been scratched, cracked or damaged in other forms.◄

Before consulting an authorised PROTON service outlet personnel, do not perform the following operations to avoid affecting the normal operation of side curtain airbag:

- Install electronic devices such as mobile two-way radio communication devices.
- Modify suspension system.
- Repair at or near the bracket.◄

Deployment of Airbag

Deployment of Front Airbag

A moderate or severe head-on collision of the vehicle at 25 km/h and above will cause the front airbags to deploy.

Always fasten the seat belts when the vehicle is running to minimize injuries in case of airbag deployment. The driver and the front passenger must adjust their seats so as to keep a sufficient distance from front airbags. ◄

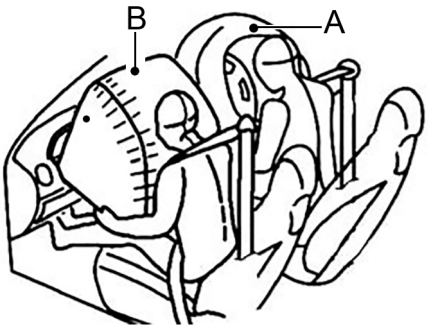

A – Driver airbag
B – Front passenger airbag
In the event of a collision, whether the airbag works depends on the collided object, the collision direction and the speed of vehicle deceleration caused by the collision. Two front airbags will be deployed under severe front impact.

Deployment of Side Airbag and Side Curtain Airbag*

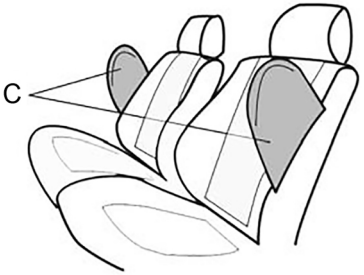

C – Side airbag



D – Curtain airbag

When the vehicle has a moderate or severe side impact and reaches the designed action value, the front side airbag and side curtain airbag will be deployed.

In case of side impact, the inflation of side airbag and side curtain airbag can reduce the risk of upper body and pelvis injury.

Cases in which Front Airbag May Not Deploy

- The vehicle is not started.
- When the collision occurs between the vehicle and deformable objects, such as utility pole and trees.

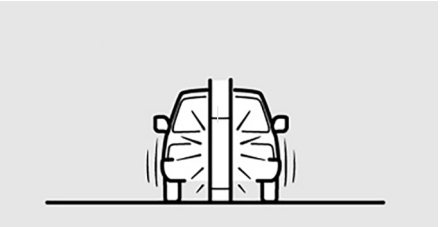

- When the vehicle collides against low objects like steps etc.

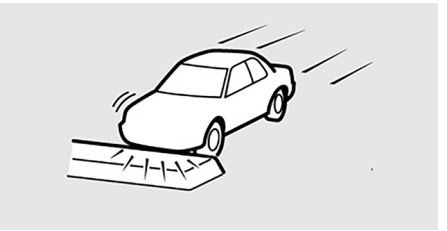

- When the vehicle falls down into a trench or pit suddenly.

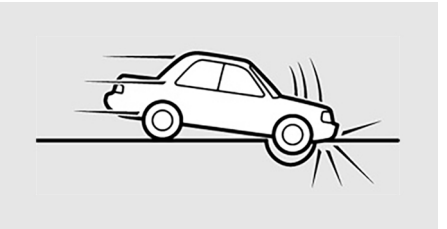

- When the vehicle collides under the rear of a truck.



- Rollover.

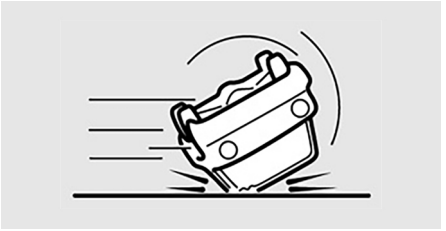

- Side impact, rear impact and slight front impact (minor head-on collision).

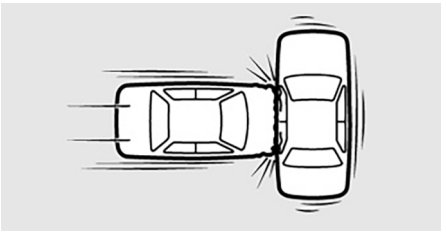

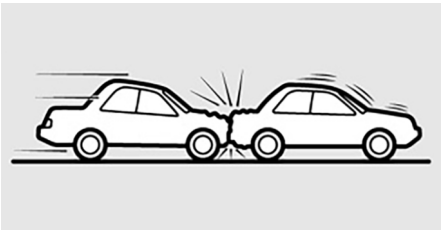

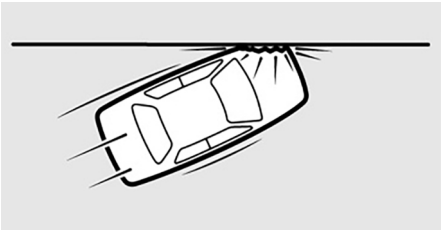

- The airbag system has failures.
- Other special cases.

Cases in which Side Airbag and Side Curtain Airbag May Not Deploy

- Front impact or near-front collision..



- Rear collision impact.



- Rollover or other special cases.

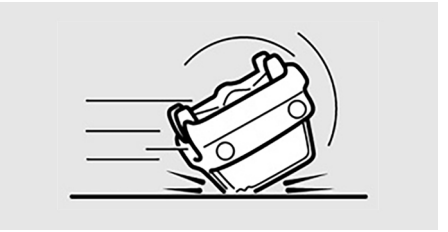

- Minor side collision impact.

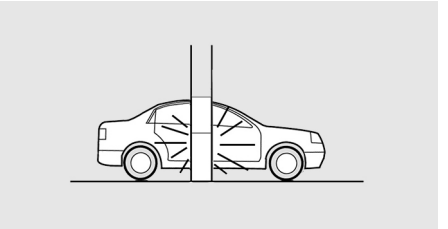

- The airbag system has failures.

Child Riding Protection

Selection of Child Restraint System (CRS)

Before installing any child restraint system, make sure the headrests are removed (applicable to seatback with removable headrest). ◄

Information of the Recommended CRS for the Vehicle

Child Weight	Recommended CRS
Group 0 : Less than 10 kg	Joie i-Spin 360
Group 0 +: Less than 13 kg	Joie i-Spin 360
Group I: 9 kg ~ 18 kg	Joie i-Spin 360
Group II: 15 kg ~ 25 kg	-
Group III: 22 kg ~ 36 kg	-

Note : The recommended CRS above is based on the available CRS technology and components at the time of the testing is done.

When full-sized rearward facing toddler CRS is installed on a rear seat, the front seat's seatback angle should be adjusted with upright angle corresponding to a torso angle of 15 degrees, then the CRS can be installed correctly without interference with front seat. ◄

Selection of Child Restraint System (5-seater)

ISO Fixture (ISOFIX) Types for Child Restraint System :
A - ISO/F3 : Full Height Forward Facing Toddler CRS
B - ISO/F2 : Reduced Height Forward Facing Toddler CRS
B1 - ISO/F2X : Extra Reduced Height Forward Facing Toddler CRS
C - ISO/R3 : Full Size Rearward Facing Toddler CRS
D - ISO/R2 : Reduced Size Rearward Facing Toddler CRS
E - ISO/R1 : Compact Rearward Facing Toddler CRS
F - ISO/L1 : Left Lateral Facing Position CRS (Folding Bed Type)
G - ISO/L2 : Right Lateral Facing Position CRS (Carrycot Type)

This 5-seater vehicle is capable of supporting the following CRS:

Seat position number		1	2	3	4	5
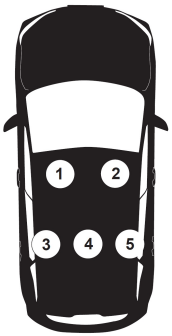	Seating position suitable for universal belted (Yes/No)	No	No	Yes	No	Yes
	i-Size seating position (Yes/No)	No	No	Yes	No	Yes
	Seating position suitable for ISOFIX lateral fixture (L1/L2)	No	No	No	No	No
	Seating position suitable for ISOFIX rearward facing fixture (R1/R2/R3)	No	No	R1/ R2/ R3	No	R1/ R2/ R3
	Seating position suitable for ISOFIX forward facing fixture (F2/F2X/F3)	No	No	F2/ F2X/ F3	No	F2/ F2X/ F3

Use of Child Restraint System

Infants and Younger Children

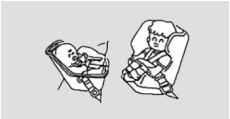

All seat belt system and airbag system of vehicle are not designed for protecting infants or younger children. Infants or younger children shall be always protected with proper child restraint system.

- If the shoulder belt twines around the neck of a child, the child may be severely injured and even killed when the seat belt is retracted. Do not let children stay alone in the vehicle or play with the seat belts.
- Make sure to not carry an infant or child in the arms in vehicle. In the event of a crash, infants and young children cannot be held due to the impact of the crash, and they should be fixed in appropriate child restraint system.
- The neck of an infant or young child is not fully developed, and his/her head is heavier than other parts of the body. In order to reduce the risk of neck and head injuries in a crash, infants and young children need comprehensive support.◀

Older children



Older children who are no longer fit to sit in a child restraint system shall wear seat belts. The instructions attached to child restraint system states the weight and height limits for the child sitting in it.

Children who meet the following applicable conditions shall use the child restraint system together with the seat belt:

- The children's knees cannot bend on the edge of seat when they try to sit on the seat as backward as possible.
- The shoulder belt cannot be placed on the children's shoulder when the seat belt is fastened properly.
- The children cannot wear the seat belt at a lower position and close to their hips.
- The seat belt cannot always be fastened properly when the vehicle is in motion.

Older child should wear the seat belt correctly. Make sure the seat belt does not cross the children's face or neck. The seat belt should be close to the children's hips. In case of a crash, the seat belt can provide additional restraint.

Make sure not to fasten the lap belt on abdomen. Otherwise, serious injury may occur in case of collision.

Children who has not fasten the seat belt may run into others who have fastened their seat belts or be thrown out of the vehicle in case of collision, resulting in serious or fatal injury.

Do not let two children share a single seat belt. Otherwise, the seat belt cannot properly disperse the impact force, which may lead to serious injury or even death in the event of a crash. ◀

Do not place the shoulder belt behind the back of the children when buckle up with a seat belt. Otherwise, serious injury or even death may be caused in case of collision. The seat belt should be fastened across shoulder and chest. ◄

Description of Child Restraint System

It is generally recommended to use the rearward facing child restraint system for infants and young children aged 3 to 4 years. For children who are not suitable with the rearward facing child restraint system due to their large size, the forward facing child restraint system can be used. For children whose body size is too large to fit in the forward child restraint system, use additional soft seat cushions (such as booster type child restraint system) to fasten the seat belt.

Installation of Child Restraint System

It is safer for children and infants to be properly secured in the child restraint systems in the rear seat.

When fixing a child restraint system in the rear seat, carefully read the instructions attached to the child restraint system and ensure that it is suitable to be mounted on this vehicle. ◄

Warning Labels

Warning labels can be found on the front and back of the sunvisor at the front passenger side, reminding that the vehicle is equipped with front airbags and the related precautions shall be observed.

Do not install any rear facing CRS at a seat that is under front airbag protection (in active state)!

Do not put a rear facing CRS on the front seat. Infants and young children may suffer severe injuries or even death if positioned too close to an airbag when it deploys. ◄

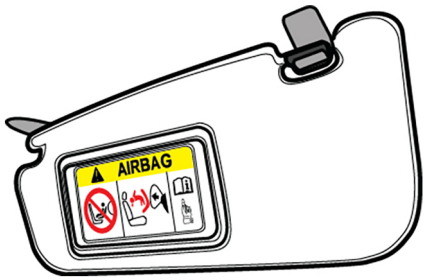

Installation of ISOFIX Child Restraint System

The lower ISOFIX mountings are mounted between the gaps between seat cushion and seatback of the left and right rear row seats.

Install the ISOFIX mountings of the child restraint system with the lower ISOFIX mountings on the left or right rear row seat.

It is not necessary to fix the child restraint system with a seat belt at this time. When installing and using the child restraint system, please follow the operation and safety

instructions of the manufacturer. Otherwise, the protection effectiveness may be affected.

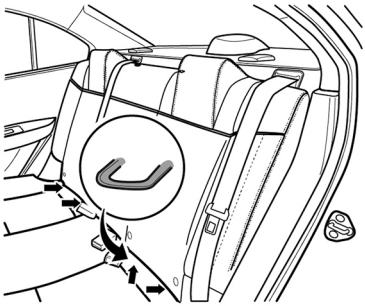

Confirm with the manufacturer of the child restraint system whether the child restraint system can be used for this vehicle model. ◄

Installing CRS with Lower ISOFIX and Top Tether Anchorages

Install the child restraint system with the lower ISOFIX mountings and the Top Tether anchorages according to the following procedures:

1. Lower the rear seat's headrest to the lowest position. Open the fixed lever cover.
2. Locate the ISOFIX fixing interface on the vehicle seat.
3. Align the ISOFIX connector of the child restraint system with the corresponding lower ISOFIX mounting at the chosen seat and insert it.

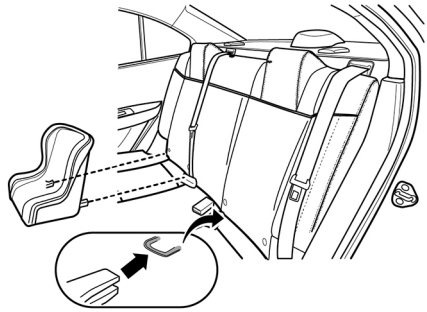

4. Confirm whether the connection is locked properly.
5. Align the top strap belt connector of the child restraint system with the corresponding top ISOFIX mounting (Top Tether) at the above of rear seat as shown. Open the cover and insert the connector to the ISOFIX mounting.

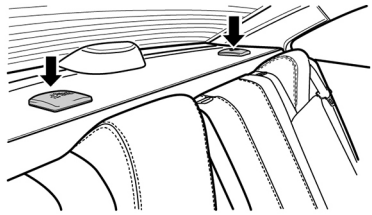

6. Inspect whether the connection is locked properly.

Ensure the top tether and the ISOFIX mounting is securely fastened. Push and pull the child restraint system in different directions to check whether it is secured.

Installation shall be carried out according to CRS manufacturer's instruction. ◄

If the child restraint system is not installed to the ISOFIX mounting correctly, severe injury or even fatal may occur to the child.

The ISOFIX connectors of the child restraint system and the ISOFIX anchorages of the vehicle are designed only to carry the load imposed by the proper installed child restraint system. Under no circumstances shall they be used for seat belts, harnesses or other objects and devices to be fixed on the vehicle.

Make sure to install the child restraints system only when the vehicle is stationary. When the ISOFIX child restraint system is correctly fixed to the ISOFIX fixing interface, a "click" sound will be heard. ◄

THIS PAGE IS INTENTIONALLY LEFT BLANK

Driving

Driving Instructions

Under the following conditions, pay special attention to lower parts of the vehicle to avoid scratches on the vehicle chassis.

- When driving on a road with poor conditions.
- When passing road kerb.
- When running on steep slopes.

Be careful when driving with the fully loaded vehicle. ◄

For any vehicle that is equipped with turbocharged engine, do not turn off the engine suddenly when driving or cruising in N gear (***Accelerating - stalling - Coasting in N gear*** method). At this time, the engine is at fully loaded and high temperature condition. Turning off the engine will stop the oil pump, and causing lubricant unable to remove the excess heat from turbocharger components. The turbocharger will damage due to overheat. ◄

New Vehicle Running-in

The running-in of new vehicle is mainly to improve the surface quality, friction and wear condition of the moving parts. This will extend the service life and reduce the fuel consumption. In the new vehicle running-in period, observe the following requirements:

- When starting and driving, do not fully press the accelerator pedal to the bottom.
- In the running-in period, keep driving the vehicle on flat roads. Do not drive on bumpy, muddy or sandy roads.
- Avoid idling the engine.
- Avoid sudden acceleration.
- Avoid sudden braking in the first 300 km mileage.
- Do not keep driving at the same speed for a long time, regardless of high speed or low speed. ◄

Driving in Cold Weather (below 0 °C)

90% of the wear and tear of the moving parts of the engine occurs in the cold condition. In order to reduce wear, extend the service life of the engine, and reduce fuel consumption, the following requirements must be complied with when starting a cold engine:

- After starting the vehicle, let it idling for 2~3 minutes before driving.
- After starting, drive the vehicle at low speed below 40 km/h, and then continue with normal driving after the coolant temperature indicator starts to change (50~60 °C). ◄

Prolonged short-distance driving in cold weather may prevent the coolant temperature from reaching the middle mark on the gauge (engine normal operating temperature), leading to engine oil deterioration, increased wear of moving engine parts, and higher fuel consumption.

If the coolant temperature of the vehicle (water temperature gauge) does not reach the middle mark line after one consecutive week of driving, drive the vehicle in the following driving conditions once to extend the service life of the engine oil:

- **Urban conditions:** the average speed is 30~40 km/h, the driving time is more than 50 minutes.
- **High-speed conditions:** the average speed is higher than 80 km/h and the driving distance is more than 30 km. ◄

Economical Driving

Different driving habits may result in up to 10% ~ 15% variance in fuel consumption. Please drive economically for energy saving and environmental protection.

Make sure to drive safely and observe traffic rules and regulations. Do not interfere with others and the road traffic. ◄

1. Stable starting and accelerating
   Fuel consumption is high when starting and accelerating. Avoid stepping the accelerator pedal fully down to the floor during starting or accelerating when driving the vehicle. Stable starting and accelerating helps to save fuel.
2. Keep an economical driving speed
   Economical speed is 40 ~ 60 km/h on general roads and 80 ~ 100 km/h on highways. Maintaining an economical speed, while prioritizing safe driving, helps improve fuel efficiency.
3. Avoid unnecessary braking
   Keep a proper following distance from the vehicle ahead (preceding vehicle) and try to avoid frequent braking. Slow down in advance when approaching a red light, and let the vehicle coast in drive (D) gear. Avoid sudden braking.
4. Reduce engine idle speed
   Shut down the engine when parking for a long time, the engine consumes fuel when idling. Turn off the engine when vehicle stop exceeds 1 minute in the case of traffic jam and waiting for a red light for a long time. Fuel consumed at idle speed within 30 ~ 40 seconds is more than fuel required to restart the engine.
5. Keep low wind resistance
   Opening windows when driving at high speed will significantly increase the wind resistance, resulting in higher fuel consumption. Close the windows when the vehicle speed is higher than 80km/h.
6. Maintain correct tyre pressure
   Check tyre pressure regularly. Too low tyre pressure increase rolling resistance of tyres, leading to higher fuel consumption.
7. Minimise operation of A/C system
   The use of A/C will significantly increase engine load, please use it when necessary. Open windows for ventilation at low speed. The internal circulation mode will save more energy when you use air conditioner.
8. Reduce the vehicle load
   Each kilogram of additional load may increase fuel consumption. Clear unnecessary luggage on vehicle regularly.
9. Regular vehicle maintenance
   Maintain the vehicle as per the specification to keep vehicle in good condition. A good engine operating condition will not only improve driving safety but also reduce fuel consumption.
10. Plan the driving route properly
    Optimize the route and try to avoid traffic jam. This will save both time and fuel consumption.

11. Do not change the size of tyre at will. Using larger or wider tyre will increase fuel consumption.

Driving Through Water

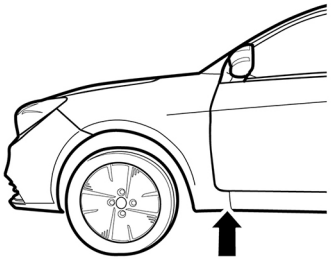

To prevent vehicle being damaged when driving through water (e.g. flooded roads), it is necessary to pay attention to the following precautions:

1. It is necessary to confirm the water depth before driving through water. The water level should not go above the edge of the side member as shown above.
2. Drive at low speed, otherwise waves may form in front of the vehicle, which could cause water to enter the engine air intake system or other parts of the vehicle.
3. Do not park, reverse, turn off or start the engine in water under any circumstance.

When the vehicle runs on the road with water, mud, etc., the braking performance may be affected and the braking distance may be extended, which increase the risk of accident.

Avoid sudden or emergency braking immediately after driving through the water.

After driving through water, the brake must be cleaned and dried as soon as possible by intermittent braking. Brake when traffic conditions permit, to dry and clean the brakes and avoid traffic accidents. ◄

Certain parts of the vehicle such as the engine, transmission, chassis, or electrical system may be severely damaged when driving through water.

The wave created by other vehicle from the opposite direction may exceed the allowable water level of this vehicle.

Pits, wallows or stones may be hidden in water. They will make driving through water more difficult.

Do not drive through salt water. Salt causes vehicle becomes rusty. Immediately use clean water to wash all metal parts that are in contact with salt water.

After driving through the water, it is recommended to go to an authorised PROTON service outlet for inspection. This is to identify potential hazards and ensure driving safety. ◄

Parking the Vehicle

- Park the vehicle on a flat, solid and safe road that does not affect the traffic flow of other vehicles.
- When parking, firstly step on the brake pedal until the vehicle stops slowly and stays still. Then, push P button to place the gear in P position and pull up the EPB switch to apply the electric parking brake (EPB).
- If there are combustibles under the vehicle, they may catch fire easily when in

contact with high temperature parts of the exhaust system. Do not park the vehicle if there are papers, leaves, dry grasses and other combustibles under the vehicle.

Do not leave children or persons with incapabilities inside the vehicle. They may release the parking brake or operate the gear shift lever, causing the vehicle to move and may result in personal injury or fatality. ◄

Precautions when operating the turbocharged engine:

Avoid turn off the engine immediately when running at high speed and full load. Gradually slows down until the vehicle stop. Idle for 3 to 5 minutes before turn off the engine to prevent damage to the turbocharger due to engine oil shortage in bearings or overheating of parts.

Avoid idling the engine for long periods of time (no longer than 20 minutes). ◄

Vehicle Starting

Keyless Start

Starting the Engine

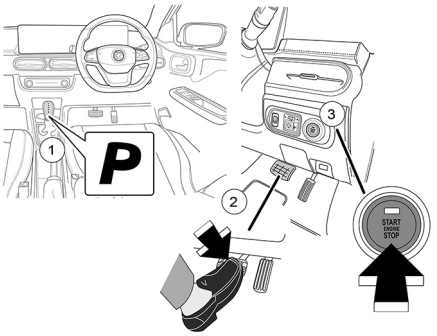

Before starting the vehicle, carry the valid intelligent key. Start the engine by following steps below.

1. Put the gear to P (or N) position.
2. Press the brake pedal.
3. Press the ignition switch (push start button).

- Before starting the vehicle, check that the driver seat, steering wheel, interior rear view mirror and door mirrors (side mirrors) are adjusted to a safe comfortable position.
- Before starting the engine, check whether the brake pedal can be fully pressed.
- Start the vehicle in accordance with local environmental laws and regulations.
- Check whether the surrounding environment is suitable for starting the vehicle. If not, do not start the vehicle.

- If the engine has not reached its optimum operating temperature, do not keep the engine running at high speed (rpm) for a long time. Otherwise, the engine may be damaged.
- Do not take the intelligent key out of the vehicle or operate the ignition switch when driving. This may cause the engine stops running (engine shutdown). ◄

If the vehicle with turbocharged engine is changing the engine oil, replacing the oil filter, installing new turbocharger or starting the engine that has been out of service for a long time, it should run at idle speed for a few minutes before full-load operation to ensure good lubrication. ◄

Stopping the Engine

1. Make sure that the vehicle has stopped.
2. Place the gear in Park (P) position.
3. Press the ignition switch to OFF position (shutdown the engine).

Do not press the ignition switch before the vehicle stops completely. ◄

Backup Program for Vehicle Starting

If the following conditions occur, the meter instrument may prompt that the intelligent key is not detected when starting the vehicle:

- The vehicle is located in an area with strong signal interference.
- The intelligent key's battery level is low.
- The keyless start function has failed.

At this time, start the vehicle as per the following steps:

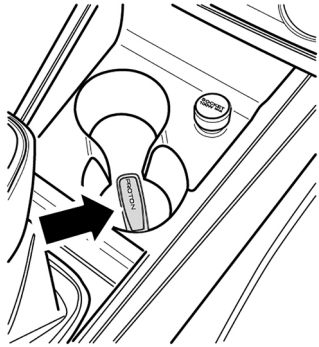

1. Place the intelligent key at the key identification area as shown in figure (at the key symbol area inside the front cup holder).
2. Shift the gear to P (or N) position.
3. Press the brake pedal.
4. Press the ignition switch to start the vehicle.

If the keyless start function still fails to function normally after the intelligent key battery is replaced and the vehicle is driven outside of the interference area, contact an authorised PROTON service outlet as soon as possible. ◄

Gear Shift Operation

Gear Information

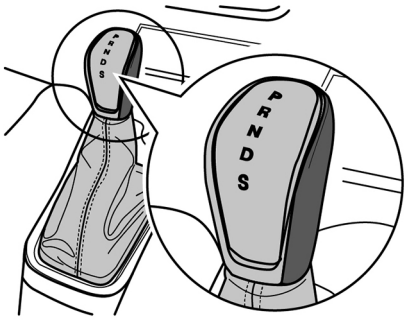

Gear Shift Lever

Push the gear shift lever forward or backward to switch among the following gears: Park (P) gear, Reverse (R) gear, Neutral (N) gear and Drive (D) gear.

Gear Operation

Park (P)

After the vehicle has completely stopped, press the safety button on gear shift lever and switch the gear to Park (P) position. Pull up the parking brake lever to engage the parking brake. Then, both automatic transmission and the vehicle's service brakes will be locked.

In any case, do not switch the gear to Park (P) position when the vehicle is moving. Otherwise, it will cause serious mechanical damage and the vehicle can be out of control. The automatic transmission's service life will also be affected. ◄

Drive (D)

Start the engine with the gear in Park (P) or Neutral (N) position. Press and hold the brake pedal for at least for three seconds until the engine runs smoothly.

Press and hold the brake pedal again. Push the button and push down the parking brake lever to release the parking brake. Move the gear shift lever to Drive (D) position, gradually release the brake pedal and gently press the accelerator pedal to drive forward.

Make sure to engage the gear first and only then press the accelerator pedal. Do not change the gear position while pressing the accelerator pedal, or press the accelerator pedal first and then engage the gear. ◄

Reverse (R)

When the engine is still idling and vehicle stops completely, press and hold the brake pedal. Push down the parking brake lever to release the parking brake.

Push the gear shift lever to Reverse (R) position. Gradually release the brake pedal and gently press the accelerator pedal to reverse the vehicle.

Gear Shift Lever Lock

Auto Shift Lock

Gear shift lever cannot be moved from Park (P) gear to other gear position when the ignition switch is in the OFF position. Driver needs to turn ON the ignition switch to shift the gear position.

Always press the brake pedal when moving from the Park (P) gear position into another gear position to prevent accidental movement of the vehicle which can cause injury to person inside or around the vehicle. ◄

Manual Shift Lock Release

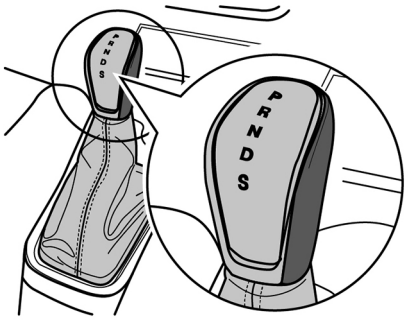

Gear Shift Lock Release Button

The gear shift lock release button is located inside the cover of gear shift lever. It is not advisable to pry open the cover and release the shift lock manually.

Contact an authorised PROTON service outlet for inspection and guidance.

Intelligent Driving System

Intelligent Driving System

Introduction to Intelligent Driving System

Front Camera*

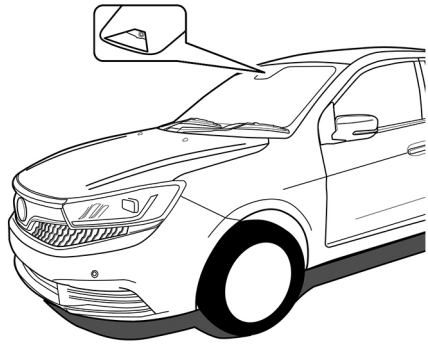

The intelligent driving system (IDS) recognises the lane boundary and detects the target through the front camera.

Always keep the front camera clean. The visual field of front camera shall not be blocked by any pollutants (such as rain, snow, fog, water vapor, ice and frost, leaves, bird droppings, etc.) or interfered by strong light. Otherwise, the performance of intelligent driving will be affected.

The front camera has blind spots and limited distance recognition, making it ineffective at detecting objects beyond or at the edges of its field of view.

- In adverse conditions such as rain, snow, fog, or dust, the front camera's recognition capability may be affected, potentially leading to reduced system performance or temporary deactivation. The driver must continuously monitor the

vehicle's status and be prepared to take control at any time.

- If a system failure occurs in the front camera, the meter instrument display will prompt in text. Go to an authorised PROTON service outlet for maintenance.
- In order to protect the electronic components, the system function will be temporarily unavailable when the front camera is at extremely high temperature. The meter instrument display will prompt in text. When the temperature drops sufficiently, the front camera unit will automatically restart and the system function will return to normal.
- If the visual field of front camera is blocked, the vehicle enters a dark area, there is a sudden change in surrounding light, or strong light interference occurs, system performance may be reduced or certain functions may be deactivated. The driver should always monitor the vehicle's status and be ready to take control.
- Do not modify the front camera. When the front camera is subject to strong vibration or even slight impact, the calibration will be affected and may need to be re-calibrated. Deformation, damage, replacement, or coating of the front windshield may also impair the front cameras's accuracy of object recognition. ◄

Blindness of front camera is a normal reaction under certain conditions.

Without blocking the view of front camera, the driver may avoid dark surrounding and direct sunlight, and then the system will recover itself. If it cannot be recovered, go to an authorised PROTON service outlet for maintenance. ◄

When the whole vehicle is powered on (engine start), the intelligent driving system needs to be initialised, and it cannot work normally during initialisation process. ◄

Medium-range Radar*

1. Rear Side Medium-range Radar

The intelligent driving system detects targets through rear side medium-range radar. Please note the followings during daily use:

- Adverse weather conditions such as heavy rain, snowstorms, or dense fog may reduce the performance of the rear side medium-range radar, potentially causing some targets to go undetected or be detected too late.
- Keep the rear side medium-range radar clean. No obstacles should obstruct the field of view of the rear side medium-range radar, as this may affect the performance of the intelligent driving system.
- Under certain exceptional conditions, the performance of the rear side medium-range radar may be reduced.
- Do not modify or refit the rear side medium-range radar. Strong vibrations or even minor impacts can affect its calibration and performance.

If the surface of rear side medium-range radar is obstructed or contaminated, the meter instrument display will prompt both visual text and audio alarm to remind the driver.

The rear side medium-range radar may experience reduced detection capability under certain road conditions, which is a normal response. To restore normal function, ensure the radar's surface is clear and drive the vehicle under typical road conditions for a period of time. If the radar does not return to normal operation, go to an authorised PROTON service outlet for maintenance.

In the following situations, please visit an authorized PROTON service outlet for professional calibration of the rear side medium-range radar:

- The rear side medium-range radar has been removed and installed.
- The toe-in and/or rear wheel camber have been adjusted during four-wheel alignment.
- After a collision.
- The intelligent driving system is degraded or abnormal. ◄

After removing the plastic mounting clips of the rear side medium-range radar, the clips should be replaced to ensure the installation accuracy of the radar. ◄

Lane Departure Warning (LDW)*

The Lane Departure Warning (LDW) function operates within a speed range of 60 km/h to 180 km/h.

LDW is a part of lane keep assist system that warns the driver when the vehicle deviates from the lane unconsciously. Unintentionally lane departure includes both already happened or imminent lane departure.

Using the front camera, the system detects lane line markings, kerbs, and oncoming vehicles. It also calculates the distance between this vehicle and both the left and right lane boundaries, as well as approaching vehicles in adjacent lanes.

In certain situations, it may also prompt a visual or audible warning to remind the driver to keep the vehicle in the lane.

LDW operates at up to maximum speed of 180 km/h. The driver is responsible to maintain safe driving speed in accordance with road conditions and road speed limits. ◄

When the vehicle is on (engine start), LDW will start self-check, and this function is not available at this moment. ◄

Make sure the front camera surface is clean. Dirty front camera, bad weather conditions and fading lane lines may affect the performance of LDW. ◄

LDW is only suitable for the use on expressways, urban main roads or elevated roads with clearly marked lane lines. The driver must remain alert and fully responsible for vehicle control at all times.

While using the LDW, the driver must keep both hands on the steering wheel,

continuously observe the road ahead, and monitor surrounding traffic.

Do not use LDW in urban streets, construction areas, narrow paths, or roads where cyclists or pedestrians may be present.

Do not rely on LDW to determine the appropriate driving route. The driver must be ready to intervene immediately whenever required.

Failure to adhere to these instructions may lead to serious injury, fatality, or significant property damage. ◄

The driver must maintain full attention and sound judgment at all times, ensuring the vehicle is operated at a safe speed, keeps a proper distance from other vehicles, and complies with all applicable traffic laws and regulations. ◄

Function Selection

Select the following on the multimedia display screen in sequence:

Vehicle Setting → **ADAS** → **LDW**, and select to enable or disable the lane departure warning function in this interface.

When LDW is enabled, the LDW status indicator on the meter instrument display will turn on in green.

Meter Instrument Display

Meter instrument display will show information of the system working status.

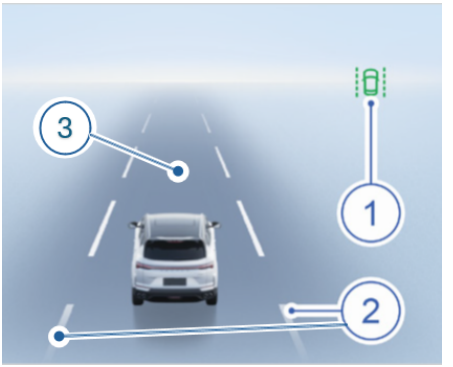

1. LDW Status Indicator
2. Lane Line
3. Lane Shading

LDW Status Indicator

When LDW function is enabled, the LDW status indicator (1) lights up in green.

When LDW has any failure, LDW status indicator (1) will turn to red.

The LDW status indicator (1) will turn off when the LDW functions is turned off or disabled.

Lane Line

When LDW does not detect the lane line, the lane line (2) image are not displayed.

When LDW is not enabled (turn off) but the lane line is detected, the lane line (2) will be displayed in grey.

When LDW system is enabled (on standby mode), the lane line (2) are displayed in white.

When the lane departure warning is activated, the lane line (2) are displayed in red.

When the system is intervened by the steering wheel torque (driver turns the steering), the lane line (2) are displayed in blue.

Lane Shading

When LDW is enabled and detect the lane line, the lane shading (3) will be highlighted. When LDW is not enabled (turn off), does not detect the lane line, or the system has any failure, the lane shading (3) will be displayed in grey.

Due to limitation of front camera performance, the curvature of lane line may be detected and displayed inaccurately, for example straight road is displayed as curved road. ◄

System Limitations

Under the following road conditions, the performance of LDW may be reduced or fail to operate. The driver must remain alert and control the vehicle:

- Roads with a very small curve radius.
- Roads with no visible, faded, or missing lane line (or markings).
- Road intersections areas.
- Roads with vehicle marks, such as tyre tracks or marks.
- Roads where the number of lanes increases or decreases suddenly.
- Roads where there is a significant difference between the original and new lane (e. g. road widening or temporary diversions).
- Roads or pavements with potholes, bumps, or surface undulations.
- Construction zones, where the system cannot detect temporary road signs such as cones.
- Ultra-wide or ultra-narrow road size, which fall outside system detection parameters.
- Roads where lane lines turn sharply or highly winding roads.
- Adverse weather conditions with reduced visibility, such as fog, heavy rain, or snow.

The visual field of front camera shall not be blocked by pollutants, eg., if it is completely covered by snow, LDW will deactivate and meter instrument will prompt message that the front camera is obscured and required to be cleaned.

The installation of front camera may affect LDW performance due to vibration or impact. It is necessary to calibrate the front camera again.

Autonomous Emergency Braking (AEB)*

The autonomous emergency braking (AEB) system continuously monitors the distance and relative speed of objects in front of the vehicle.

In case of late braking, insufficient braking force or no braking action at all by the driver, the system will prompt warning and apply brakes to assist the driver to avoid or mitigate the collision.

The sensor used by the autonomous emergency braking (AEB) system is:

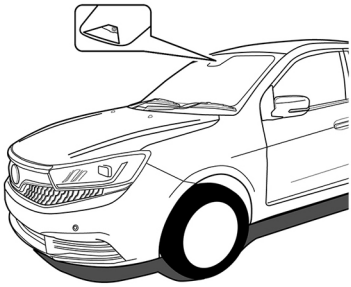

1. Front camera

No automatic system can guarantee full functionality in all driving conditions. Do not intentionally drive the vehicle toward people or objects to test the AEB performance. Otherwise, it may cause traffic accidents and serious casualties.

- This system is a supportive feature only and may not detect all pedestrians or vehicles in every situation. The driver remains fully responsible for safe driving and must maintain a safe following distance.
- The system can only provide warnings and limited braking assistance. The driver must remain alert at all times, maintain full responsibility for safe vehicle operation, and comply with all applicable traffic laws and regulations.
- For safety reasons, the system will not operate if the driver's seat belt is not fastened.
- The AEB system typically operates in the background unnoticeable by the driver. When a potential hazard is detected, the system may prompt a warning or apply braking to help protect the occupants. Due to inherent system limitations, false triggers may occasionally occur. The driver must remain vigilant and aware of the surroundings at all times, and ready to take control of the vehicle when necessary.
- The front camera may not reliably detect hazardous obstacles ahead in all situations. Adverse weather conditions such as rain, snow, fog, and etc., can significantly reduce system performance. In such cases, certain objects may not be detected or being detected too late for the system to respond effectively.
- The system does not respond to animals, small vehicles (e.g. tricycles), or vehicles with irregular appearances, such as oversized vehicles, tractors, trailers, mud trucks, sanitation vehicles, and sprinklers. Additionally, the system cannot detect or respond to oncoming or crossing vehicles.
- For safety reasons, AEB system requires the support of ESC system. The AEB system will not operate when the vehicle

is stationary, parked, or if the driver chooses to turn off the ESC system manually.

- If the vehicle experiences a strong impact or significant vibration, the position of the front camera may shift, potentially leading to reduced system performance. In severe cases, the system may display a fault warning via the AEB status indicator. Go to an authorised PROTON service outlet for inspection as soon as possible.
- Keep the outer surface of the front camera clean, to ensure its optimal performance. A dirty or obstructed camera can degrade system functionality and, in severe cases, may cause the AEB system to malfunction.
- The system may occasionally apply unnecessary braking in complex driving environments. This may occur when driving through construction areas, over railway tracks, on roads with manhole covers, in underground parking structures, or in situations where water spray or splashing occurs in front of the vehicle.
- Even when the system successfully detects a target, its performance may vary due to differences in vehicle types, pedestrians, surrounding environments, and road conditions. As a result, the system may not always perform consistently in all situations.
- If the driver intervenes by pressing the accelerator pedal or taking steering control during autonomous emergency braking event, the system will cancel the braking operation, even if a collision cannot be avoided.
- During autonomous braking, the driver may need to apply greater force to the brake pedal if manual braking is required.
- Strong sunlight, reflected light, and extreme light contrasts may make it difficult for the driver to see visual warning signals and can also affect the front camera's detection capabilities.
- The field of view of the front camera is limited. In certain situations, the system may detect vehicles or pedestrians later than expected, or may fail to detect them entirely.
- Keep the area around the front camera clean at all times to ensure proper operation of the system. Do not place or attach any objects in front of or near the camera, as this may interfere with its function and cause the system unable to operate properly.
- The performance of AEB system may be reduced or unavailable if the front camera is obstructed or its functionality is limited by dirt, debris, or environmental factors.
- On wet or slippery roads, braking distances are significantly increased, which can reduce the AEB collision mitigation performance.
- Additionally, if the interior temperature becomes excessively high, the front camera may temporarily shut down, and the system may fail to issue warnings during this period.
- AEB is not active at low vehicle speeds. Therefore, the system will not apply braking when this vehicle is approaching a

vehicle or pedestrian at low speed, such as during parking manoeuvres. ◄

Function Selection

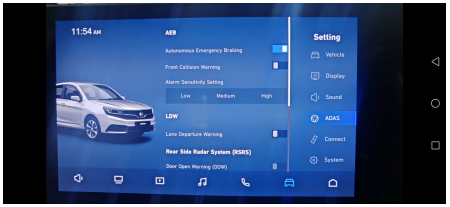

Select the following on the multimedia display screen in sequence: Vehicle Setting → ADAS → AEB, and select to enable or disable the Autonomous Emergency Braking and Front Collision Warning (FCW) function in this interface.

The AEB system (consist of AEB and FCW functions) is a safety feature enabled by default with each ignition cycle. Once AEB is enabled, the front collision warning function can also be enabled, and the desired sensitivity level may be selected in this interface. The selected sensitivity setting is automatically stored, so drivers do not need to reconfigure it each time they start the vehicle.

Alarm Sensitivity Setting

The alarm sensitivity setting for front collision warning function has three levels:

1. **Low sensitivity:** indicates a shorter alarm distance and the alarm time is relatively late (FCW will prompt warnings when very close to the potential hazard).
2. **Medium sensitivity:** indicates a moderate alarm distance and the alarm time is between low and high.
3. **High sensitivity:** indicates a far alarm distance and the alarm time is relatively early (FCW will prompt warnings earlier, at a greater distance from the obstacle).

If the alarm triggers too frequent, consider selecting a lower sensitivity setting to reduce the number of warnings.

Function Types

When the AEB system detects a danger, it will assist the driver in the following ways:

- **Safety Distance Warning**
  This function operates when the vehicle speed reaches 65 km/h or higher during the non-emergency situations. It alerts the driver when the following distance to the vehicle ahead becomes insufficient and need to adjust driving behavior to maintain a safe and reasonable distance.



- **Front Collision Warning (FCW)**
  When the vehicle speed reaches 30 km/h or higher, the system will continuously assess the potential collision risk and alert the driver through audible or visual warnings on the instrument meter display if a threat is detected.
- **Emergency Brake Assist (EBA)**
  When the vehicle speed is at 30km/h or higher, if the system detects that the driver's braking input is insufficient in a

hazardous situation, it will automatically provide additional braking force to help reduce the risk or severity of a collision.

- **Automatic Emergency Braking**
  If the driver fails to apply effective braking in critical situation, the system will intervene and initiate automatic emergency braking to avoid or mitigate collision. This function is capable to reduce vehicle speed up to 60 km/h (speed reduction value), depends on the situation.

Function Activation

Vehicle Collision Mitigation Assist

The vehicle collision mitigation assist can avoid or mitigate the collision with other vehicles ahead.

Main application scenario: This vehicle straight rear-end collision to other vehicle at front.



When FCW function detects a collision risk, it alerts the driver with a graphical and textual warning, accompanied by an audible alarm through meter instrument display to warn the driver of an imminent collision and prompting the driver to brake in time.

This function operates within a speed range of 5 ~ 150 km/h.

Cyclist Collision Mitigation Assist

The cyclist collision mitigation assist can avoid or mitigate the collision with two — wheeled vehicle such as bicycle or motorcycle.

Main application scenes: cyclist crossing a road in front of this vehicle or straight rear-end collision to other two-wheeled vehicle at front.

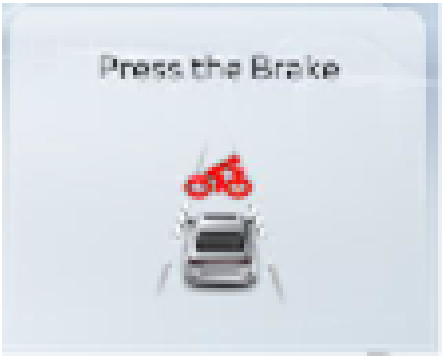

When FCW function detects a collision risk, it alerts the driver with graphical and textual warning, accompanied by an audible alarm through meter instrument display to warn the driver of an imminent collision and prompting the driver to brake in time.

This function operates within a speed range of 5 ~ 80 km/h.

Pedestrian Collision Mitigation Assist

The pedestrian collision mitigation assist can avoid or mitigate the collision with pedestrians in front of this vehicle.

Main application scenes: Pedestrians crossing a road in front of this vehicle.

This pedestrian pre-Warning function alerts the driver on the potential collisions with pedestrians by providing an audible warning and a graphical prompt through meter

instrument display. This early warning helps the driver react in time to reduce the risk of a collision.



This function operates within a speed range of 5 ~ 80 km/h.

The AEB system may become unavailable or fail to operate correctly if the front camera is obstructed or its detection capability is reduced due to adverse environmental conditions and system limitations. ◄

Target Detection

AEB can detect such obstacle targets as passenger cars, trucks (lorry), buses and pedestrians.

Vehicles

AEB can detect most vehicles that are stationary or running in the same direction as this vehicle.

Vehicles can only be detected within a certain range at night when the front combination lamps are functioning and properly turn on.

Cyclist

For the system to operate effectively, it must detect a complete and accurate outline of both the cyclist and the two-wheeled vehicle (such as bicycle or motorcycle), which must also be designed for adult use.

The cyclist must be an adult, and the system relies on clear recognition of key human body features such as the head, arms, shoulders, thighs, upper and lower body, alongside the shape of two-wheeled vehicle. This detection must align with standard human movement patterns.

The system may not function correctly if the cyclist or two-wheeled vehicle is partially obscured, insufficient contrast between the target and surrounding background, or if the two-wheeled vehicle is carrying large or bulky items. Under these conditions, the system may fail to identify the necessary elements, and as a result, braking functionality will not be activated.

Pedestrians

The system can only function effectively when it detects a complete and clearly defined pedestrian shape. This requires accurate recognition of key human body features such as the head, shoulders, arms, torso, thighs, and legs, in conjunction with typical human movement patterns.

Pedestrian detection also relies on visual contrast between the pedestrian and the surrounding environment. For example, detection is more reliable when the pedestrian's clothing colour contrasts sharply with the background.

If the contrast is low, the system may delay in detection or fail to detect the pedestrian altogether, which can result in delayed or absent warnings and braking intervention

The system may not detect pedestrians who are partially obscured, wearing shape-concealing clothing, shorter than 0.8 metres, or

carrying large objects that distort their silhouette. In such cases, system intervention and automatic braking may not be triggered.

Meter Instrument Display

When the distance between this vehicle and vehicle ahead is far, the vehicle ahead image at meter instrument will be displayed as blue.



When the distance between this vehicle and vehicle ahead is near, the vehicle ahead image at meter instrument will be displayed as yellow.



When the distance between this vehicle and vehicle ahead is too close and driver need to intervene by pressing the brake pedal, the vehicle ahead image at meter instrument will turn to red.



If no vehicle ahead is detected or too far from detection range, the vehicle ahead image at meter instrument will be grey.

AEB System Indicator

When the AEB system is manually deactivated, the AEB OFF indicator will illuminate on the meter instrument.

If the system experiences a malfunction, the AEB failure warning light will illuminate on the meter instrument to alert the driver of the issue.

Contact an authorised PROTON service outlet for inspection as soon as possible.

Front Departure Alert (FDA)*

The front departure alert (FDA) function uses the front camera to monitor the status of the vehicle ahead. When the preceding vehicle in front is detected has moved a certain distance forward, FDA will notify the driver via prompt message and audible alarm if this vehicle still has not begun to follow or the driver does not initiate to move the vehicle (by pressing accelerator pedal).



- The FDA function is an auxiliary driver assist feature and it can not replace the driver's visual monitoring and decision making on the traffic conditions. The driver remains fully responsible for operating the vehicle safely at all times.
- The detection performance of the front camera may be affected by various factors such as complex traffic situations, road layout, adverse weather conditions, and low visibility environments. Under such conditions, the FDA function may fail to detect the preceding vehicle or detect it inaccurately, and the FDA function may not activate or provide alerts. ◄

Function Activation

Select the following on the multimedia display screen in sequence:

Vehicle Settings → ADAS → FDA

In this interface, select to turn on or turn off the Front Departure Alert function.

Function Limitation

In the following situations, the front departure alert function may not be triggered, including but not limited to:

- Pedestrians, bicycles, motorcycles, etc. are detected in front of this vehicle.
- There are no vehicles directly ahead to be monitored.
- The gear is not in the Drive (D) position.
- The preceding vehicle is at a considerable distance, exceeding the function's detection range.
- The stopping duration between the preceding vehicle and this vehicle is too short for the FDA function to trigger an alert.
- The front camera is obscured (e. g. by dirt, snow, or fog) or its detection performance is limited due to environmental factors.

Rear Side Radar System (RSRS)*

The system detects the rear side of the vehicle based on the rear medium-range radar on both sides of rear bumper.

These radars are used for Lane Change Assist (LCA), including the Blind Spot Detection function, Rear Cross Traffic Alert (RCTA), Rear Collision Warning (RCW) and Door Opening Warning System (DOW) functions.

When the vehicle is powered on (engine start), the rear side radar assist system will start self-check, and the system function is not available during this stage. ◄

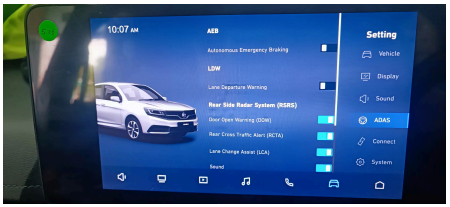

Select the following on the multimedia display screen in sequence: Vehicle Setting → ADAS → Rear Side Radar System (RSRS).

Choose to enable or disable the functions required in this interface. The enable or disable state of all functions remain as the previous setting.

The system enhances driving safety by providing warnings through various methods, including illumination or flashing of the blind spot detection indicator on the exterior rearview mirrors (side mirrors), prompts visual message on the meter instrument, including audible alerts, and flashing of the hazard warning lights (when necessary).

When the vehicle is powered on or engine started, the blind spot detection (BSD) status indicator in the meter instrument will illuminate in green, indicating that the system is operating normally.

If the system detects vehicle at blind spot area, the BSD status indicator at instrument meter will turn to yellow, together with flashing of the BSD indicator at the corresponding door mirror.

If the BSD status indicator illuminates in red, it signifies a system malfunction.

- Please keep both sides of rear bumper surface clean.
- This system is only for driver assist, and it cannot replace the driver's safe driving.
- Do not dismantle or exchange the rear side medium-range radar. ◄

Door Opening Warning (DOW)

When this vehicle is stationary or moving at low speed, the door opening warning (DOW) function will use rear side medium range radar to detect the approaching moving object from the rear left side and rear right side areas.

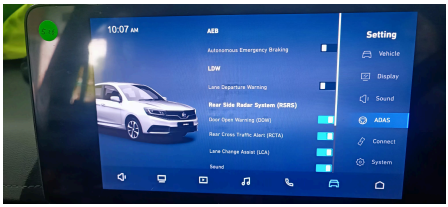

Select the following on the multimedia display screen in sequence:

Vehicle Setting → ADAS → Rear Side Radar System (RSRS).

Select the Door Opening Warning (DOW) to turn on or turn off this function.

If there is a potential collision risk when opening the door, the blind spot detection indicator on the door mirror will illuminate or flash, accompanied by an audible warning to alert the driver to the danger.

The detection of the rear approaching targets includes the following targets :

- Four-wheeled vehicle
- Two-wheeled vehicle
- Running pedestrians (detection performance may not be guaranteed)

In some situations, DOW function may not operate effectively. These include:

- Adverse weather conditions such as rain or snow.
- Vehicles that are approaching or leaving at very high speed or too slow.
- Rear vehicle that approach this vehicle after changing lanes from the adjacent lane.
- Situations involving sharp turns, bends, ramps, or similar road conditions.
- When detecting smaller targets, such as pedestrians, cyclists, etc.
- When detecting stationary or slow-moving objects (targets).

After the ignition switch is OFF (turn off the engine) for 3 minutes or the vehicle is locked and powered off, the DOW function will stop working. ◄

Rear Cross Traffic Alert (RCTA)

The Rear Cross Traffic Alert (RCTA) function uses rear side medium range radar to monitor approaching objects.

If a potential collision is detected with vehicles, motorcycles, bicycles, pedestrians, or other rear cross-traffic, the blind spot detection indicator lamp on the corresponding door mirror will illuminate or flash.

The RCTA function will also alert the driver through audible warnings and visual alert, prompting timely driver response to mitigate the risk of rear side collision when reversing or reverse parking out process.

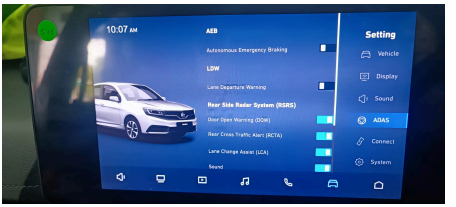

Select the following on the multimedia display screen in sequence:

Vehicle Setting → ADAS → Rear Side Radar System (RSRS).

Select the Rear Cross Traffic Alert (RCTA) to turn on or turn off this function.

This function operates during low-speed reversing. When a potential collision is detected, RCTA provides the driver with a visual warning (danger alert via the blind spot detection indicator on the corresponding door mirror) and an audible warning (alert from multimedia interface).

This helps prevent collisions with crossing traffic when reversing or leaving a parking space.

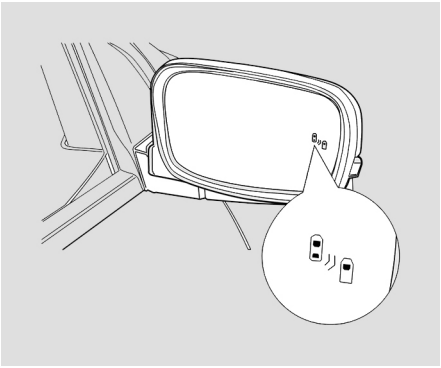

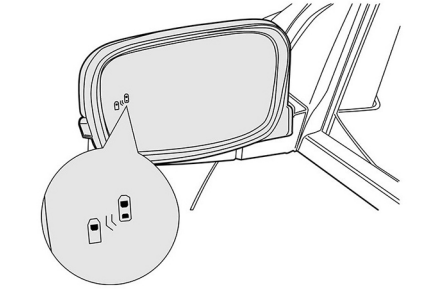

Blind Spot Detection Indicator

The rear cross traffic alert is a driver assistance feature. Its warning timing can be influenced by various factors, including vehicle speed, obstacle type, distance to obstacles, driving environment, system response delays, etc. As a result, warnings may be delayed, missed, or inaccurate. This function is not a substitute for the driver's attention and judgment. Always drive with caution and remain aware of your surroundings. ◄

Lane Change Assist (LCA)

The lane change assist (LCA) function covers the blind spot area and the rear side area with fast approaching vehicles, to assist and warn the driver against blind spots and rear approaching vehicles when driving, especially when turning or changing lanes.

LCA function works when changing lane with the vehicle speed range of 15 to 150 km/h.

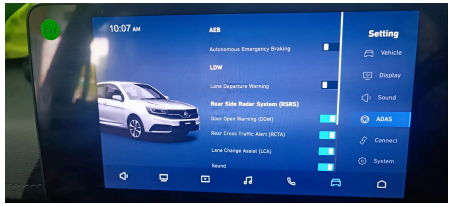

Select the following on the multimedia display screen in sequence:

Vehicle Setting → ADAS → Rear Side Radar System (RSRS).

Select the Lane Change Assist (LCA) to turn on or turn off this function.

Select the Sound to enable or disable the audible warning for blind spot detection in this interface.

1. Blind spot area
2. Rear side area with fast approaching vehicles

When the blind spot warning is triggered, the blind spot detection indicator lamp on the door mirror will illuminate or flash.

If both the indicator and audible warning functions have been enabled in advance at the multimedia display settings, the system will also emit a sound alert.

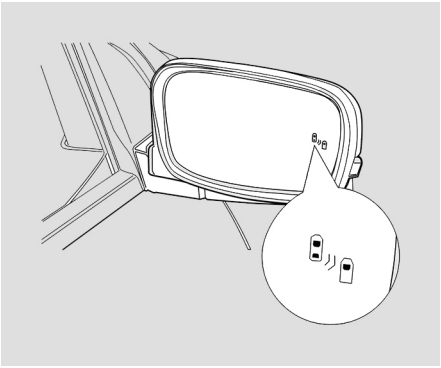

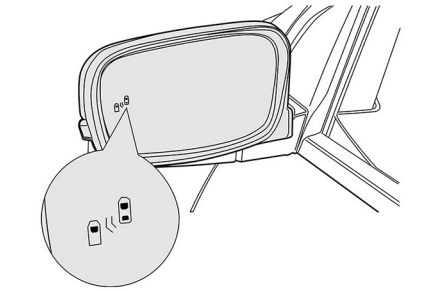

Blind Spot Detection Indicator

In certain situations, the LCA function may not operate as intended. These situations may include, but are not limited to:

- Bad weather such as rain or snow.
- It does not work on stationary targets.
- It does not work on small target such as pedestrians and bicycles.
- When driving on sharp bends or steep slopes.

Intelligent High Beam Control (IHBC)*

The intelligent high beam control (IHBC) system can automatically switch between high and low beams at night. Using information from the front camera, the system adjusts the headlamp light setting based on ambient light and the presence of other vehicles, either ahead of this vehicle or approaching from the opposite direction.

In general, IHBC will automatically switch from high to low beam when it detects the lights from the headlamp of the oncoming vehicles, the lights from the rear lamp of preceding vehicles, or other significant surrounding light sources, in order to prevent glaring or blinding other road users.

Once this vehicle has complete overtake other vehicle, and no other vehicles or ambient light sources are detected nearby, IHBC will switch the headlamp back to high beam.

Turn ON IHBC

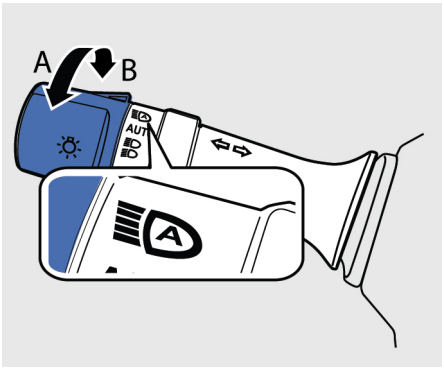

Light Control Switch

Rotate the light control switch to the **B** direction as shown in the picture until the farthest position. The switch will then automatically

return to the **AUTO** position. The IHBC function has been enabled (turn on).

At night, after the headlamp automatically turn on, IHBC will be activated automatically.

After IHBC is activated, the system will turn on the high beam automatically if the following conditions are met:

1. Vehicle speed is 40 km/h or higher
2. Relevant traffic participants or other light sources are not detected

If any of the following conditions are met, IHBC system will automatically switch to or turn on the low beam:

1. Vehicle speed is less than or equal to 25 km/h
2. Relevant road users or other light sources are detected

When the IHBC activates the high beam and the vehicle speed remains between 25~40 km/h, the high beam will stay on until a light source is detected. Once a light source is detected, the IHBC will automatically switch to low beam. ◄

Turn OFF IHBC

When IHBC is enabled, pull the light control combination lever (towards driver) to turn off IHBC manually. Rotate the light control switch to the **A** direction from AUTO to low beam, position lamp or Off position will also disable the IHBC function.

When IHBC is off, pull the light control combination lever (towards driver) to manually flash the high beam.

Meter Instrument Display

When IHBC controls the high and low beams of the vehicle's headlamps, IHBC status indicator will turn on in white. If IHBC has failure, IHBC status indicator will turn to yellow.

When the driver manually activates the high beams using the light control combination lever, the driver's selection takes priority over the IHBC system. ◄

IHBC is an additional feature of the lighting system, intended for use primarily on the high-speed roads such as highways or motorways. However, it does not replace the driver's responsibility. The driver should always manually switch between high and low beams as required, in accordance with road traffic regulations and actual driving conditions. ◄

In the following situations, IHBC may not function or may operate only to a limited extent. Driver intervention may be required:

- Under bad weather conditions such as rainstorm, heavy snow or heavy fog, which significantly impair visibility and driving safety.
- When road users such as pedestrians or cyclists are poorly illuminated, or in areas near railways, waterways, or where wild animals may be present.
- In environments with strong reflective surfaces, such as highly reflective traffic signs on motorways or highways.
- When the front windshield is covered with fog, dirt or covered by labels and ornaments. ◄

Driving Assist System

Service Brake

While driving, the actual braking distance will vary depending on road conditions, vehicle weight, and the amount of braking force applied. Always maintain a sufficient distance from the vehicle ahead, and avoid cadence braking or sudden braking (emergency stops).

Do not add non-original accessories to avoid affecting vehicle performance and increase risk of traffic accidents. ◄

When pressing the brake pedal, if there is a sharp metal friction sound at the vehicle brake, go to an authorised PROTON service outlet for maintenance immediately. ◄

Do not step on the brake pedal unnecessarily during driving. It may cause wear and overheating of brake parts and prolong the braking distance. ◄

Parking Brake

Parking Brake Lever

Parking brake lever is also known as the handbrake or manual emergency brake. It is used to keep the vehicle stationary when parked and serve as a backup braking system in case of main brake has failure. It is especially important when parking on slopes or uneven surfaces.

Parking brake operates independently from the main hydraulic brake system and using cable system to mechanically engages the rear brakes. The wheels will be locked to prevent it from rolling.

Always ensure the parking brake is fully engaged before leaving the vehicle, and release it completely before driving. ◄

Activating Parking Brake

After the vehicle has come to a complete stop, pull the parking brake lever upward to engage the parking brake until you hear the clicking sound of the ratchet mechanism.

When parking on a slope, pull the lever further to a higher notch to ensure the vehicle is securely held.

Once the parking brake is engaged, the parking brake status indicator Ⓟ on the meter instrument will turn on in red. If the indicator does not turn on, contact an authorised PROTON service outlet as soon as possible.

Releasing Parking Brake

Push the locking button at the tip of parking brake lever and push the lever downward to release the parking brake lock. The parking brake status indicator Ⓟ on the meter instrument will turn off.

If the parking brake status indicator on meter instrument keeps illuminate when the parking brake lever has been released, contact an authorised PROTON service outlet as soon as possible. ◄

Improper use of the parking brake system may cause casualties. Do not use the parking brake for normal braking while driving, except in an emergency.◄

When the parking brake is released, the vehicle will no longer be held stationary. Do not release the parking brake on a slope, as this may result in vehicle damage or serious personal injury. ◄

Anti-lock Braking System (ABS)

This vehicle is equipped with an anti-lock braking system (ABS) to help prevent the wheels from locking when maximum braking force is applied. This enhances steering control during emergency braking on most road surfaces.

Braking distances will be longer on rough, gravel-covered, or snowy roads compared to normal road surfaces. ◄

When braking, you may feel or hear a continuous "cluck" sound from the engine compartment and feel a vibration through the brake pedal. This is a normal result of the ABS system operating.

Once the ABS is no longer active, brake pedal feel will return to normal. ◄

Electronic Braking-force Distribution (EBD)

During braking, the Electronic Braking-force Distribution (EBD) system will automatically adjust the braking force distribution between the front and rear axles. This improves braking efficiency and works alongside the ABS system to enhance stability, helping to ensure smooth and controlled vehicle operation.

Electronic Stability Control (ESC)

The Electronic Stability Control (ESC) systemis an active safety technology that assists the driver to maintain control of the vehicle.

It detects vehicle body instability and assist to prevent accidents by applying braking force to the wheels individually or reducing engine or power torque, guiding the vehicle back onto the intended path or direction.

The ESC system is an auxiliary system (aid only) and does not eliminate all risks. When driving on slippery or wet roads, please exercise caution and drive carefully. ◄

ESC system will be enabled by default when the vehicle is turned on. To keep control of the vehicle stability, the system should always be enabled.

When ESC is activated, the ESC status indicator will flash on the meter instrument. This also occurs when the traction control system is activated.

You may hear noise or feel vibration through the brake pedal. This is normal. Continue steering the vehicle in your intended direction.

If a failure within ESC system is detected, the ESC status indicator at meter instrument will stay on and the system will not work as intended. In this case, driving style should be adjusted.

Disabling ESC Function (ESC OFF)

ESC is enabled by default. To disable ESC (ESC OFF), press the ESC OFF switch (on the front centre panel as shown above) for 3 seconds.

The indicator on ESC OFF switch will illuminate and the ESC OFF indicator at meter instrument will turn on indicating that ESC system has been disabled.

In situations where traction force is limited, the ESC system can be turned off to allow better vehicle control. Examples include:

- Driving through deep snow or on soft, uneven road surfaces
- Attempting to free the vehicle when it is stuck, such as in mud, by moving it forward and backward
- Driving with tyre chains fitted

Enabling ESC Function

Press the ESC OFF switch again to enable ESC. The ESC OFF indicator on the meter instrument display turns off accordingly.

Brake Assist (BA)

During emergency braking, this function will increase the driver's braking force and reduce the braking distance.

The BA system only helps the driver increase braking force. However, it does not guarantee accident avoidance. Always maintain a safe distance and drive with carefully. ◄

Traction Control System (TCS)

TCS is used to prevent loss of traction on the driven wheels. When the system detects that the driven wheel is slipping, TCS will apply stabilizing torque or corrective brake at the driven wheel to reduce slipping and enhance vehicle stability.

Hill Hold Assist (HHA)

The Hill Hold Assist (HHA) function assists the driver in moving the vehicle smoothly on slopes.

When the brake pedal is released, HHA temporarily holds the brakes, giving the driver enough time to press the accelerator and move the vehicle forward, helping to prevent it from rolling backwards.

When starting on a slope, HHA maintains brake pressure for approximately two seconds after the driver releases the brake pedal, helping to prevent the vehicle from rolling.

HHA can be activated when the parking brake is fully released and the ESC system is functioning properly. ◄

HHA maintains brake pressure for a short time after the driver releases the brake pedal. If the accelerator pedal is not pressed or the parking brake is not engaged within approximately two seconds, the vehicle may roll backwards. Therefore, always drive carefully when starting on the uphill. ◄

Electric Power Steering (EPS)

The electric power steering (EPS) system monitors driving speed and adjusts power assistance in real time. This ensures easier steering at low speed, improved stability at high speed and enhancing overall driving safety.

If equipped, the steering mode can be manually adjusted via the EPS Mode Switch in the multimedia display screen settings (under Driving Mode Linkage).

If steering becomes difficult or hard to turn, or if the EPS status indicator lights up yellow on the meter instrument, it indicates a failure in the EPS system. Please contact an authorized PROTON service outlet as soon as possible for inspection and maintenance.

Parking Assist System

Park Assist System (PAS)

The park assist system (PAS) helps the driver to avoid hitting objects when parking.

Front Parking Sensor

The parking sensors on front bumper can detect objects up to 1m away from the front part of the vehicle.

Rear Parking Sensor

The parking sensors on the rear bumper can detect objects up to 1.5m away from the rear part of the vehicle.

Park assist system is not a substitute for the driver's vision and observation.

- PAS cannot detect objects below the bumper, under the vehicle, or those too close or too far from the vehicle.
- PAS may not be able to detect children, pedestrians, cyclists, or pets.
- PAS cannot detect tiny objects.
- Pay attention to the surrounding conditions when parking the vehicle. Failure to do so can result in serious injury or property damage. Even with the park assist system, the driver must carefully check for obstacles before parking. ◄

- Regularly clean the sensor to ensure its proper operation. Use water and a neutral, specific vehicle cleaner.
- Accumulation of dust, snow, or ice on the sensor surface may cause false alarm from the park assist system.
- If the bumper is damaged, causing the parking sensor to become misaligned or deformed, the park assist system may

issue false alarms or fail to detect obstacles. ◄

How the System Works

When the park assist system is active and detects obstacles within its range, the results will be displayed on multimedia unit screen display, accompanied by beeping sounds to remind the driver.

The beep sound indicates that there are obstacles in front or behind the vehicle. The frequency of beeping sound increases as the vehicle approaches the obstacle. When the distance is less than 30 cm, a continuous beeping sound will be emitted.

Due to surrounding factors, the detection performance of parking sensor may degrade in hot, extremely cold or humid weather. ◄

When the System Cannot Function Normally

Be aware that the parking sensor may fail to provide warnings or may give incorrect warnings under the following conditions:

Situations Where Obstacles Cannot Be Detected

- The parking sensor cannot detect the net-shaped obstacles like iron wires, mooring ropes and blocking net.
- The parking sensor cannot detect low obstacles like rocks, stones, wood blocks, etc.
- The parking sensor cannot detect vehicle with a high chassis.
- The parking sensor cannot detect soft objects like snow, cotton, sponge that can absorb the ultrasonic wave.
- The parking sensor cannot detect certain obstacles with irregular shapes, such as pillars, trees, bicycles, angle iron, kerb stones, and corrugated cardboard.

Situations Where False Alarms May Occur

- The surface of the parking sensor is covered in ice or water.
- The vehicle is on a steep slope.
- High-frequency radio or antenna are installed on the vehicle or being used nearby.
- The sound of nearby vehicle horns, engine noise, or exhaust fumes is too close to the parking sensor.
- Driving in snow or rain.

If the system still does not warn when this vehicle approaches an obstacle, and not caused by the above situations, please contact an authorised PROTON service outlet for inspection.

When multiple obstacles are present, parking sensors can only detect the nearest one. Please be aware if the sensor on the opposite side detects any other obstacles, as the vehicle moves. ◄

Do not use a high pressure water gun to directly spray water, and avoid squeezing or hitting the surface of parking sensor in any ways. Otherwise, it may cause system failure. ◄

Reverse Camera*

Reverse camera assists the driver when reversing this vehicle by displaying the image behind this vehicle.

The driver must carefully observe whether there are obstacles around this vehicle before start reversing. Otherwise, casualties or property damage may occur. The reverse camera is not a substitute for the driver's vision. Do not solely rely on the reverse camera when reversing this vehicle.

- The distance shown on the reverse camera image displayed on the multimedia screen may differ from the actual distance.
- The reverse camera cannot detect objects outside its visual range, such as those beneath the bumper or under the vehicle.
- The reverse camera may not detect children, pedestrians, cyclists, or pets.
- Do not rely on the reverse camera for long distance reversing, high-speed reversing, or in areas with crossing traffic. ◀

Position of Reverse Camera

The reverse camera is located on the exterior of tailgate door (just above the license plate).

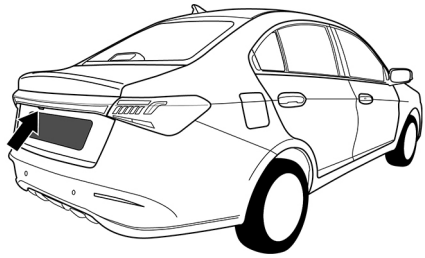

The reverse camera has a limited field of view and cannot detect objects in corners or beneath the bumper.

The displayed image may vary depending on the vehicle's direction and road conditions. The distance shown on the multimedia display may differ from the actual distance.

Reverse Assist Guiding Line

The reverse assist guiding line is a dynamic trajectory line that adjust according to the steering angle (steering wheel rotation).

When reversing, these lines appear over the road surface behind the vehicle (on multimedia unit display screen) and move left or right as the steering wheel is turned. It indicates the vehicle's projected path, helping the driver plan a safe and accurate reversing manoeuvre route.

- When the reverse camera is on, click the guiding line icon on multimedia display screen interface to turn the guiding line function on or off.

- When the guiding line function is on, the guiding line icon is highlighted and the guiding line is shown on the screen. If the guiding line function is off, the guiding line icon remains operable but not highlighted.

Activating and Deactivating the Reverse Camera System

The reverse camera interface can be turned on and off as follows:

- When the gear is in Reverse (R) position, the reverse camera system will turn on (activate) automatically, and its interface is displayed on the multimedia display screen.
- When the gear shift lever is moved out of Reverse (R) position, the reverse camera system turns off (deactivate), and the multimedia display screen returns to the previously displayed interface.

Reverse Camera Disconnected

When the connection of the reverse camera is interrupted or disconnected, a prompt message will appear on the multimedia display screen, indicating that the reverse camera is not properly connected. Please contact an authorised PROTON service outlet for inspection as soon as possible.

Refueling

Refuelling

Safety Precautions at Petrol Station

Fuel is highly flammable, volatile and combustible especially in limited space with poor air ventilation. ◄

Pay attention to the following when refuelling:

- Turn off the engine.
- Do not smoking.
- Do not allow any sparks or open flames near the vehicle.
- Do not use a mobile phone or any portable battery operated device.
- Discharge static electricity on your body by touching a metal surface with your bare hands before attempting to hold the fuel nozzle to refuel.
- Make sure the fuel is not overflowing or overfilling.
- Observe and follow other precautions posted by the petrol station (if any).

Fuel Filler and Refuel

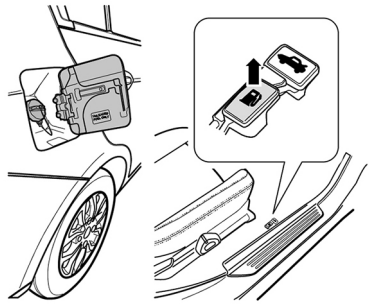

The fuel filler door and cap is located on the right rear side of this vehicle.

1. When the vehicle is unlocked, press the right side of the fuel filler cap to unlock and open it.
2. Slowly turn the fuel filler cap counter-clockwise to remove it. Place the fuel filler cap at the designated cap holder.
3. Insert the fuel filler gun into the fuel filler hole to start refuelling.
4. After complete refuelling, install the fuel filler cap and turn it clockwise until a click sound is heard to ensure that the fuel filler cap is installed in place.
5. Close the fuel filler door and make sure it is securely closed.

Avoid overfill the fuel. When the gun automatically stop for the first time, stop refuelling.◄

Do not open the filler cap too quickly or overfill the fuel. Otherwise, the fuel may spill out and cause scalding to skin. If your skin or this vehicle body in contact with the fuel, clean it immediately. ◄

In case there is a fire while refuelling, do not pull out the fuel filler gun. Instead, press the emergency stop button at the petrol pump machine or immediately inform the petrol pump attendant to cut off the flow of fuel. Stay away from the scene immediately. ◄

It is recommended to check and replace the fuel system components such as canister adsorption, desorption hose, vent pipe with refuelling pipe, canister control valve hose and vent hose, etc., at an authorised PROTON service outlet according to the Warranty and Service Booklet.◄

Use unleaded fuel (RON 92 or a higher RON). The use of fuel with lower RON can cause serious damage to the three-way catalytic converter. ◄

PROTON do not recommend you to use fuel with any fuel additives that may contain octane enhancing additive such as MMT (Methylcyclopentadienyl Manganese-Tricarbonyl).◄

This vehicle is not designed for using fuel containing methyl alcohol. Do not use fuel containing methyl alcohol. Methyl alcohol will corrode metal parts in fuel system and damage plastic and rubber parts. Damages that have arisen from use of fuel containing methyl alcohol are not covered by warranty. ◄

Exhaust System

Three-way Catalytic Converter

The exhaust system of this vehicle is equipped with a three-way catalytic converter. It converts harmful gases such as CO, HC and NOx in the exhaust system into CO2, water and nitrogen through oxidation and reduction process.



Failures, such as engine misfire, after burning, etc. will cause serious damage to the three-way catalytic converter. Carry out maintenance at an authorised PROTON service outlet according to the service maintenance schedule in the Warranty and Service Booklet. ◄

THIS PAGE IS INTENTIONALLY LEFT BLANK

Emergency Equipment

Hazard Warning Light

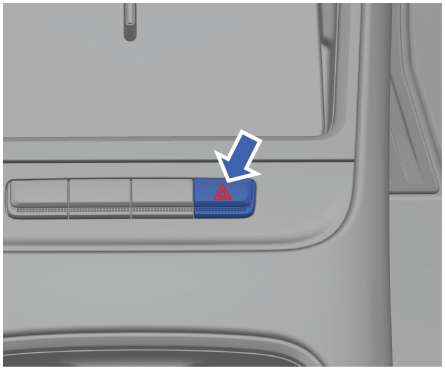

Under special circumstances when the vehicle needs to be decelerated or stopped in an emergency, press the hazard warning light switch. Then the indicator on the switch will flash along with the left and right turn signal indicators to warn others.

Emergency Unlocking

Emergency Unlocking of Door

Using Mechanical Key to Lock/ Unlock

When the vehicle cannot be lock/unlock using the intelligent key or the vehicle power is off, a mechanical key can be used to lock/unlock the door.◄

Driver door

1. Take out the mechanical key from the intelligent key;
2. Put the key blade into the cover slot (A) as shown in the illustration. Twist the key and the cover (A) will
3. Remove the cover (A). Put the key into the key cylinder (B).
   Insert the mechanical key into the key hole at the driver door as shown. Turn the mechanical key counterclockwise to unlock the door. Turn the mechanical key clockwise to lock the door.

Replacement of Key Battery

Replacement of Key Battery

Replacement of Intelligent Key Battery

The battery in the intelligent key should be replaced when the remote control distance of intelligent key has reduced, is unable to remotely control the vehicle, or the vehicle cannot recognise the intelligent key due to low battery power.

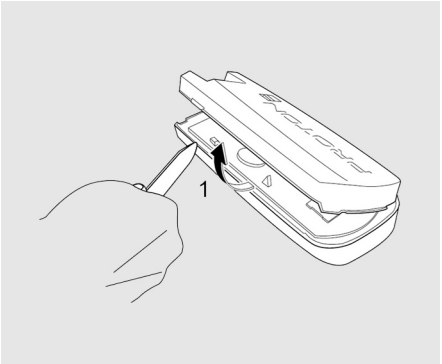

1. Pry this side until the case is open.

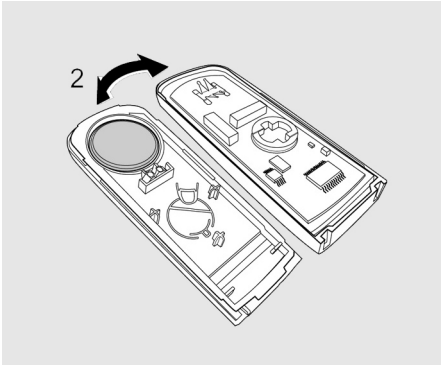

2. Open the intelligent key case.
3.

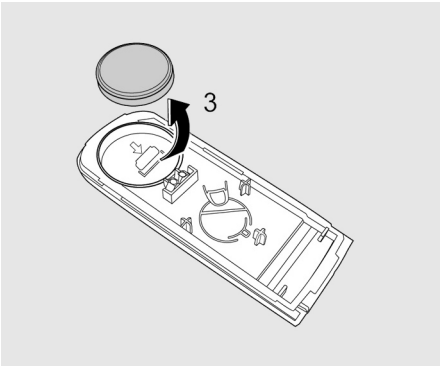

4. Remove the weak battery and replace it with a new battery, making sure the positive side of the battery is facing the correct position. Intelligent key battery model: 3V, CR2032;
5. Reassemble the two halves of key cover.

- Replacing the battery yourself may damage the key. If necessary, it is recommended to go to an authorised PROTON service outlet for replacement.
- If the replaced key still cannot used, contact an authorised PROTON service outlet.
- To prevent children from swallowing the replaced battery, keep the battery out of the reach of children.◄

Dispose used batteries according to local regulations to avoid damaging the environment.◄

Jump Starting

Jump Starting

If your engine does not start caused by weak battery, use a jump-cable to jump-start the engine.

Selection of Jump-cable

1. Use the correct jump-cables that can hold the capacity of the electric current during jump-start; Incorrect jump-cables can cause heat damage to its cables. Check the product information.
2. Use only jump-cable with insulation at the battery clamps.
3. Normally the insulation of the positive (+) clamp of the jump-cable is shown as **Red** color. The insulation of the negative (-) clamp of the jump-cable is shown as **Black** color.
4. Prepare to connect the jump-cable.
5. Get the other vehicle close enough for the jump-cables to reach. Read these precautions before connecting the jump-cables.

- Make sure the vehicles' bodies do not touch each other to prevent an undesirable ground connection. In this condition, the vehicle may not start and the bad grounding can damage the electrical systems.
- Check the battery (booster battery) voltage of other vehicle; The booster battery must have a voltage rate of 12-volt and the capacity (Ah) must be more than the weak battery.
- If the booster battery uses different system, a short-circuit can damage the two vehicles during jump-start.
- Check the jump-cables for any damage and corrosion before and corrosion before using.
- Correctly engage the parking brake on each vehicle.◀

6. Put the gear lever in the "P" (PARK) position (for an automatic transmission) or "N" (NEUTRAL) position (for a manual transmission).
7. Turn the ignition to the OFF position. Make sure the jump-cables or clothing do not get bonded by the radiator fan or drive-belt. Injuries can occur.
8. Turn off all lights, heater and other electrical loads to prevent from sparks to occur during jump-start.
9. Remove the cover of the battery positive (+) terminal before you connect the jump-cable to the battery.

Connecting the Jump-cable

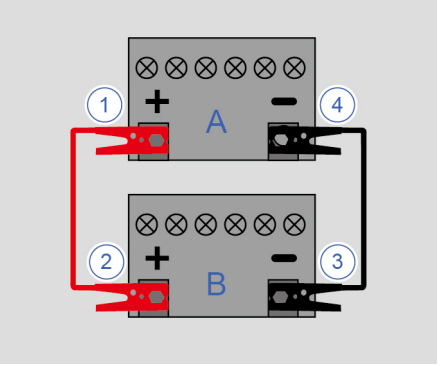

A – Weak battery

B – Booster battery

The illustration above shows the correct connection sequence: (1) → (2) → (3) → (4).

1. Connect the **Red** color end of the jump-cable to the positive (+) terminal of the weak battery.
2. Connect the **Red** color end of jump-cable to the positive (+) terminal of the booster battery.
3. Connect the **Black** color end of the jump-cable to the negative (-) terminal of the booster battery.
4. Connect another **Black** color end to the negative (-) terminal of the vehicle with the weak battery.



- Make sure you follow the connection sequence starts from (1), then (2), then (3) and last (4).
- DO NOT make connection (4) to the negative (-) terminal of the battery. The flammable gases caused by the battery possibly can cause a fire and an explosion. Make sure the connection (4) is correctly made to the engine hanger.
- DO NOT connect the positive (+) clamp of the jump-cable to the negative (-) terminal of the booster battery. Sparks caused by the battery can cause an explosion of the battery.
- DO NOT connect the negative (-) clamp of the jump-cable to the fuel lines with metal coating, fuel filter or brake lines; These connections can cause a fire.
- DO NOT let the installed jump cables entangle with the cooling fan or any rotation part in the engine compartment.◀

Starting to Jump-start

After installing the jump-cable, start to jump-start. Follow these procedures:

1. Start the ignition of the vehicle engine with the booster battery.
2. Let the engine with the booster battery run for some time.
3. Start the engine in the vehicle with the weak battery.
4. After the engine starts, disconnect the cables in the reverse sequence. Remove the clamps of the jump-cable start from (4), then (3), then (2) and last (1).

After Jump-start

Read these precautions after jump-start on the weak battery.

1. When you let the engine to charge the installed weak battery, the weak battery can cause a fire and an explosion to the vehicle. Let the engine to charge the weak battery, disconnect the negative (-) terminal connected to the battery.
2. When you charge the weak battery, keep away from any sparks and flames from the weak battery.
3. When charging the weak battery in a closed space, make sure sufficient ventilation is available.
4. When the weak battery is being charged, remove all battery caps.
5. The electrolyte of the battery, the battery acid, is a corrosive mixed sulfuric acid. If hands, eyes, clothing and the painted surface of the vehicle come in contact with this electrolyte (battery acid), clean with water. If the electrolyte gets into eyes, flush with water immediately and get medical treatment.

6. Always wear protective eye goggles when working near the battery.
7. Do not try to pull or push the vehicle to start the engine; You may damage the vehicle.

   If the vehicle has anti-lock brake system and the battery is not fully charged, do not drive the vehicle. This condition can cause an incorrect rotation of the engine and the ABS warning lamp to illuminate.

If the vehicle cannot be started due to weak battery, another vehicle and jumper cable can be used to start the vehicle.◄

Do not start the vehicle by pushing or pulling the vehicle.

Only batteries with a rated voltage of 12 V can be used for jump starting.◄

- Be careful not to touch the high temperature area of the front compartment.
- Cooling fans and other operating components of the engine may cause personal injury. Regardless of whether the engine is operating or not, do not touch the cooling fan and engine with hands, cloth, and tools.
- Gas may leak from the battery during charging or jump starting. There is a risk of explosion at this time. Be sure to keep the battery away from sparks, open flames, and other flammable objects.
- The use of open fire near battery may ignite the gases in battery and cause severe casualties. The fluid in the battery is corrosive and can cause serious damage to eyes and skin. In case of accidental contact, rinse immediately with plenty of water and consult a doctor immediately.
- When connecting and removing jumper cables, do not twine the cables with fans, belts, etc.
- Ensure that each cable is properly connected and that the ends are kept at a distance from each other to avoid contact between the positive and negative terminals. Failure to follow the above steps will result in repair that is not covered by the warranty.
- If the vehicle still cannot be started after several attempts or the battery often runs out of power, contact an authorised PROTON service outlet.◄

Towing of Vehicles

Towing Tips

- Strictly follow the local regulations when towing.
- When using a specific tow truck, do not tow this vehicle with the front wheels on the ground from the rear, otherwise it will cause serious damage to the transmission.
- If towing a vehicle with an automatic transmission, the gear must be in Neutral (N) and do not tow at a speed higher than 50 km/h. It is not allowed to tow the vehicle if the transmission is out of lubricant or if the vehicle has been towed more than 50 km.
- It is recommended to use a lifted or flatbed truck to tow the vehicle, and try to entrust it to a service provider or professional towing company.◄

Tow-carriage

It is possibly for the vehicle to be towed by another vehicle with a rope or by a tow-carriage. The regulations about tow possibility are different from area to area.

Tow the vehicle with by a tow-carriage

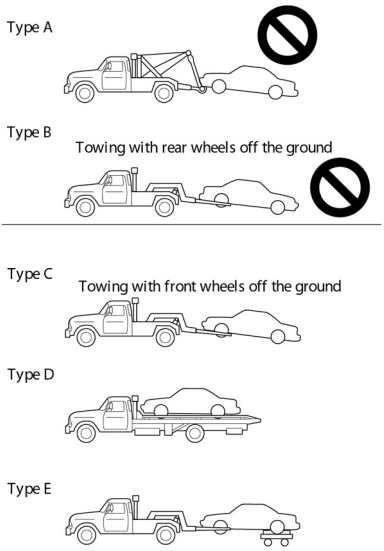

When a tow-carriage tows your vehicle, lift the front wheels high off the ground.

If the transmission does not operate correctly or damaged, send the vehicle with the front wheels on a carriage. Use only type C, D or E carriage.

DO NOT tow the vehicles with AT or CVT with the front wheels on the ground (Type B). Make sure the vehicle is towed with the front wheels high off the ground.

DO NOT tow the vehicle by a sling lift type of tow-carriage (Type A) as shown. The sling rope part may damage the front bumper.

When the vehicle travels down a long slope, the brake may become hot and not hold. Tow the vehicle on a type D or E equipment in such a situation.

If the rear wheels do not operate correctly or damage, tow the vehicle with type D or E equipment.

To prevent the entry of exhaust gas from the tow-equipment, set the air selection knob to an inside-air circulation position.

Make sure to turn off the ignition when towing the vehicle with Electronic Stability Control (ESC). If this type of vehicle If this type of vehicle is towed, the ESC may be activated, causing an accident.

When the AT or CVT transmission fluid level is low, DO NOT tow the vehicle with the rear wheels high off the ground .◄

Replacement of Tyre

Spare Tyre, Tools and Jack

Find the storage location of the spare tyre, tools and jack.

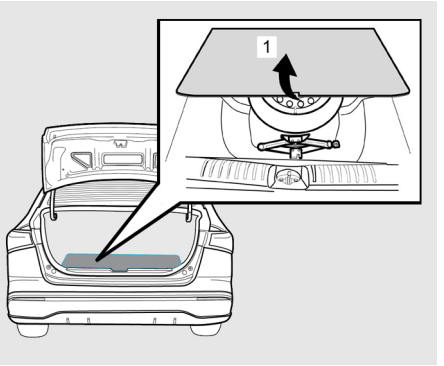

1. The spare tyre
2. Jack

Tools

Make sure the tool set is available when receiving vehicle from the approved PROTON service outlet.

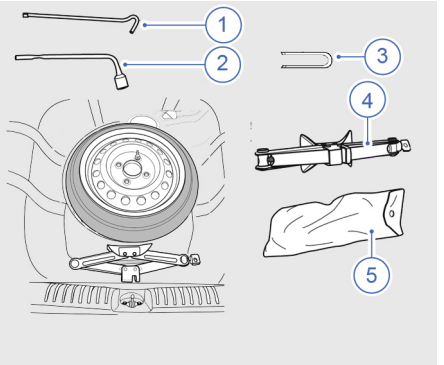

1. Tyre bar
2. Tyre wrench
3. Wheel nut cover removal tool *
4. Jack
5. Tool bag

The actual tools equipped is subject to your car's configuration. For details, consult your sales advisor.◄

Make sure the tool set is kept in a safe.

Lift the Vehicle with a Jack

Before operating the jack to lift the vehicle, carefully read and know these precautions.

Install the jack ONLY at the specified position at the undercarriage body.

If the jack is installed at an incorrect position, the vehicle body may be damaged and the jack may possibly tip over; the vehicle may fall and cause injury.

If the jack is placed on a hill or soft surface, the jack may tip over; the vehicle will fall and cause an accident. Before placing the jack, make sure the surface is away from any loose stones / pebbles.

Make sure the jack is placed on a level and hard ground.

Make sure the vehicle wheels on the ground are provided with a stopper.

When the vehicle is jack, no person or body part should be under the vehicle.◄

Lift the vehicle until the tyre position is high to install or remove the tyre or tyre-chain.

Do not go below the vehicle while the vehicle is on the jack.

Do not move or leave the lifted vehicle hold on the jack for extended time.

Do not start or operate the engine while the vehicle is on the jack. The vehicle may move and the jack possibly tip over.

Do not turn the lifted wheels. The tyres remaining on the ground may turn, causing the vehicle body to fall off the jack.◄

How to Use the Jack

Before jacking the vehicle, first stop the vehicle in a safe, flat location.

1. Park the vehicle on a level and stable ground without any loose stones /pebbles.
2. Turn on the hazard flashers.
3. Install a warning triangle.
4. Flash signal lamp at sufficient distance from the vehicle and have all the passengers leave the vehicle.
5. Put the ignition to the “OFF” or LOCK" position.
6. Correctly engage the parking brake.
   A – Wheel chock / block
   B – Tyre (to change or install tyre-chain)
7. Put a wheel chock or block (A) at the tyre opposite the tyre (B).
   A - Jacking point

When you lift the vehicle with a jack, make sure you install the wheel chocks or blocks to the correct tyre . If the lifted vehicle moves, the jack can move from its position and cause an accident.

- The wheel chocks shown in the illustration do not come with the vehicle. Keep the wheel chock in the vehicle for use when necessary.
- If no wheel chock is available, use a rock or other objects with a same size to hold the wheel in position.◀

8. Install the jack at the jacking points shown in the illustration. Make use the jacking point near to the tyre (B).
9. Turn the jack until the flange part (B) installs in the groove at the top of the jack.
10. Install the bar (C) into the wheel nut wrench (D). Set the end of the bar to the shaft end of the jack, as shown in the illustration. Slowly turn the wheel nut wrench until the tyre is high enough to fit the inflated spare tyre.

Use only the jack included with the vehicle.

- Use only the jack to change the wheels and install tyre-chains.◀

To lift the vehicle, turn jack handle to the right-side direction.

To lower the vehicle, turn jack handle to the left-side direction.◀

How to Change a Tyre

Before changing a tyre, first stop the vehicle in a safe, flat location.

1. Park the vehicle on level and stable ground, without loose small stones.
2. Correctly set the parking brake.
3. Turn on the hazard flashers and install the supplied warning triangle.
4. Flash signal lamp at sufficient distance from the vehicle and have all passengers leave the vehicle.
5. Install the wheel chock or block (A) at the tyre that is opposite from the tyre (B) you change. If wheel chocks are not available, use a rock or other object with a same size.
6. Get the supplied jack, bar and wheel nut wrench.

When lifting the vehicle with a jack, make sure to install the wheel chocks or blocks to the correct tyre. The jack can move from its position and cause an accident.

The wheel chocks shown in the illustration do not come with the vehicle. Keep the wheel chock in the vehicle for use when necessary.

If no wheel chocks are available, use other objects with the same size to hold the wheel in position.◀

Spare wheel information

Check the air pressure of the spare tyre frequently and make sure the tyre is fit for emergency use.

Keep the spare tyre at the maximum specified air pressure. The spare tyre is stored below the trunk floor board of the luggage compartment.

Use one temporary spare tyre in any one time.

Make sure you check and keep the air pressure at the maximum specified pressure all the time.

Driving with not sufficient tyre pressure can cause an accident. Drive slowly when using a spare tyre without sufficient tyre pressure.

The spare tyre is for temporary use only until the tyre is repaired or replaced.

Do not drive the vehicle at speed more than 80 km/h (49.7mph) while using the spare tyre.◀

How to Remove the Spare Tyre

1. Lift the floor board of the trunk compartment.
2. Turn the clamp to the left-side to remove the installation clamp (C). Remove the spare tyre.
   - Type A
   - Type B

How to Change a Tyre

1. Some vehicles may be fitted with wheel covers but some has wheel nut covers (A).
2. On vehicles with wheel covers, first remove the covers.
3. On vehicles with wheel nut covers (A), remove them using the wheel nut cover removal tool (B). Keep the wheel nut covers in a safe place.
4. Loosen the wheel nuts a quarter turn with the wheel nut wrench. Do not remove the wheel nuts.
5. Put the jack at the bottom of one of the jacking points (A) shown in the illustration.
6. Turn the jack to the right with your hand. Turn until the flange part (B) attaches in the groove (C) at the top of the jack.
7. Install the end of the bar (hook end shape) into the shaft of the jack end. Install the bar (D) into the wheel nut wrench (E).
   Slowly turn the wheel nut wrench until the tyre is lifted from the ground.
8. Remove the wheel nuts with the wheel nut wrench, then remove the tyre.
9. Clean out any mud on the hub surface (F), hub bolts (G) or in the installation holes (H) in the wheel.
10. Install the spare tyre and tighten the wheel nut with your fingers.
11. Tighten the wheel nuts with the wheel nut wrench. Push the end of the tyre wrench with your hand until the nut is fully locked.

Do not reinstall the wheel nut covers to the wheel nuts if use spare wheel.

Do not forget to reinstall the wheel nut covers (A) once the original wheel is repaired and reinstalled.◄

12. On vehicles with wheel covers, install the covers.

Replacement of Fuses

Replacement of Fuses

If any electrical components are not working, it is possible that the fuse has blown. If this happen, it is recommended to check as per the below and replace the fuse if necessary:

1. After turning off the start switch and all electrical equipment, disconnect the negative battery cable.

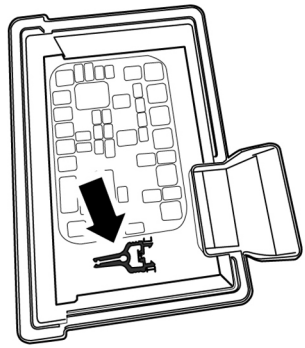

2. Clamp the fuse head with fuse clip to remove the fuse. Check whether the metal wire is blown.

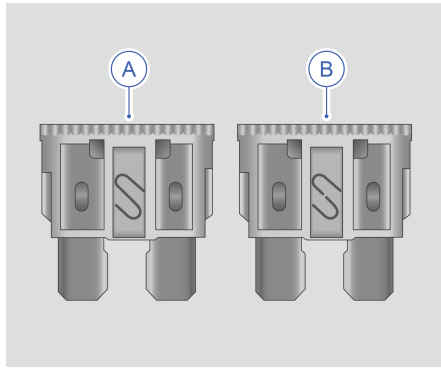

A- Fuse is intact
B- Fuse is blown

Do not try to repair any blown fuse. Do not substitute any blown fuse with a fuse of different colour or amperage, otherwise the electrical system will get damaged or cause fire due to overload of wires.◄

3. Replace with a new fuse of the same model and specification. If the fuse blows immediately after replacement, contact an authorised PROTON service outlet as soon as possible.

The colour indicates the amperage of fuse. This amperage is also marked on fuse.◄

Contact with liquid may damage electric components in the vehicle. Be sure to secure the covers of all electrical components.◄

Fuse Box in Engine Compartment

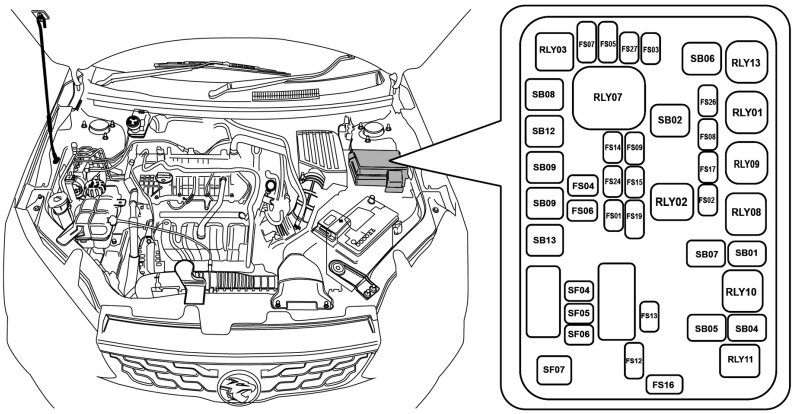

Fuse No.	Name	Amperage	Note
SB01	ESC2	40A	-
SB02	IGN SW1	40A	-
SB04	Cooling Fan HI	40A	-
SB05	Cooling Fan LO	40A	-
SB06	Blower	30A	-
SB07	Starter HI/LOW	30A	-
SB08	BTN2	40A	-
SB09	BTN1	60A	-
SB10	BTN3	40A	-
SB12	Power Window LH	30A	-
SB13	ESC1	60A	-
SF04	Spare	15A	-
SF05	Spare	20A	-
SF06	Spare	30A	-
SF07	Spare	30A	-

Fuse No.	Name	Amperage	Note
FS01	DRL	5A	-
FS02	ECU1	5A	-
FS03	INJ	10A	-
FS04	H/LP HI LH	5A	-
FS05	H/LP LO LH	5A	-
FS06	H/LP HI RH	5A	-
FS07	H/LP LO RH	5A	-
FS08	STOP	5A	-
FS09	IGN	15A	-
FS12	FOG LAMP RH*	5A	-
FS13	TCU	15A	-
FS14	ENG1	25A	-
FS15	ECU2	15A	-
FS17	AC COMP	15A	-
FS19	FOG LAMP LH*	5A	-
FS24	STOP 2	5A	-
FS26	FUEL	15A	-
FS27	GSL	20A	-

Note: The fuse information above is based on available information at the time of publication. Please refer to actual label at vehicle.

Interior Fuse Box

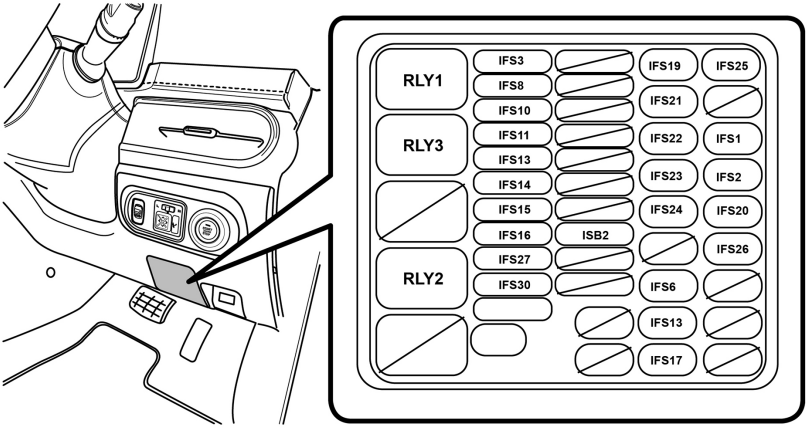

Fuse No.	Name	Amperage
IFS1	USB	10A
IFS2	Power Socket	15A
IFS3	Diagnostic	10A
IFS6	Body Control Module 3 (BCM3)	20A
IFS8	Body Control Module 1 (BCM1)	30A
IFS10	MDU	15A
IFS11	Body Control Module 5 (BCM5)	10A
IFS12	Body Control Module 2 (BCM2)	30A
IFS13	Body Control Module 6 (BCM6)	10A
IFS14	Body Control Module 11 (BCM11)	15A
IFS15	Body control module 9 (BCM9)	10A
IFS16	Body control module 14 (BCM14)	15A
IFS17	Module 3	5A
IFS19	Parking Sensor	5A
IFS20	Mirror Control	10A
IFS21	Module 1	5A

Fuse No.	Name	Amperage
IFS22	AC Switch	10A
IFS23	ACU	10A
IFS24	ESC, EPS	5A
IFS25	Body Control Module 7 (BCM7)	20A
IFS26	Module 4	5A
IFS27	Body Control Module 15 (BCM15)	10A
IFS30	RFR/TBOX	5A
IFS33	P SW/RSRS/AC/FCS	5A
ISB2	Body Control Module 4 (BCM4)	30A
RLY1	IGN1	-
RLY2	ACC	-
RLY3	IGN2	-

Note: The fuse information above is based on available information at the time of publication. Please refer to actual label at vehicle.

Replacement of Bulbs

Replacement of Bulbs

Bulb Specification

Component Name	Bulb Capacity
Centre High Mounted Stop Lamp (CHMSL)	P21W
Luggage room lamp*	3.4W
License plate lamp	W5W

The bulb type for other components is LED.◄

When there is a temperature difference between the inside and outside of the front/rear combination light shade, such as in rainy days or when washing the vehicle, there may be temporary fogging in the light shade. This is natural. The fog will dissipate after the lights are turned on for a short time. If it does not dissipate, contact an authorised PROTON service outlet.◄

Emergency Response

Engine Overheating



- Do not continue driving when the engine is overheating, as this may result in engine damage or vehicle fire.
- Open the hood only when there is no steam or coolant overflowing.
- Do not open the expansion tank cover when the engine and radiator are hot.
- Keep hands and clothing away from the cooling fan and engine drive belt while the engine is running.◄

If the engine overheats, follow the steps below:

1. Drive the vehicle safely off the road, turn off the air conditioning and turn on the hazard warning lights after parking, and shift the gear into Park (P) to activate the parking brake.
2. If the engine overheating is caused by climbing a long slope in hot weather, idle the engine until the coolant temperature indicator turns off;
3. Check the front compartment for any signs of steam or coolant leakage;
4. If there is no obvious coolant overflowing, the overheating may be caused by a radiator fan failure or low coolant level. Contact an authorised PROTON service outlet as soon as possible.

Getting out from Trap

When the vehicle is stuck in snow, mud pit, sands or other soft roads, please evacuate as per the following steps:

1. Observe the surroundings of the vehicle to ensure that there are no people or obstacles;
2. Turn the steering wheel to the left/right to grind the area around the front wheels;
3. Engage the forward or reverse gear to move the vehicle forward and backward slowly;
4. If the vehicle remains stuck after several attempts, seek professional towing services.



When using forward and backward movement to drive the vehicle out of the pit, it may suddenly rush forward or backward. The driver must keep alert at all times to avoid casualties.◄

Maintenance Instructions

Regular Maintenance

Maintenance Guideline and Precaution

It is recommended to pay attention to the vehicle status regularly to keep your vehicle in the best condition.

To keep the car in good running condition, please follow the service recommendation by PROTON.

This repair and maintenance section contains those procedures of the service maintenance that the owner can do. If you find there is a malfunction or other problems, go to an authorised PROTON service outlet for inspection.

Opening and Closing of Hood

Opening Hood

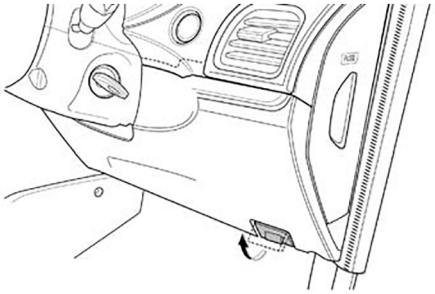

1. Pull the hood opening handle located on the lower right side of the driver instrument panel.

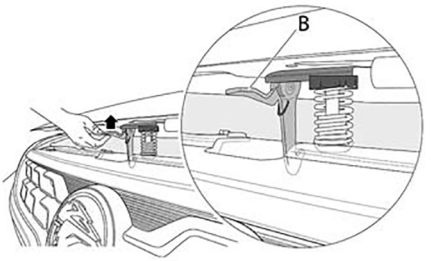

2. Push the handle of the hood lock safety hook, located in the middle of the radiator grille, in the direction of the arrow shown in the diagram to separate it.

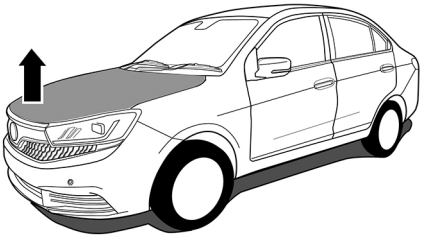

3. Lift the hood

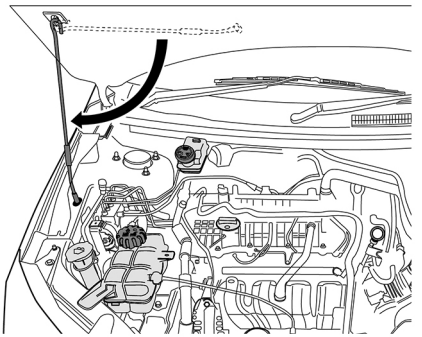

4. Take out the support rod to support the hood.

Closing Hood

Before closing the hood, it is necessary to check if any tools, rags, etc. have been left in the front compartment, and make sure that all filler caps are closed. ◄

1. Close the hood downward and it indicates that the hood is locked when a clicking sound is heard;
2. After the hood is closed, verify that it is fully locked by trying to lift the front edge of it.

If it is not completely locked, open the hood again, and then close it. Do not directly push down with extreme force.

Do not drive the vehicle with the hood not properly closed. ◄

Fluids

Engine Oil

Checking and Filling Engine Oil

1. Park the vehicle on a flat surface, turn off the engine, and wait for a few minutes (let the engine cool down for 10 minutes after it has reached a water temperature of 90 degrees Celsius).
2. Pull out the dipstick, wipe it clean with a paper towel or cloth, and then insert it back fully.

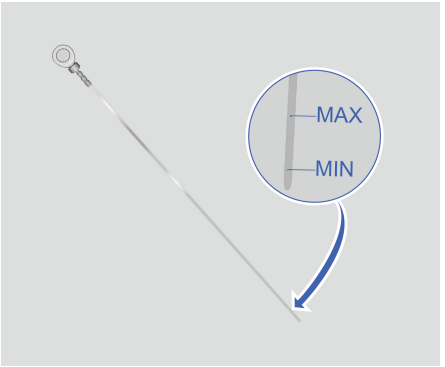

3. Pull out the dipstick again to check the oil level.
4. If the engine oil level is found to be below the MIN mark, unscrew the engine oil filler cap and add engine oil to maintain the oil level between the MAX and MIN marks on the dipstick, preferably at 3/4 of the range;
5. Wait for a few minutes and then check the engine oil level again. If the engine oil is still below the MIN mark, add an appropriate amount of engine oil;
6. Insert the dipstick properly and secure the engine oil filler cap.

A new engine may consume more engine oil during the running-in period. This is a normal phenomenon. Maintain the engine according to regulations in Warranty and Maintenance Manual. ◄

Use the engine oil recommended and approved by our company. ◄

Dispose used engine oil in accordance with relevant environmental protection laws. ◄

Coolant

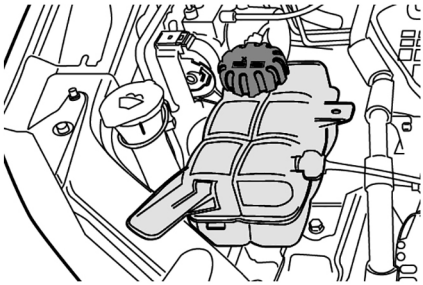

Be sure to park the vehicle on flat ground when inspecting the coolant level. Check that the coolant level in the coolant expansion tank is between the MAX and MIN marks. If the coolant level is below the MIN mark, refill the coolant into the expansion tank referring to the below process.

Before opening the pressure cap of coolant expansion tank, ensure the cooling system (including the pressure cap of coolant expansion tank and the upper hose of radiator) has completely cooled down.

1. Turn the pressure cap anti-clockwise slowly. If you hear any hissing sound, open it until the sound stops. The hissing sound indicates there is still pressure in it.
2. Continue turning the pressure cap and remove it.
3. Fill with coolant slowly until the coolant in the coolant expansion tank reaches between the MAX and MIN marks and the liquid level no longer drops.
4. With the coolant expansion tank pressure cap open, start the engine and let it run until the upper hose of the radiator starts to heat up. At this time, the coolant level in the coolant expansion tank may drop. If the coolant level is below the MIN mark, add an appropriate amount of coolant to the coolant expansion tank until the coolant level stabilizes between the MAX and MIN marks.
5. Observe the drop of the coolant in the expansion tank and replenish it in time. The coolant level in the coolant expansion tank should be kept between the MAX and MIN marks;
6. Observe the vent of the coolant expansion tank. When the coolant continuously flows out of the vent and the coolant level in expansion tank no longer drops, tighten the pressure cap. Then the coolant refilling is completed.

Please refill the certified ethylene glycol-type coolants. Mixing coolants from different suppliers is not allowed. Damage or failure caused by such mixtures is not covered by the warranty. ◄

Anti-corrosion

The anti corrosion agent of the engine coolant is an ethylene glycol type. The cylinder head and the water-pump housing are made

of aluminium alloy. Change the engine coolant regularly to prevent the corrosion of these parts. Do not replace the coolant with a clear water.

Brake Fluid

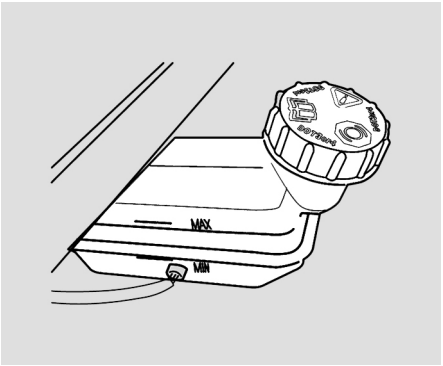

Check the brake fluid level from time to time. Make sure that the brake fluid level remains between the MAX and MIN marks.

If the brake fluid level is lower than the MIN scale mark, unscrew the reservoir cap and slowly pour in the brake fluid to prevent the brake fluid from overflowing. In case of accidental overflowing, it should be removed immediately, otherwise the parts in the compartment will be damaged.

Use brake fluid with DOT3 or DOT4 only.

- Brake fluid is harmful to human body. In case of accidental contact, rinse immediately with plenty of water. If the brake fluid is consumed, consult a doctor immediately.
- Brake fluid leakage causes the brake fluid level to drop. Visit an authorised PROTON service outlet for maintenance as soon as possible.
- Apply the brake fluid of the manufacturer and brand designated by PROTON; otherwise it will seriously damage the parts

of the brake hydraulic system and affect the braking performance and distance.

- The fluid is hygroscopic; Easily absorbs moisture from the air. Any moisture in the fluid will cause an effect to the brake system and reduce the brake performance. The fluid reservoir has special cap to prevent the entrance of air. Do not remove this cap. Fully tighten the cap to prevent contamination from particles or moisture.
- When the fluid level is below the "MIN" mark, the brake warning light at the meter display will illuminate.◄

Washer Fluid

Replenishing Washer Fluid

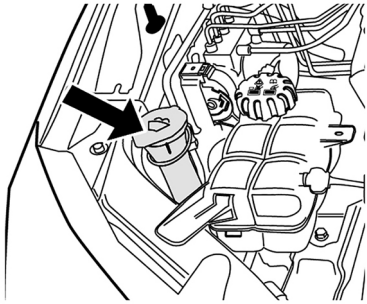

Open the filler cap with a washer sign printed on it, and add the appropriate amount of washer fluid.

The freezing point temperature of the washer liquid should be 10° C lower than the local minimum temperature.◄

It is strictly prohibited to add liquids such as soapy water instead of washing liquid, otherwise the paintwork of the vehicle body may be damaged. It is recommended to use qualified windshield glass washer fluid.◄

Always use clean water to prevent the nozzle from blockage. Dirty water can cause a blockage to the channels in the washer system.◄

Wiper Blades

Replacement of Wiper Blades

- Grease, silicon and petroleum products will weaken the wiping effect of wiper blades. Wash wiper blades with warm soap water and regularly check their condition.
- Wash and clean the windshield frequently, and avoid using wiper blades to wipe sand, or the wiping effect of wiper blades and the service life will be affected.
- Replace the wiper blades if the rubber is hardened or cracked, or if the wipers leave scratches on windshield or cannot wipe a certain area.
- Clean the windshield regularly with approved windshield washer fluid, and ensure that the windshield is thoroughly cleaned before replacing wiper blades.
- Use wiper blades of the same specification as the original wiper blades.
- If the wiper or windshield is covered by ice or snow or is frozen, clear the ice and snow on the wiper and windshield before using the wiper to avoid damage.
- Do not use the wipers when the windshield is dry or there are hard objects on the surface. This may damage the wiper blades and windshield.◀

Replacement of Wiper Blades of Windshield

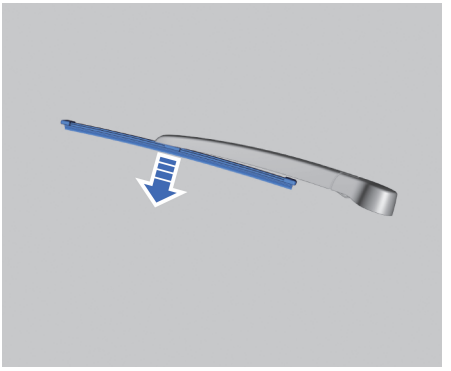

1. Pull the windshield wiper blade assembly away from the windshield.
2. Pull the windshield wiper blade in the direction indicated by the arrow and remove it directly;
3. Install windshield wiper blade in the reverse sequence of steps 1 to 2.

Battery

Maintenance of Battery

This vehicle is provided with maintenance-free battery.

Battery posts, terminals and related accessories contain lead and lead compounds, which may be harmful to health. Neutralize with soap and rinse thoroughly with water after contact.◀

To extend the service life of vehicle battery and ensure the normal operation of electrical systems, please observe the following suggestions:

- When driving in a cold region, prevent the battery from full discharge to avoid electrolyte freeze.
- Avoid overcharge or long-term power loss of the battery.
- In case of undervoltage of battery, charge it via external power supply in time.
- Keep the battery away from heat source and open fire. When it is charged or used, keep good ventilation to prevent burning and injury.
- To prevent long-term high current discharge of the battery, the starting time for each use should not exceed 5 seconds. There should be 10-15 seconds interval between two consecutive starts.
- The battery shall be installed securely in vehicle with minimal vibration.
- Regularly inspect whether the clamps of battery terminals are secure and well contacted, so as to avoid sparks which thereby causes explosion. The oxides and sulfates produced by the battery clamps must be scraped off and coated with vaseline.
- As there will is slight current consumption in the vehicle circuit system when parking, leaving the vehicle stationary for a long time will cause the battery to run out of power. Therefore, if the vehicle is to be stored for a long time, the black negative (-) cable should be unplugged from the battery to prevent the battery from discharging.
- The vehicle should be stored in a cool, ventilated, clean and dry environment. If the vehicle is parked in an enclosed and humid environment for a long time, the rust and aging of vehicle parts will be accelerated. Please follow the recommendations and requirements in Warranty and Maintenance Manual to carry out regular maintenance on the vehicle in a timely manner.

Replacement of Battery

When replacing the battery, be sure to use the battery of the same model and specifications. Contact a PROTON service outlet for removal, replacement and installation of the battery.

Different models of batteries have different terminals. The mismatch between the battery terminals and the wiring harness terminals will lead to failure to tighten, and there is a risk of breaking down.◀

After the battery is replaced, provide the used battery to a PROTON service outlet for disposal, or deliver it to the collection depot meeting relevant environmental protection laws. There is highly corrosive toxic substance in the battery. Please keep the battery upright when transporting and storing.◀

An overheating failure by the low-voltage battery may produce harmful gases, please leave the vehicle as soon as possible. ◄

Tyres

Maintenance of Tyres

Tyre Inspection

When to Check the Tyres

Inspect tyres at least once every month, including spare tyre.

How to check the tyres

Use a high-quality pocket-sized tyre pressure gauge to check the tyre pressure. Check the pressure only when the tyre is cold.

Unscrew the valve cap from the tyre valve. Press the tyre pressure gauge firmly onto the valve and take the pressure reading.

If the cold tyre pressure meets the recommended pressure value on the tyre pressure label, no adjustment is required. If the inflation pressure is too low, inflate to the recommended pressure value. If the tyre is overinflated, press the metal valve core of the tyre valve to deflate it.

Check the tyre pressure again using a tyre pressure gauge. Always install the valve cap back on the valve core. The valve caps keep dirt and moisture out.

Tyre Wear

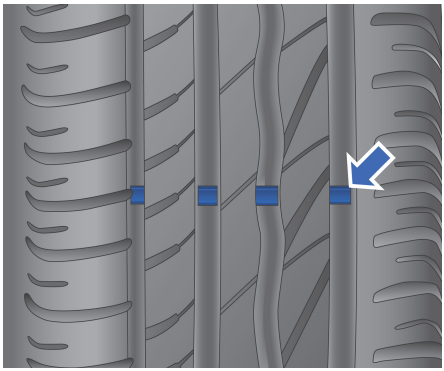

Tyres should be replaced as soon as tyre wear has reached its limit.

If uneven tyre wear is found, or some continuous vibration is felt while driving, contact a PROTON service outlet. When installing new tyres or repairing tyres, it is essential to perform a tyre balancing test.

If the tyres with shallow tread patterns or exposed wear marks are used continuously, it will lead to extended braking distance, steering failure, tyre breakage, etc., which increases the likelihood of accidents. ◄

Dispose used tyres in accordance with relevant environmental protection laws. ◄

Do not replace the front tyre with the spare tyre. For driving safety, replace the faulty front tyre with a normal rear tyre, and then install the spare tyre to the removed rear tyre position. After adjusting the normal rear tyre of the vehicle to the front wheel or replacing the spare tyre, the tyre pressure display value on the instrument cluster will not be correct because the tyre pressure monitoring system has not self-learned. To reflect the actual tyre pressure value of the current tyre, please contact a PROTON service outlet to perform the tyre pressure monitoring system self-learning to ensure driving safety. ◄

Tyre Pressure

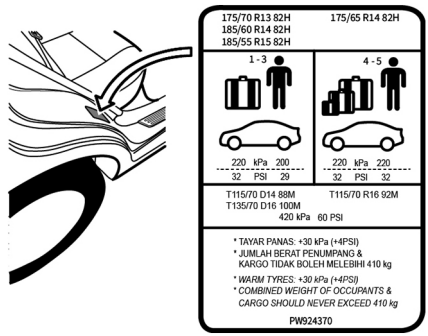

This vehicle has a tyre pressure label attached. The tyre pressure label is located on the right rear door arch and indicates the pressure of front tyre, rear tyre and spare tyres.

Tyres can work effectively only when they have correct inflation pressure. Under-inflation or over-inflation may adversely affect the service life of the tyres and the handling performance of the vehicle, causing the vehicle to lose control. ◄

Tyre Rotation

The tyres should be rotated every 10,000 km.

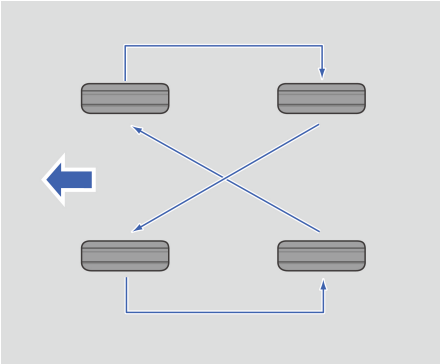

Carry out correct rotation according to the sequence shown in the figure. Adjust inflation pressure of front/rear tyres as shown in tyre pressure label on the vehicle after each rotation.

- Do not use compact spare tyres when rotating.
- The wheels need to be installed correctly. After tyre rotation, adjust the tyre pressure.◀

Wheel Alignment and Wheel Balance

It is necessary to inspect wheel alignment if abnormal wear of tyres or deviation is found. It is necessary to re-balance wheels if the vehicle shakes when driving on a smooth road. Contact a PROTON service outlet as soon as possible.

Flat Tyre

When a tyre bursts during driving, the following conditions may occur. Please take actions accordingly:

1. If a front tyre bursts, the dragging of flat tyre will cause the vehicle to deflect towards the side of the burst tyre. Release the accelerator pedal and hold the steering wheel tightly. Make a turn to keep the vehicle on the original lane, then depress the brake pedal gently to park the vehicle on a safe road as possible as you can. Turn on the hazard warning light and place a warning triangle at an appropriate position, and replace the tyre;
2. If a rear tyre bursts, release the accelerator pedal. Turn the steering wheel to your intended driving direction to maintain the vehicle under control. The vehicle may shake and there will be noise, but the steering still can be controlled. Then, depress the brake pedal gently to park the vehicle on a safe road as possible as you can. Turn on the hazard warning light and place a warning triangle at an appropriate position, and replace the tyre;

If you find that the tyre is leaking slowly, please follow the steps below:

1. Drive the vehicle slowly to a safe and flat place to avoid further damage to the tyres and wheels;
2. Turn on the hazard warning light and place a warning triangle at an appropriate position;
3. Replace the tyres.

To prevent the vehicle from moving, it is necessary to take the following measures:

- Activate the parking brake.
- Shift to Park (P) gear.
- Turn off the engine and do not restart it during the vehicle lifting process.
- Do not allow any occupant to left in the vehicle.
- Before changing the wheel, it is necessary to place blocks in front of and behind the rest of the tyres.◀

Cleaning of Vehicle

Cleaning of Exterior

Washing the vehicle frequently helps to protect the appearance of the vehicle. When washing the vehicle, turn off the start switch and put the vehicle in a cool place. Do not wash it under direct sunlight. It is forbidden to clean the vehicle whose surface is hot or exposed to direct sunlight. It is necessary to wait for the exterior of the vehicle body to cool down before cleaning.

When using an automatic car washer, be sure to follow the instructions of the car washer operator.

- To prevent damage to the vehicle paint, the corrosive substances (bird droppings, resin, insects, asphalt spots, paving salt, industrial dust, etc.) should be cleared immediately. If necessary, use industrial alcohol to remove asphalt spots and obstinate oil stains, and then immediately wash with water and mild neutral soap solution to remove alcohol.
- It is forbidden to use chemical solvents containing ethanol or strong detergents to scrub the exterior light cover to avoid damage to the exterior light cover.
- The radiator grille on this vehicle adopts an advanced and environmentally friendly hot stamping process, and the decorative film on the surface of the grille is susceptible to damage and discoloration from adhesive substances. But it has no impact on normal vehicle use. If you have a need to apply a vehicle wrap, please use protective film to completely cover and protect the grille before applying the wrap.◀

Cleaning Vehicle with High-pressure Washer

- Before washing the vehicle, check and ensure that the oil filler cap is properly closed.
- Be sure to clean the vehicle in strict accordance with the instructions for use of the high-pressure washer, paying special attention to the working pressure and spraying distance. If a pressure washer is used, the nozzle must be at least 30 cm away from the body surface. Keep the nozzle moving and do not spray water constantly at one position. High-pressure water flowing into the vehicle parts may cause damage. Do not spray the nozzle towards the fuel filler.
- Do not use cluster nozzles to clean the vehicle.
- Never flush with the nozzle directly or indirectly targeting inside the front compartment. High-pressure water flow can cause damage to the electrical components in the front compartment or cause some parts to not work normally.
- Do not aim the nozzle at the connector of the vehicle chassis to flush.
- Do not clean the front camera (if equipped) and sensor with a high-pressure washer or a steam washer to avoid damage.
- Do not spray to wash the painted bumper and soft parts such as rubber hoses, plastic parts, and insulating materials at close range.
- Only use windshield washer fluid that is suitable for plastic light covers. Unsuitable windshield washer fluid may damage the plastic light covers of the front and rear headlights.

Cleaning Vehicle with Automatic Car Washer

- Before automatic car washing, please check with the car washer operator for any additional parts mounted on vehicle, and follow the professional advice provided by the operator.
- According to the requirements of automatic car washing equipment, close the windows, sunroof (if equipped) and fold the exterior rearview mirrors before washing the vehicle.
- The strength of the paint of vehicle body can withstand the washing of the automatic washer, but the impact on the paint must be noted. The influence mainly depends on the structure of the washer, the cleaning brush, the filtering state of cleaning water, and the type of cleaning agent and wax solvent. If the paint surface of the vehicle body is darkened or scratched after washing, the operator should be notified immediately to make corrections.
- When choosing an automatic car washer to clean the vehicle, give priority to a non-contact car washer. This type of the car washer does not have any part (brushes, etc.) that may touch the vehicle surface.

Cleaning of Interior

Regular vehicle interior cleaning helps to improve the environment inside the vehicle. Dust and dirt may accumulate on interior trims, and cause damage to carpet, fabrics,

leather and plastic surfaces. Stains should be cleaned quickly, especially on light-coloured interior trims, as they may become permanent rapidly under extreme heat.

Clear the dust on small buttons and knobs with a soft brush.

Only use professional cleaning agents to clean the interior trim surface of vehicle, or it may cause permanent damage to the vehicle. To avoid spraying excessively, it is necessary to spray cleaner on the cleaning cloth directly. It is necessary to wipe the cleaner off immediately if it is sprayed on the surface of other objects in the vehicle by accident.

The temperature of baking gun used to paste the glass protective film is extremely high. Note that the baking gun should never bake the interior trims when the protective film is being pasted, or the interior trims will be damaged. Adequate waterproof protection should be taken before pasting to prevent water stains from flowing into the vehicle through gaps and causing electrical failure.



When cleaning the glass surfaces on the vehicle, do not use abrasive cleaning agent, or the glass will be scratched or the rear windshield defogger will be damaged. Only soft cloth and glass cleaner can be used.◀

Detergent contains solvents which may coagulate on vehicle interior trims. Read and comply with all safety instructions on labels before using detergent.

Open the doors and windows to keep good ventilation when cleaning vehicle interior trims.

Note the following when cleaning the interior trims:

- Do not get rid of dirt on trim surface with a knife blade or other sharp objects.
- Do not use a scrubbing brush. It may damage interior surface of the vehicle.
- Do not press hardly or use a cleaning cloth to wipe with great force. Wiping hard cannot improve cleaning effect but will damage the interior trims.
- Only use moderate neutral soap. Avoid using strong detergent or degreasing soap. Too much soap will leave stains and absorb dirt.
- Do not soak interior trims when cleaning.
- Do not use solvents containing organic solvents or strong penetrating agents, such as naphtha, alcohol, perfume, or cleaning agents, as they may damage the vehicle interior.

Fabric/Carpet

Clean dust and scum with vacuum cleaner fitted with soft brush head. For stubborn stains, try to remove them with fresh water or soda water first. Choose an appropriate method to remove stains before cleaning:

- For liquid stains: Wipe residual stains gently with tissue, so that the stains can fully saturate and get absorbed by the tissue.
- For solid dry stains: Remove as much as possible by hand and then remove with a vacuum cleaner.

Cleaning steps:

1. Soak the clean lint-free white cloth in water or soda water.
2. Wring the cloth to remove residual moisture.

3. When removing stains, scrub gently from edges to the middle until no more stain marks are left on the cloth.
4. If stains cannot be wiped off thoroughly, repeat the above cleaning operations with mild soap water.

If stubborn stains still cannot be removed thoroughly, use synthetic fabric cleaner or detergent. Test for colour fastness on an inconspicuous position in the vehicle before using these products. If the cleaner cleans well, it can be used to clean the entire surface. After cleaning, the tissue can be used to absorb residual water on fabrics or carpets.

Leather Cleaning

A soft cleaning cloth dipped in water can be used to remove dust. To clean more thoroughly, use a soft cleaning cloth dipped in neutral soap water. Let the leather dry in air, do not dry it by baking, and do not clean leather with steam.

Do not use detergents or polishes on leather, or the appearance and feel of the vehicle interior trims may be permanently changed. Do not use silicon-based, wax-based or organic solvent-containing products to clean the vehicle interior trims, which may cause uneven gloss of leather and affect the appearance of the interior trims. Do not use shoe polish on leather.

Instrument Panel and Other Plastic Surfaces

Do not use detergents or polishes on plastic surfaces, otherwise it may change the appearance and hand feel of interior trims permanently. Some commercially available products may enhance the glossiness of instrument panel and thus cause reflection on windshield, which may severely affect the visual field of windshield.

Do not use any cleaning agents containing alcohol or strong oxide chemicals to wipe the interior trims.◀

Vehicle Identification

Chassis Number

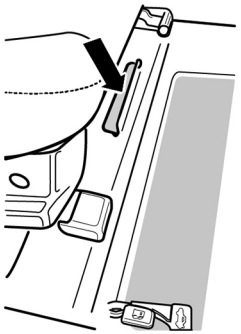

The mark of chassis number is on the front floor crossmember under driver seat. Open the floor carpet and find the chassis number.

VIN Label

Location of VIN

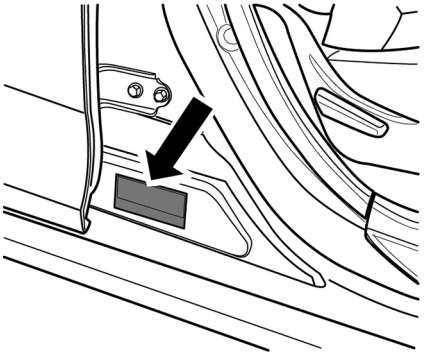

The VIN label is located on the outer lower side of the right center pillar, and this label contains VIN and other information.
This plate shows the codes of vehicle model, engine model, transmission model and colour.

Use this number for reference when you look for the replacement parts or do service maintenance.

Description on the VIN Label

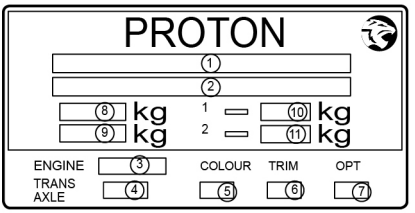

1. Serial number of the Certificate of Vehicle Type Approval (VTA)
2. VIN code
3. Engine-model code
4. Transmission-model code
5. Body colour code
6. Trim code
7. Option-code
8. Gross vehicle weight
9. Gross combi weight
10. Front axle weight
11. Rear axle weight

Engine Code

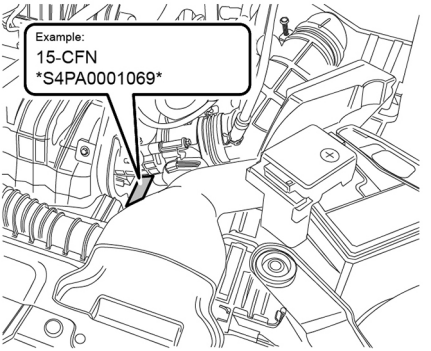

The mark of engine number is on the engine cylinder block as shown in the illustration.

A – Model number of engine

B – Serial number of engine

Technical Parameters

Dimensions

Item	Unit	Parameter
Overall Length	mm	4381
Overall Width	mm	1700
Overall Height	mm	1517/1518
Wheelbase	mm	2469
Front Overhang	mm	919
Rear Overhang	mm	993
Front Track	mm	1458
Rear Track	mm	1446
Front Tread	mm	1457
Rear Tread	mm	1466

Weight

Item	Unit	1.5L B+ 4AT Standard	1.5L B+ 4AT Executive	1.5L B+ CVT Premium
Kerb weight	kg	1055	1065	1085
Front kerb weight	kg	656	662	673
Rear kerb weight	kg	399	403	412
Gross vehicle weight (GVM)	kg	1468	1478	1498
Front axle full load	kg	780		
Rear axle full load	kg	720		
Payload	kg	410		

Note: The weight above are based on information available at the time of publication. All values declared have tolerance of 1%.

Performance

Item	Unit	1.5L Petrol B+ PFI
Drive type	-	Front wheel front drive
Maximum vehicle speed	km/h	≥175
Maximum gradeability	%	≥26

Emission

Item	Parameter
Emission level	Euro IV

Engine

Item	Unit	BHE15-CFN
Total displacement	L	1.499
Rated power	kW	88
Maximum net power	kW	85
Speed at rated power	r/min	5500
Maximum torque	N·m	150
Speed at maximum torque	r/min	2000~3500

Tyres

Tyre Size

Item	Parameter
Tyre size	175/65 R14 185/55 R15
Spare tyre size	4T x 16 steel rim

Tyre Pressure (Cold Condition)

Item	Unit	Parameter	
		1–3 Occupants	4–5 Occupants
Pressure of front tyres	kPa	220	220
Pressure of rear tyres	kPa	200	220
Pressure of spare tyre	kPa	420	

Note: The tyre pressure information above is based on available information at the time of publication. Please refer to actual label at vehicle.

Wheel Alignment Parameters

Item	Parameter
Maximum turning angle (Inner)	36 ± 2.5 deg
Camber angle of front wheel	-0.2 ± 0.65 deg
Camber angle of rear wheel	-1.5 ± 0.5 deg
Kingpin inclination angle	11.85 ± 0.5 deg
Kingpin caster angle	3.57 ± 0.5 deg
Front wheel toe-in	0.05 ± 0.05 deg
Rear wheel toe-in	0.17 ± 0.17 deg

Recommended Fluids

Recommended Fluids

Recommended Fuel

Item	Specification	Capacity
All countries except Thailand	Unleaded Gasoline RON92 or above	40 L
Thailand	Unleaded Gasoline / Gasohol RON95 & above	

Recommended Oil and Fluid

Item	Specification	Capacity
Engine oil	Proton Genuine Oil (PGO) 5W-30 API SP ISAC GF-6A	4.3 L (dry) 4.0 L (wet)
4AT transmission fluid	ENEOS AW-1	2.5 L (dry) 1.5 L (wet)
CVT transmission fluid	SHELL SPIRAX S5 CVTX	4.1 L – 4.3 L
Engine coolant	Geely Super Long-lasting Coolant	5.77 L (CVT) 5.57 L (AT)
Brake fluid	DOT4	0.68 L
A/C Refrigerant	R-134a	390 ± 20 g

Electrical System

Electrical System

Item		Specification
Battery	Type	46B24RS Maintenance Free
	Capacity	12V – 45Ah
Spark plug type		VH7RTI-1BH

THIS PAGE IS INTENTIONALLY LEFT BLANK

Index

A

Adjustment of Air Outlets..... 44
Adjustment of Steering Wheel 52
Anti-lock Braking System (ABS)..... 103
Automatic Locking and Unlocking 20
Autonomous Emergency Braking (AEB)* 90

B

Brake Assist (BA) 105
Brake Fluid 134
Buttons on Steering Wheel 53

C

Central Locking and Unlocking 20
Chassis Number 145
Child Safety Lock 23
Cleaning of Exterior 141
Cleaning of Interior 142
Coolant 133

D

Deployment of Airbag..... 69
Dimensions..... 147
Door Handle Unlocking..... 20
Driving Instructions 79

E

Electric Power Steering (EPS)..... 106
Electrical System..... 151
Electronic Braking-force Distribution (EBD)..... 103
Electronic Stability Control (ESC).... 104
Emergency Unlocking of Door.....113
Emission 149
Engine 149
Engine Anti-theft 13
Engine Code 146
Engine Oil..... 132
Engine Overheating 130
Exterior Rearview Mirror (Side Mirror)..... 54

F

Foreword.....1
Front A/C Control System..... 43
Front Departure Alert (FDA)*..... 96
Front Seats 27
Fuse Box in Engine Compartment... 125

G

Gear Information 84
Gear Operation 84
Gear Shift Lever Lock..... 84
Getting out from Trap 130
Graphical Information 6

H

Hazard Warning Light.....113
Hill Hold Assist (HHA)..... 105
Horn 52
How to Change a Tyre 121

I

Installation of Child Restraint System 75
Intelligent Driving System..... 85
Intelligent High Beam Control (IHBC)* 100
Intelligent Key..... 11
Interior Fuse Box..... 127
Interior Lighting..... 49
Interior Rearview Mirror 56

J

Jump Starting 115

K

Keyless Entry System 16
Keyless Start 82

L

Lane Departure Warning (LDW)* 87
Lift the Vehicle with a Jack 120
Light Combination Switch 45
Luggage Compartment 61

M

Maintenance of Battery 137
Maintenance of Tyres 138

N

Notes to Users 5

O

Opening and Closing of Hood 131
Opening and Closing of Trunk Lid 21
Overview of Airbag 66
Overview of Engine Compartment 10
Overview of Exterior 7
Overview of Interior 9
Overview of Meter Instrument 31
Overview of Multi Display Unit (MDU) 30
Overview of Seat Belt 63

P

Park Assist System (PAS) 106
Parking Brake 102
Performance 149
Position of Airbag 66
Power Windows 57
Prompt Message 6
Push Start Button 24

R

Rear Seats 29
Rear Side Radar System (RSRS)* 97
Recommended Fluids 151
Refuelling 109
Regular Maintenance 131
Remote Locking and Unlocking 13
Replacement of Bulbs 129
Replacement of Fuses 123
Replacement of Key Battery 114
Replacement of Wiper Blades 136
Reverse Camera* 107

S

Selection of Child Restraint System (CRS) 72
Service Brake 102
Spare Tyre, Tools and Jack 119
Storage Compartment 59
Sun Visors and Vanity Mirror 58

T

Three-point Seat Belt 64
Three-way Catalytic Converter 111
Tow-carriage 118
Towing Tips 118
Traction Control System (TCS) 105
Tyre Specification 150

U

Use of Child Restraint System 74

V

VIN Label 145

W

Warnings and Indicators 40
Washer Fluid 135

Weight 147
Wiper Combination Switch 50
Wired Charging*..... 61

VERSI
BAHASA MELAYU

Kata Pengantar

Pemilik kenderaan yang dihormati:

Terima kasih atas kepercayaan anda dan memilih kenderaan PROTON, yang akan memberikan prestasi yang sangat baik dalam keselamatan, keselesaan, kuasa dan ekonomi bahan api. Kami berharap dapat membawa keseronokan kepada kerja dan kehidupan anda dengan perkhidmatan dan produk berkualiti tinggi kami.

Sila baca dan ikuti maklumat yang dinyatakan dalam buku panduan ini sebelum memulakan pemanduan kenderaan untuk membantu anda memahami dan menggunakan kenderaan anda dengan cara yang lebih baik dan memastikan kenderaan anda sentiasa dalam keadaan baik dan dapat memberikan prestasi terbaik dalam pemanduan. Lebih banyak yang anda tahu tentang kenderaan anda, lebih prestasi keselamatan dan keseronokan yang akan anda nikmati.

Sekiranya anda menemui sebarang masalah semasa memandu, sila hubungi pusat servis sah PROTON yang berdekatan, yang akan memberikan perkhidmatan berkualiti tinggi untuk anda dalam penyelenggaraan dan pembaikan kenderaan. Sila pastikan kenderaan anda diselenggara mengikut jadual penyelenggaraan berkala seperti yang dinyatakan dalam buku panduan ini.

Buku panduan ini menyediakan maklumat meliputi semua variasi model yang ada. Konfigurasi yang dinyatakan dalam buku panduan ini mungkin berbeza dengan kenderaan anda. Oleh itu, rujuk kenderaan anda bagi konfigurasi sebenar yang ada. Buku panduan ini adalah sebahagian daripada kenderaan yang lengkap. Jika anda menjual kenderaan ini, sila pastikan anda menyerahkannya kepada pemilik baharu.

Perusahaan Otomobil Nasional Sdn Bhd (PROTON) berhak membuat perubahan dari segi reka bentuk dan spesifikasi dan/atau membuat penambahan atau penambahbaikan kepada kenderaan tanpa sebarang kewajipan untuk memasangkan yang sama kepada kenderaan-kenderaan yang sebelum ini dikeluarkan. Pemandu perlu mematuhi segala undang-undang dan peraturan-peraturan mengenai penggunaan kenderaan.

Buku panduan ini telah dirangka menurut undang-undang dan peraturan-peraturan yang diterimapakai pada masa ini. PROTON berhak untuk membuat sebarang pindaan dan/atau

perubahan kepada buku panduan ini apabila diperlukan. Buku panduan ini adalah hakcipta terpelihara oleh PROTON. Buku panduan ini atau mana-mana bahagian daripadanya tidak boleh disalin, dirangka semula, disimpan dan dikemukakan dalam sebarang bentuk atau cara tanpa persetujuan PROTON secara bertulis.

© 2025 Perusahaan Otomobil Nasional Sdn. Bhd. November 2025
All Rights Reserved.

Semua data yang terkandung di dalam buku panduan ini adalah data terkini apabila buku ini diterbitkan. Sekiranya terdapat sebarang konflik atau perbezaan di antara buku panduan versi Bahasa Inggeris dan buku panduan versi bahasa lain, versi Bahasa Inggeris akan diterimapakai untuk tujuan pentafsiran dan keterterapan.

Nota : Ilustrasi dan gambar di dalam buku panduan ini hanya untuk rujukan, yang tertakluk kepada kenderaan sebenar.

Kenderaan ini telah mematuhi syarat-syarat Suruhanjaya Komunikasi dan Multimedia Malaysia (SKMM).
Label yang ditunjukkan ialah tanda pensijilan yang diluluskan untuk pematuhan kepada piawaian mengikut Peraturan Komunikasi dan Multimedia (Standard Teknikal) 2000.



Hak cipta terpelihara. Tiada bahagian dari buku panduan ini boleh diterbitkan semula atau disalin tanpa kebenaran bertulis daripada Perusahaan Otomobil Nasional Sdn. Bhd. Jika anda mempunyai sebarang pertanyaan, sila hubungi atau layari laman web kami seperti yang dinyatakan untuk mencari pengedar terdekat dan perkhidmatan lain yang tersedia.

www.proton.com (1-800-888-398)

Sila imbas Kod QR di kulit belakang buku panduan ini untuk memasuki laman web rasmi PROTON beserta semua buku panduan yang berkaitan dengan kenderaan ini.

Isi Kandungan

Nota kepada Pemilik

5 Pengenalan Buku Panduan
- 5 Nota kepada Pengguna
- 6 Mesej Ringkas
- 6 Maklumat Grafik

7 Pengenalan Kenderaan Anda
- 7 Gambaran Keseluruhan Bahagian Luaran
- 9 Gambaran Keseluruhan Bahagian Dalaman
- 10 Gambaran Keseluruhan Ruang Enjin

Akses Kenderaan

11 Kunci dan Anti-Kecurian
- 11 Kunci Pintar
- 13 Sistem Perlindungan Anti-kecurian Enjin

13 Mengunci dan Mebuka Kunci Kenderaan
- 13 Mengunci dan Membuka Kunci Menggunakan Alat Kawalan Jauh
- 16 Sistem Akses Tanpa Kunci
- 20 Suis Kunci Pintu Berpusat
- 20 Penguncian dan Pembukaan Kunci Automatik
- 21 Membuka Kunci Pemegang Pintu
- 22 Membuka dan Menutup Bonet Belakang
- 24 Kunci Keselamatan Kanak-Kanak (Pintu Belakang)

25 Suis Penghidup Enjin
- 25 Butang Push Start

Memahami Kenderaan Anda

27 Tempat Duduk
- 27 Tempat Duduk Hadapan
- 29 Tempat Duduk Belakang

31 Unit Pelbagai Paparan (MDU)
- 31 Gambaran Keseluruhan MDU
- 33 Gambaran Keseluruhan Instrumen Meter
- 44 Lampu Amaran dan Penunjuk

47 Penyaman Udara (A/C)
- 47 Sistem Kawalan A/C Hadapan
- 48 Pelarasan Pengalir Udara

49 Lampu
- 49 Suis Kombinasi Lampu
- 53 Lampu Dalaman

54 Pengelap Cermin
- 54 Suis Kombinasi Kawalan Pengelap Cermin

57 Roda Stereng
- 57 Hon
- 57 Pelarasan Roda Stereng
- 58 Butang Pada Roda Stereng

59 Cermin Pandang Belakang
- 59 Cermin Pandang Belakang

61 Cermin Pandang Belakang Dalaman

62 Tingkap

62 Tingkap Berkuasa Elektrik

63 Pelindung Cahaya Matahari

63 Pelindung Matahari dan Cermin Solek

65 Ruang Simpanan

65 Ruang Simpanan

66 Ruang Simpanan Bagasi

67 Bekalan Kuasa Kenderaan

67 Pengecasan Menggunakan Wayar*

Keselamatan Memandu

69 Tali Pinggang Keledar

69 Gambaran Keseluruhan Tali Pinggang Keledar

70 Tali Pinggang Keledar Tiga-poin

72 Beg Udara

72 Gambaran Keseluruhan Beg Udara

73 Kedudukan Beg Udara

76 Penggelembungan Beg Udara

80 Tempat Duduk Perlindungan Kanak-kanak

80 Pemilihan Sistem Tempat Duduk Keselamatan Kanak-Kanak (CRS)

83 Penggunaan Sistem Tempat Duduk Keselamatan Kanak-Kanak (CRS)

84 Pemasangan Sistem Tempat Duduk Keselamatan Kanak-kanak (CRS)

Permulaan dan Pemanduan

87 Pemanduan

87 Arahan Pemanduan

91 Menghidupkan Kenderaan

91 Menghidupkan Enjin

92 Operasi Penukaran Posisi Gear

92 Maklumat Gear

92 Operasi Gear

93 Kunci Tuil Penukar Gear

94 Sistem Pemanduan Pintar

94 Sistem Pemanduan Pintar

96 Amaran Keluar Lorong (LDW)*

98 Brek Kecemasan Autonomi (AEB)*

105 Peringatan Kenderaan Hadapan Bergerak (FDA)*

106 Sistem Radar Sisi Belakang (RSRS)*

110 Sistem Kawalan Lampu Suluhan Tinggi Pintar (IHBC)*

112 Sistem Bantuan Pemanduan

112 Brek Servis

113 Brek Parkir

114 Sistem Brek Cegah-terkunci (ABS)

114 Pengagihan Daya Brek Elektronik (EBD)

114 Sistem Kawalan Kestabilan Elektronik (ESC)
116 Bantuan Brek (BA)
116 Sistem Kawalan Daya Cengkaman (TCS)
116 Bantuan Mendaki Cerun (HHA)
117 Stereng Kuasa Elektrik (EPS)

117 Sistem Bantuan Parkir
117 Sistem Bantuan Parkir (PAS)*
119 Kamera Undur*

121 Mengisi semula Bahan Api
121 Brek Parkir

122 Sistem Ekzos
122 Penukar Pemangkin Tiga Hala

Situasi Kecemasan

123 Peralatan Kecemasan
123 Lampu Isyarat Kecemasan

123 Membuka kunci Ketika Kecemasan
123 Membuka Kunci Pintu Dalam Kecemasan

124 Penggantian Bateri Kunci
124 Penggantian Bateri Kunci

124 Menghidupkan Enjin dengan Bantuan (Jump Start)
124 Menghidupkan Kenderaan dengan Kaedah Jump-start

128 Menunda Kenderaan
128 Tip Menunda
128 Pengangkutan Tunda (Tow-carriage)

129 Penggantian Tayar Sementara
129 Tayar Ganti, Alatan dan Bicu
130 Angkat Kenderaan Menggunakan Bicu
131 Cara Menukar Tayar
133 Penggantian Tayar

137 Penggantian Fius
137 Penggantian Fius
139 Kotak Fius Dalam Ruang Enjin
141 Kotak Fius Dalaman

143 Penggantian Mentol
143 Penggantian Mentol Lampu

144 Saranan Ketika Kecemasan
144 Enjin Menjadi Terlampau Panas
144 Mengeluarkan Kenderaan Daripada Keadaan Terperangkap

Penyelenggaraan

145 Arahan Penyelenggaraan
145 Penyelenggaraan Berkala

145 Bahan Bendalir
145 Membuka dan Menutup Bonet Hadapan
147 Minyak Enjin
147 Bendalir Penyejuk
149 Bendalir Brek
150 Bendalir Pencuci Cermin

150 Bilah Pengelap Cermin
150 Penggantian Bilah Pengelap Cermin (Wiper)

151 Bateri
151 Penyelenggaraan Bateri
153 Tayar
153 Penyelenggaraan Tayar
156 Membersihkan Kenderaan
156 Membersihkan Bahagian Luaran Kenderaan
158 Membersihkan Bahagian Dalaman Kenderaan

Data Teknikal

161 Identifikasi Kenderaan
161 Nombor Casis
161 Label Nombor Pengenalan Kenderaan (VIN)
162 Kod Enjin
163 Maklumat Teknikal
163 Dimensi / Ukuran
163 Berat
165 Prestasi
165 Tahap Emisi
165 Enjin
166 Spesifikasi Tayar
167 Bahan Bendalir Yang DIsarankan
167 Minyak dan Bendalir yang Disarankan
167 Sistem Elektrik
167 Sistem Elektrik

Pengenalan Buku Panduan

Nota kepada Pengguna

Cara Menggunakan Buku Panduan

- Manual Multimedia, yang merupakan bahagian penting dalam manual ini, digunakan untuk memperkenalkan sistem hiburan kenderaan. Untuk arahan terperinci mengenai operasi sistem hiburan, sila rujuk Manual Multimedia yang khusus.
- Semua maklumat dalam manual ini adalah berdasarkan maklumat produk terkini pada masa penerbitan. Bagi memenuhi kepuasan pelanggan serta mematuhi keperluan undang-undang dan peraturan, konfigurasi dan prestasi kenderaan sentiasa dioptimumkan dan diperbaiki secara berterusan. Kenderaan anda mungkin mempunyai konfigurasi yang berbeza daripada yang diterangkan dalam manual ini.
- Versi perisian kenderaan dan tetapan mungkin akan dinaik taraf kemudian. Sebelum sebarang naik taraf, anda akan diberitahu untuk mendapatkan persetujuan anda. Maklumat yang dipaparkan selepas naik taraf mungkin berbeza daripada yang diterangkan dalam Manual Pemilik. Konfigurasi sebenar akan diutamakan berhubung maklumat khusus.

Tips Penting

- Sentiasa periksa keadaan tayar dari segi keausan dan tekanan tayar mengikut kaedah yang disyorkan serta spesifikasi tekanan tayar yang dinyatakan dalam manual ini.
- Sentiasa gunakan minyak dan cecair yang disyorkan seperti yang dinyatakan dalam manual ini dan jalankan penyelenggaraan berkala mengikut keperluan yang ditetapkan dalam Buku Jaminan dan Servis.

Langkah-langkah Keselamatan

- Kenderaan ini dilengkapi dengan Sistem Brek Anti-Kunci (ABS). Sila tekan pedal brek dengan tegas dan elakkan mengepamnya.
- Kenderaan ini dilengkapi dengan beg udara. Bagi keselamatan kanak-kanak, jangan pasang sistem tempat duduk kanak-kanak yang menghadap ke belakang pada tempat duduk yang dilengkapi dengan perlindungan beg udara hadapan (aktif).
- Adalah penting untuk meletakkan alas lantai yang bersaiz sesuai. Alas lantai tidak boleh mengganggu pergerakan pedal akibat tergelincir, kerana ini boleh menyebabkan kemalangan.
- Jangan meletakkan kenderaan dalam tempoh yang lama dengan enjin menyala bagi mengelakkan penyedutan asap ekzos atau secara tidak sengaja menekan pedal minyak, yang boleh menyebabkan enjin berputar pada kelajuan tinggi untuk tempoh yang lama. Keadaan ini boleh mengakibatkan kebakaran kenderaan serta menimbulkan risiko kepada orang dan harta di sekitarnya.

Aksesori, Alat Ganti dan Pengubahsuaian

- Bagi keselamatan anda, adalah dilarang menanggalkan atau menggantikan

bahagian atau komponen kenderaan secara sewenang-wenangnya.

- Memasang semula atau menambah peranti pada kenderaan adalah dilarang. PROTON tidak akan bertanggungjawab atas sebarang kerugian langsung atau tidak langsung yang timbul daripada peranti yang dipasang semula atau ditambah ini.
- PROTON hanya bertanggungjawab terhadap aksesori asli PROTON yang telah diuji dan disahkan, bagi memastikan prestasi dan keselamatan kenderaan sentiasa berada pada tahap terbaik.

Mesej Ringkas

Buku Panduan ini menyediakan maklumat mengenai semua varian yang ditawarkan untuk model kenderaan ini. Disebabkan perbezaan konfigurasi, penerangan dalam Buku Panduan ini mungkin berbeza daripada konfigurasi sebenar kenderaan anda. Spesifikasi kenderaan yang anda terima adalah terpakai.

Amaran

Mengabaikan Amaran ini boleh menyebabkan kecederaan serius atau kematian. Arahan atau keperluan yang dinyatakan mesti dipatuhi sepenuhnya.◀

Perhatian

Arahan dan keperluan yang dinyatakan dalam Perhatian mesti dipatuhi sepenuhnya. Jika tidak, kenderaan anda mungkin akan mengalami kerosakan.◀

Nota

Penerangan tambahan untuk memudahkan pemahaman mengenai maklumat berkaitan penggunaan kenderaan ini.◀

Penjagaan Alam Sekitar

Perkara yang dinyatakan adalah berkaitan dengan usaha perlindungan alam sekitar.◀

Asterisk

Simbol asterisk “*” yang mengiringi sesuatu tajuk atau nama menunjukkan bahawa konfigurasi atau fungsi yang diterangkan adalah bergantung kepada varian model kenderaan ini. Kenderaan anda mungkin tidak dilengkapi dengan konfigurasi atau ciri yang dinyatakan.◀

Maklumat Grafik


Menunjukkan objek yang diterangkan.


Menunjukkan arah pergerakan sesuatu objek.


Menunjukkan arah putaran sesuatu objek.


Menunjukkan tindakan ini dilarang atau situasi ini mesti dielakkan.

Pengenalan Kenderaan Anda

Gambaran Keseluruhan Bahagian Luaran

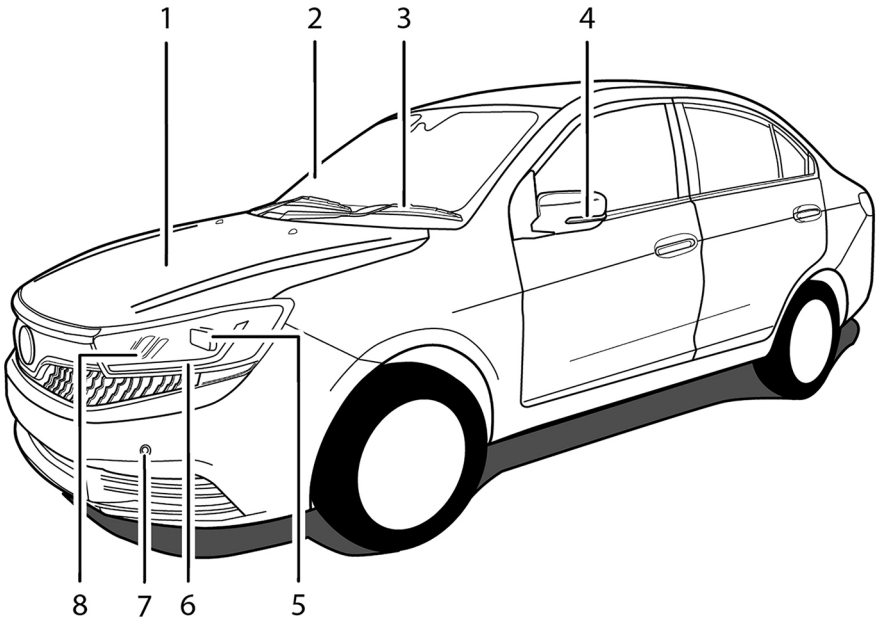

1. Bonet hadapan
2. Cermin hadapan
3. Pengelap cermin hadapan
4. Cermin pandang belakang luaran (cermin sisi pintu)
5. Lampu kombinasi hadapan (termasuk lampu hadapan)
6. Lampu nyalaan siang (DRL)
7. Sensor parkir hadapan*
8. Lampu isyarat belok

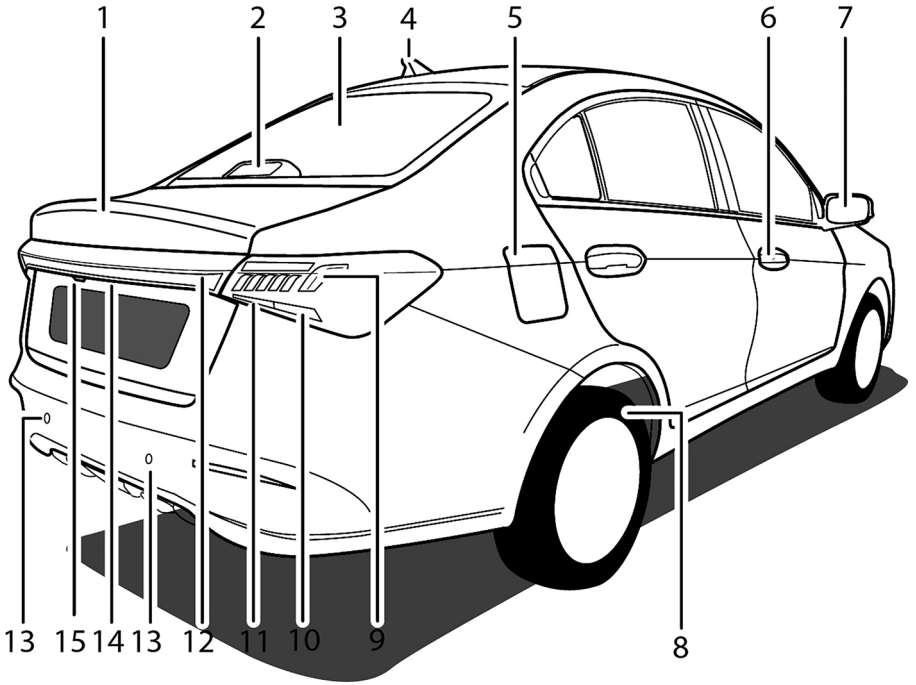

1. Pintu bonet belakang
2. Lampu ketiga (lampu brek tengah belakang)
3. Cermin belakang
4. Antena
5. Penutup tangki minyak
6. Pemegang pintu luar
7. Cermin pandang belakang luaran (cermin sisi pintu)
8. Tayar
9. Lampu isyarat belok
10. Lampu nyalaan siang (DRL)
11. Lampu undur
12. Lampu kombinasi belakang
13. Sensor belakang
14. Lampu nombor plat
15. Kamera belakang

Gambaran Keseluruhan Bahagian Dalaman

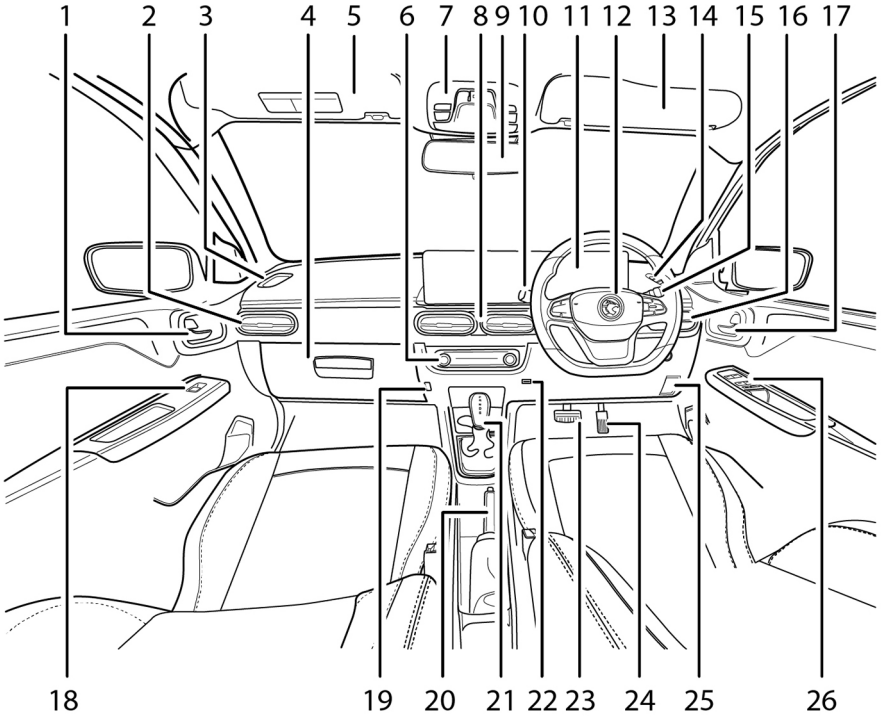

1. Pemegang pintu bahagian dalam (penumpang hadapan)
2. Pengalir udara kiri
3. Penyahkabus kiri
4. Kotak simpanan hadapan (bahagian penumpang hadapan)
5. Pelindung matahari dengan cermin solek (bahagian penumpang hadapan)
6. Skrin paparan instrumen meter
7. Lampu dalaman
8. Pengalir udara tengah
14. Penyahkabus kanan
15. Suis gabungan pengelap cermin dengan butang TRIP
16. Pengalir udara kanan
17. Pemegang pintu bahagian dalam (pemandu)
18. Suis tingkap berkuasa elektrik (penumpang hadapan)
19. Penyangkut
20. Brek parkir
21 Tuil penukar gear

9 Cermin pandang belakang dalaman
10 Suis kombinasi lampu
11 Unit paparan multimedia
12 Hon pada roda stereng
13 Pelindung matahari dengan cermin solek (bahagian pemandu)
22 Port USB (untuk sambungan media)
23 Injak (pedal) brek
24 Injak (pedal) pemecut
25 Tuas pembuka bonet hadapan
26 Suis tingkap berkuasa elektrik berpusat

Gambaran Keseluruhan Ruang Enjin

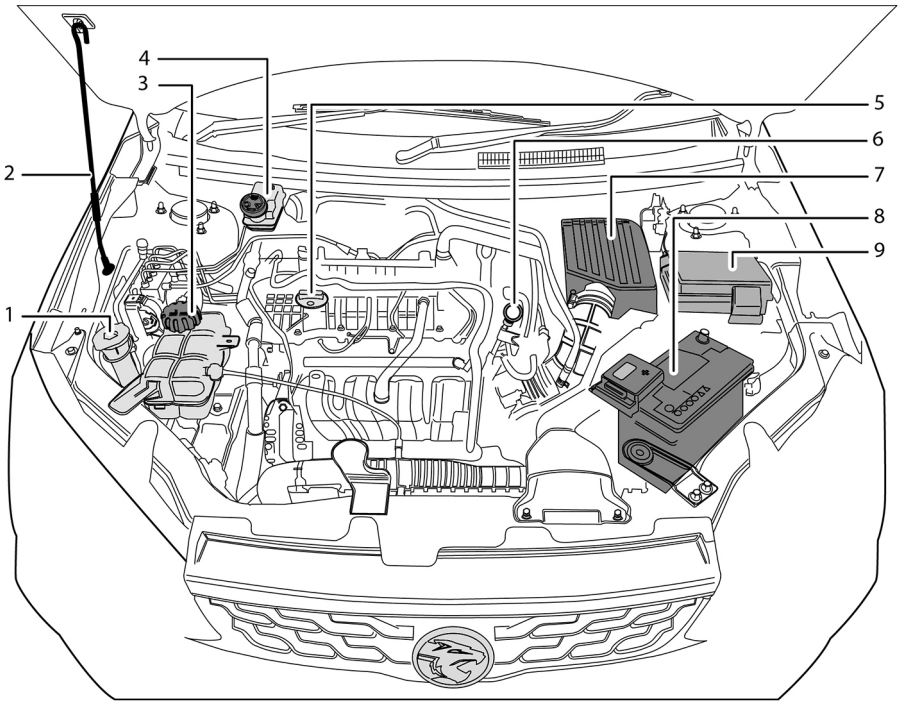

1. Tangki simpanan bendalir pencuci cermin
2. Batang penyokong hud hadapan
3. Tangki bahan penyejuk enjin
4. Tangki simpanan bendalir brek
5. Penutup pengisi minyak enjin
6. Penyukat paras minyak enjin
7. Penapis udara enjin
8. Bateri
9. Kotak fius ruang enjin

Kunci dan Anti-Kecurian

Kunci Pintar

Pengenalan kepada Butang pada Kunci Pintar

Kunci pintar yang disediakan telah dipadankan mengikut sistem keselamatan kenderaan anda. Sekiranya kunci pintar hilang, rosak, atau dicuri, segera hubungi pusat servis PROTON yang sah untuk menyahaktifkan fungsi seperti menghidupkan enjin, membuka dan mengunci pintu. Sekiranya kunci ditemui semula, ia boleh diaktifkan semula oleh pusat servis PROTON yang sah.

Kunci pintar baru tidak dapat disediakan serta-merta kerana pusat servis PROTON memerlukan masa untuk mendaftarkan dan memadankan kunci baru dengan kenderaan anda.◄

Operasi Asas

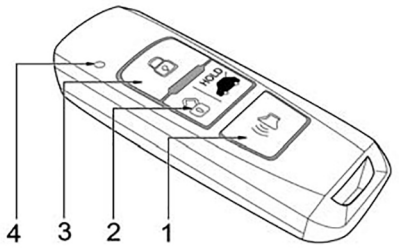

1. Butang PANIK
   - Tekan butang untuk mengaktifkan penggera panik. Tekan sekali lagi untuk menyahaktifkan penggera.
2. Butang BUKA KUNCI / Pembuka jauh bonet belakang*
   - Tekan butang sekali untuk membuka semua pintu dan menyahaktifkan sistem penggera.
   - Tekan dan tahan butang selama lebih 3 saat untuk membuka bonet belakang. Selepas dibuka, angkat bonet sepenuhnya.
3. Butang KUNCI
   - Tekan butang sekali untuk mengunci semua pintu dan mengaktifkan sistem penggera.
4. Penunjuk LED
   - Penunjuk LED akan menyala apabila butang ditekan untuk menunjukkan pemancar berfungsi.

Sila simpan kunci pintar gantian di tempat yang selamat dan jangan tinggalkan di dalam kenderaan.

Gangguan elektronik daripada cip anti-kecurian boleh menyebabkan kunci pintar dan sistem anti-kecurian tidak berfungsi dengan betul. Akibatnya, kenderaan mungkin sukar untuk dihidupkan.◄

Mengeluarkan Kunci Mekanikal

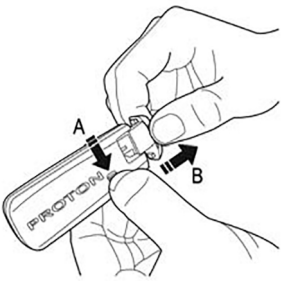

Untuk melepaskan, tekan dan tahan tuas pelepas (A) sambil menarik keluar kunci mekanikal (B).

Julat Operasi Kunci Pintar

Kunci pintar boleh berfungsi dalam jarak kira-kira 20 meter dari bahagian tengah kenderaan. Walau bagaimanapun, julat operasi mungkin terjejas jika kenderaan berada berhampiran menara pemancar TV, stesen janakuasa, atau stesen penyiaran radio.

Jika mana-mana keadaan berikut berlaku selepas menekan butang pada kunci pintar, bateri dalaman mungkin perlu diganti:

- Pintu tidak dapat dibuka atau dikunci.
- Jarak penghantaran menjadi lebih pendek daripada biasa.

Apabila pemancar tidak dapat digunakan, kunci mekanikal boleh digunakan untuk mengunci atau membuka pintu secara manual.

Gantikan bateri dengan sel jenis Litium Dioxide Mangan (Manganese Dioxide Lithium).

Jenis: CR2032

Jika kunci pintar terjejas oleh gangguan daripada isyarat lain, kenderaan mungkin tidak dapat mengesan kunci, menghidupkan enjin, atau melaksanakan fungsi seperti mengunci dan membuka pintu.

- Kunci pintar boleh terhalang oleh pelindung logam, contohnya, apabila kunci pintar atau telefon bimbit yang mempunyai sarung logam diletakkan bersama.
- Elakkan meletakkan kunci pintar berhampiran bekalan kuasa sandaran atau di kawasan yang terjejas oleh gangguan daripada peranti luaran yang menggunakan kuasa sandaran.
- Jauhkan kunci pintar daripada peranti elektronik yang menghasilkan gangguan kuat, seperti komputer riba, set fon kepala Bluetooth, penukar kuasa, pengecas, sistem Bluetooth kenderaan, interkom, atau peralatan seumpamanya.
- Jika penggera anti-kecurian diaktifkan apabila pintu dibuka menggunakan kunci mekanikal, gunakan kunci pintar untuk menyahaktifkan penggera dan membuka kunci pintu.◀

Jangan mengubah frekuensi pemancaran atau meningkatkan kuasa pemancaran tanpa kebenaran yang sah, termasuk pemasangan penguat frekuensi tambahan. Penyambungan antena pengesan luaran atau penggunaan antena penghantaran atau pengesan tanpa kebenaran adalah dilarang sama sekali.◀

Sistem Perlindungan Anti-kecurian Enjin

Sistem perlindungan anti-kecurian enjin tidak perlu diaktifkan atau dinyahaktifkan secara manual. Apabila suis penghidup ditekan dan kunci pintar yang sah dikesan berada di dalam kenderaan, sistem perlindungan antikecurian enjin akan dinyahaktifkan secara automatik.

Sekiranya enjin masih tidak dapat dihidupkan menggunakan mana-mana dua kaedah berikut, kenderaan anda perlu diperiksa dan dibaiki. Sila hubungi pusat servis PROTON yang sah untuk mendapatkan kunci pintar baharu.

- Jika kunci pintar kelihatan tidak rosak, cuba gunakan kunci pintar yang lain.

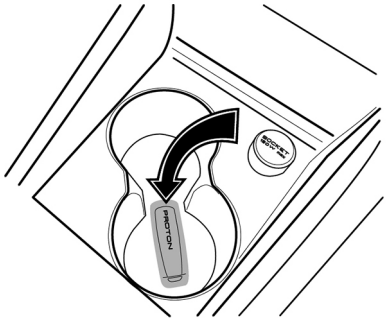

- Letakkan kunci pintar di kawasan simbol kunci yang terdapat di dalam pemegang cawan hadapan.

Jangan tinggalkan kunci pintar atau peranti lain yang boleh menyahaktifkan sistem anti-kecurian enjin di dalam kenderaan.◄

Mengunci dan Mebuka Kunci Kenderaan

Mengunci dan Membuka Kunci Menggunakan Alat Kawalan Jauh

Sistem Akses Melalui Suis Alat Kawalan Jauh

Ciri-ciri Sistem Penggera

“Kenderaan anda dilengkapi dengan alat kawalan jauh yang mempunyai suis khusus, membolehkan anda mengunci atau membuka kunci pintu-pintu kenderaan serta mengaktifkan atau menyahaktifkan sistem penggera. Butiran operasi ini diterangkan seperti berikut:

Mengaktifkan sistem penggera (mengunci kenderaan)

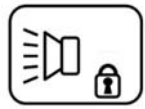

Tekan butang KUNCI pada alat kawalan jauh. Apabila sistem diaktifkan:

- Semua pintu akan dikunci.
- Lampu isyarat membelok akan berkelip sekali.
- Penunjuk LED penggera akan menyala selama 6 saat, kemudian berkelip.
- Cermin sisi pintu akan melipat secara automatik.

Menyahaktifkan sistem penggera (membuka kunci kenderaan)

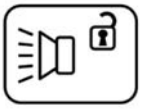

Tekan butang BUKA KUNCI pada alat kawalan jauh. Apabila sistem penggera dinyahaktifkan:

- Semua pintu akan dibuka kuncinya (jika pintu berada dalam keadaan tertutup).
- Lampu kabin akan perlahan-lahan menyala (jika suis lampu kabin berada pada posisi pintu) selama 30 saat. *
- Lampu isyarat membelok akan berkelip.
- Melipat secara automatik: Sekiranya pemandu melipat cermin sisi luar secara manual sebelum meninggalkan kenderaan, cermin sisi luar tidak akan melipat kembali secara automatik.

Butang PANIK



Menekan butang PANIK pada alat kawalan jauh akan mengaktifkan mod penggera panik.

Tekan semula butang PANIK untuk menyahaktifkan mod penggera panik.

NOTA

Butang ini boleh ditekan sama ada semasa sistem sedang diaktifkan atau dinyahaktifkan. Semasa mod penggera panik;

- Hon/penggera* akan berbunyi secara berterusan.
- Lampu kecemasan akan berkelip dengan cepat.

Pencerobohan

Perlindungan Anti-Kecurian: Pintu / bonet / hud / penghidup enjin / sistem penghidup. Apabila kenderaan berada dalam mod aktif, sistem penggera akan berbunyi amaran sekiranya mana-mana pintu / hud / bonet dibuka semasa sistem berada dalam mod aktif.

Semasa amaran penggera;

Hon/penggera* akan berbunyi secara berterusan selama 30 saat.

Semua lampu isyarat akan berkelip secara berterusan.

Untuk menyahaktifkan amaran penggera yang diaktifkan

Tekan butang BUKA KUNCI untuk menyahaktifkan penggera yang diaktifkan. Semua isyarat penghantaran untuk sejarah penggera akan dibersihkan.

Untuk menetapkan semula amaran penggera yang diaktifkan

Jika amaran penggera kenderaan (bunyi dan isyarat visual) diaktifkan dan alat kawalan jauh gagal menghentikan amaran ini kerana bateri alat kawalan jauh lemah/habis, lakukan langkah-langkah berikut:

1. (Untuk kenderaan dengan suis penghidup): Putar suis penghidup ke posisi ‘ON, dan tekan butang reset sekali.
2. (Untuk kenderaan dengan butang ‘start/stop’): Pastikan kunci berada di dalam kawasan kabin dan hidupkan enjin.

Ciri-ciri Mengunci dan Membuka Kunci

Mengunci



Tekan butang KUNCI pada alat kawalan jauh.

- Semua pintu akan dikunci.
- Lampu isyarat membelok akan berkelip sekali.
- Penunjuk LED penggera akan menyala selama 6 saat, kemudian berkelip.
- Cermin sisi pintu akan melipat secara automatik.

Membuka Kunci



Tekan butang BUKA KUNCI pada alat kawalan jauh.

- Semua pintu akan dibuka kuncinya.
- Cermin sisi luar akan melipat balik secara automatik. (Semua pintu mesti ditutup) – sekiranya suis lipat automatik digunakan.
- Lampu kabin akan perlahan-lahan menyala (jika suis lampu kabin berada pada posisi pintu) selama 30 saat.
- Lampu isyarat membelok akan berkelip dua kali.

Pembukaan bonet belakang

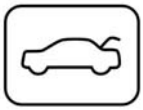

Tekan dan tahan butang BUKA KUNCI / pembuka bonet belakang pada alat kawalan jauh selama lebih 3 saat untuk melepaskan kunci bonet belakang, kemudian angkat bonet untuk membukanya sepenuhnya.

Kunci pintu berpusat *



Kunci / buka kunci pintu berpusat ialah tindakan di mana sistem akan mengunci atau membuka kunci semua pintu.

Kunci / buka kunci pintu berpusat boleh dikendalikan sama ada menggunakan alat kawalan jauh atau menggunakan suis kunci pintu berpusat yang terletak di tengah papan alat.

Apabila kunci pintu berpusat diaktifkan; semua pintu akan dikunci.

Apabila pembukaan kunci pintu berpusat diaktifkan; semua pintu akan dibuka kuncinya.

Penguncian Semula Automatik



Ciri ini akan diaktifkan secara automatik hanya apabila syarat berikut dipenuhi:

Semasa kenderaan berada dalam mod aktif

Apabila anda menekan butang BUKA KUNCI pada alat kawalan jauh

Tetapi tiada pintu / hud / bonet belakang dibuka dalam tempoh kira-kira 30 saat.

- Semua pintu akan dikunci semula secara automatik.
- Sistem akan diaktifkan semula (sistem penggera kembali berfungsi).
- Cermin sisi luar akan melipat secara automatik.

Pintu / bonet belakang / hud tidak ditutup (pintu terbuka), mod peringatan

This feature will activate only by the following condition:

Apabila anda menekan butang KUNCI pada alat kawalan jauh

Tetapi mana-mana pintu / bonet belakang / hud tidak ditutup.

Sistem akan memberi peringatan kepada anda seperti berikut;

- Lampu isyarat membelok akan berkelip 5 kali.
- LED pada paparan meter akan menyala untuk menunjukkan pintu, hud, atau bonet belakang yang tidak ditutup dengan betul (dalam tempoh 3 saat). Hon akan berbunyi secara berterusan selama 30 saat.

Ciri-ciri Tambahan

Mod Pencarian Kenderaan*



Ciri ini akan membantu pemilik untuk mencari kenderaan.

Semasa kenderaan berada dalam mod aktif;

Tekan butang KUNCI pada alat kawalan jauh dua kali berturut-turut.

・Lampu isyarat membelok akan berkelip tiga kali berturut-turut.

Sistem Akses Tanpa Kunci

Sistem Akses Tanpa Kunci



Apabila kunci pintar berada dalam julat yang ditetapkan, sistem membolehkan anda mengunci dan membuka kunci pintu serta bonet belakang dari luar kenderaan.

Apabila kunci pintar berada di dalam kenderaan, sistem membolehkan anda menghidupkan enjin.

Operasi sistem akses tanpa kunci mungkin menghasilkan kesan berikut:

Kunci pintar memancarkan gelombang radio yang mungkin mengganggu peralatan perubatan. Jika anda menggunakan alat pacu jantung atau peranti perubatan elektrik lain, rujuk pengeluar peranti tersebut untuk memastikan ia selamat digunakan berhampiran kunci pintar.

Kunci pintar memancarkan gelombang radio yang boleh menjejaskan sistem navigasi dan komunikasi pesawat. Jangan gunakan kunci

pintar di dalam pesawat, dan pastikan butangnya tidak tertekan secara tidak sengaja semasa penerbangan.◄

Sentiasa bawa kunci pintar bersama anda.

- Pastikan anda membawa kunci pintar bersama dan mengunci kenderaan sebelum meninggalkannya.◄

Julat Operasi Sistem Akses Tanpa Kunci

Julat operasi untuk mengunci atau membuka kunci pintu serta membuka bonet belakang adalah seperti berikut:

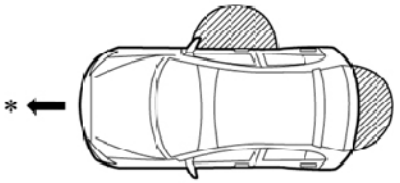

∗ : Forward direction

: Operating range

Julat operasi adalah kira-kira 1.2 hingga 1.5 meter dari pemegang pintu pemandu, dan kira-kira 1 meter dari pusat suis bonet belakang.

Jika kunci pintar berada dalam julat operasi yang ditetapkan, sesiapa sahaja boleh mengendalikan suis pintu atau suis bonet belakang. Ini bermakna pintu boleh dikunci atau dibuka, dan bonet belakang boleh dibuka. Selain itu, sesiapa sahaja di dalam kenderaan boleh menekan butang 'start/stop' untuk menghidupkan enjin atau mengendalikan peralatan elektrik.◄

Had Operasi

Kunci pintar beroperasi menggunakan gelombang elektromagnetik berkuasa rendah. Keadaan berikut mungkin menyebabkan gangguan dan menjejaskan operasi sistem akses tanpa kunci:

1. Bateri dalam kunci pintar lemah.
2. The intelligent key comes into contact with metal objects.
3. Peranti wayarles seperti telefon bimbit atau pemancar/penerima digunakan di kawasan berhampiran.
4. Kunci pintar bersentuhan dengan objek logam.
5. Kunci pintar berada berhampiran alat kawalan jauh lain yang memancarkan gelombang radio.
6. Kunci pintar diletakkan berhampiran peranti elektrik, seperti komputer.
7. Kenderaan diparkir berhampiran meter kemudahan parkir.

Julat Operasi untuk Menghidupkan Enjin

Julat operasi terhad kepada dalam kawasan kabin kenderaan sahaja.

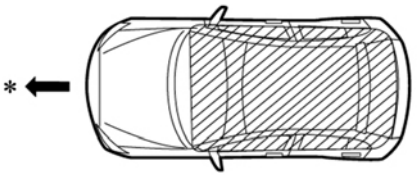

∗ : Forward direction

: Operating range

Jika voltan bateri alat kawalan jauh lemah

Jika voltan bateri dalam alat kawalan jauh lemah, enjin mungkin tidak dapat dihidupkan secara normal. Dalam keadaan ini, ikut prosedur berikut untuk menghidupkan enjin:

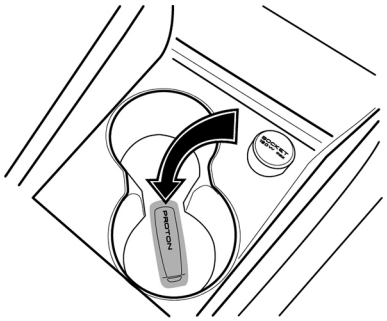

1. Letakkan kunci pintar pada permukaan butang 'start/stop' seperti yang ditunjukkan dalam ilustrasi.
2. Tekan dan tahan pedal brek.
3. Tekan butang 'start/stop' untuk menukar suis penghidup ke posisi ON.
4. Tekan butang sekali lagi untuk menghidupkan enjin.

.

Jangka Hayat Bateri Alat Kawalan Jauh

Penggunaan berterusan kunci pintar atau operasi berpanjangan berhampiran sumber gelombang radio yang kuat boleh memendekkan jangka hayat bateri alat kawalan jauh.

Gelombang elektromagnetik yang kuat mungkin mengurangkan julat operasi.

Bateri kunci pintar yang lemah juga boleh mengurangkan julat operasi.

Jika kunci pintar diletakkan di atas papan alat atau di dalam petak sarung tangan, alat kawalan jauh mungkin tidak berfungsi dengan baik.

Jika kunci pintar diletakkan berhampiran dengan pemegang pintu atau suis penutup bonet belakang, suis tersebut mungkin tidak akan berfungsi dengan betul.

Jika sistem kenderaan tidak memberi sebarang tindak balas apabila mana-mana suis pada kunci pintar gantikan bateri kunci pintar tersebut.

ditekan,

Jika kunci pintar hilang, hubungi pusat servis PROTON yang sah untuk mendapatkan penggantian baharu.

Ciri Kunci, Nyahkunci dan Penggera dalam Sistem Kemasukan Tanpa Kunci



A – Suis togol

B – Tekan suis togol (A) untuk mengunci atau membuka kunci pintu.

Mengunci Pintu Menggunakan Sistem Kemasukan Tanpa Kunci

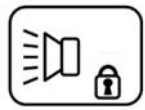

Ikuti langkah-langkah berikut untuk mengunci kenderaan:

1. Sebelum mengunci kenderaan, pastikan semua pintu dan penutup bonet belakang ditutup.
2. Pastikan kunci pintar berada bersama pemandu.
3. Tekan suis togol (A) pada pemegang luar pintu pemandu untuk mengunci kenderaan.

Selepas mengunci, sistem akan berfungsi seperti berikut:

- Semua pintu dan penutup bonet belakang akan dikunci.
- Sistem penggera akan diaktifkan.
- Lampu isyarat membelok akan berkelip sekali.
- Penunjuk LED penggera akan berkelip dengan cepat selama kira-kira 6 saat, kemudian berkelip pada kadar normal.
- Cermin sisi akan melipat secara automatik.*

Sistem akses tanpa kunci tidak akan mengunci kenderaan dalam keadaan berikut:

Kunci pintar berada di dalam kenderaan.

Mana-mana pintu, penutup bonet belakang, atau hud terbuka.

Suis penghidup berada pada posisi ON.

Peringatan Kunci Tertinggal

Jika kunci pintar tertinggal di dalam kenderaan, pintu tidak boleh dikunci menggunakan suis togol (A). Hon akan berbunyi empat kali untuk memberi amaran kepada pemandu.

Cara Membuka Kunci Pintu dalam Sistem Akses Tanpa Kunci

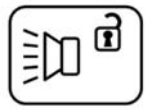

Ikuti prosedur membuka kunci berikut:

1. Pastikan anda membawa kunci pintar bersama anda
2. Tekan suis togol (A) pada pemegang luar pintu pemandu semasa berada dalam julat operasi.

Sistem kenderaan akan berfungsi seperti berikut:

- Sistem penggera akan dinyahaktifkan.
- Cermin sisi luar akan melipat balik secara automatik .*
- Lampu kabin akan menyala selama kira-kira 30 saat (jika suis lampu kabin berada pada posisi “PINTU”).
- Lampu isyarat membelok akan berkelip dua kali.

Suis Kunci Pintu Berpusat

Suis Kunci Pintu Berpusat (CDL)

Suis CDL terletak di tengah panel hadapan.

.

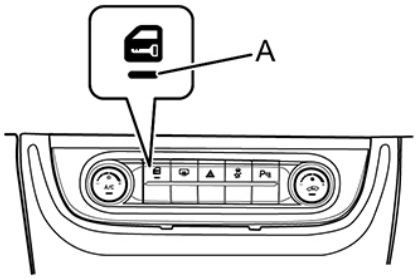

A – Lampu Penunjuk CDL

Untuk mengunci: Apabila semua pintu ditutup, tekan suis CDL untuk mengunci semua pintu. Lampu penunjuk CDL akan menyala menandakan bahawa sistem CDL telah diaktifkan.

Untuk membuka kunci: Apabila semua pintu ditutup dan dikunci, tekan suis CDL untuk membuka semua pintu. Lampu penunjuk CDL akan padam, menandakan bahawa sistem CDL telah dinyahaktifkan.

- Dalam kecemasan, gunakan lubang kunci pada pintu pemandu untuk membuka kunci pintu.
- Sekiranya pintu dibuka dan sistem penggera diaktifkan, penggera boleh dihentikan dengan menghidupkan enjin.

Operasi Lain Menggunakan Sistem Kunci Pintu Secara Berpusat (CDL)

Apabila sistem kunci pintu secara berpusat (CDL) beroperasi, sistem penguncian kenderaan akan berfungsi seperti berikut:

- Apabila anda menekan butang LOCK pada alat kawalan jauh, semua pintu akan dikunci. Menekan butang UNLOCK akan membuka semua pintu.
- Apabila anda memasukkan kunci mekanikal ke dalam silinder kunci pada pemegang pintu pemandu dan memutarnya ke kiri, semua pintu akan dikunci. Memutarnya ke kanan akan membuka semua pintu.
- Apabila anda menarik tab kunci pada pemegang pintu dalam pintu pemandu, semua pintu akan dibuka. Menolak tab kunci akan mengunci semua pintu.

Penguncian dan Pembukaan Kunci Automatik

Membuka kunci pintu selepas suis penghidup dimatikan.

Apabila anda memberhentikan kenderaan dan memutar suis penghidup ke posisi OFF, semua pintu akan dibuka secara automatik.

Untuk menyahaktifkan

Fungsi membuka kunci automatik ini boleh dinyahaktifkan/dimatikan.

Semasa suis penghidup berada pada posisi ON, tekan dan tahan suis kunci pintu berpusat untuk seketika.

Penguncian Automatik Mengikut Kelajuan

Apabila kenderaan mula bergerak dan kelajuan melebihi 20 km/j , semua pintu akan dikunci secara automatik.

Fungsi ini tidak diaktifkan secara lalai.

Untuk mengaktifkan dan menyahaktifkan

Tekan dan tahan suis CDL lock selama 5 saat. Mesej pengesahan akan dipaparkan pada paparan meter.

Membuka Kunci Pemegang Pintu

Apabila pintu berada dalam keadaan tidak berkunci, pintu boleh dibuka dengan menarik tuil pintu bahagian dalam atau pemegang luar kenderaan.

Kawalan dari luar kenderaan

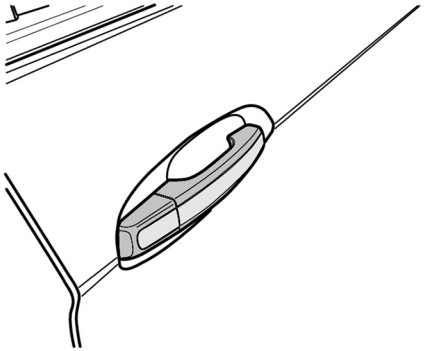

Selepas anda menekan butang UNLOCK pada pemancar jauh untuk menyahkunci kenderaan, tarik pemegang pintu luar untuk membuka pintu.

Dalam keadaan kecemasan, apabila anda tidak dapat mengunci atau menyahkunci pintu menggunakan pemancar jauh, lakukan langkah-langkah berikut:

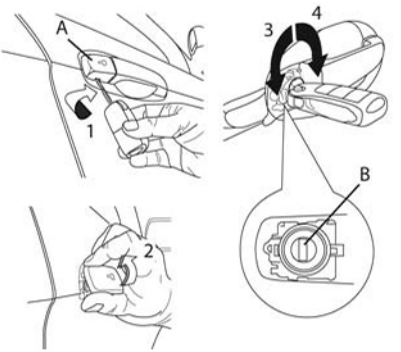

1. Masukkan bilah kunci ke dalam slot penutup (A) seperti yang ditunjukkan dalam ilustrasi. Putarkan kunci dan penutup (A) akan terbuka.
2. Tanggalkan penutup (A). Masukkan kunci ke dalam silinder kunci (B).
3. Putarkan kunci ke kiri untuk membuka kunci.
4. Putarkan kunci ke kanan untuk mengunci.

Kawalan dari dalam kenderaan

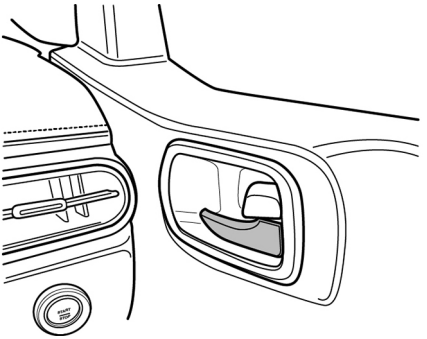

Pull the inside-door handle toward you to open the door.

□□

Pastikan semua pintu ditutup sebelum anda mula memandu.

Jangan kunci pintu apabila kunci masih berada dalam kenderaan.◄

Membuka dan Menutup Bonet Belakang

Membuka Bonet Belakang

Tuil pembuka bonet belakang terletak di sebelah tempat duduk pemandu seperti yang ditunjukkan di dalam gambar rajah.

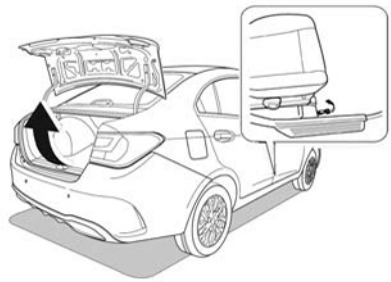

Tarik tuil pembuka bonet belakang untuk membuka kunci dan membuka penutup bonet belakang.

Untuk menutup bonet belakang, tekan bonet ke kedudukan tertutup. Pastikan bonet ditutup dengan kemas dan selamat.

Apabila bonet belakang dibuka, lampu ruang bagasi akan menyala.*

Apabila bonet belakang ditutup, lampu ruang bagasi akan padam.

Pengendalian dengan menggunakan alat kawalan jauh*

Alat kawalan jauh boleh digunakan untuk membuka penutup bonet belakang.



Untuk membuka bonet belakang, tekan butang membuka kunci secara berterusan selama lebih daripada 3 saat untuk melepaskan kunci bonet, dan bonet akan terbuka sedikit. Angkat bonet untuk membuka sepenuhnya.

Untuk menutup, tekan bonet ke bawah. Pastikan bonet ditutup sepenuhnya.

Lampu ruang bagasi akan menyala apabila bonet dibuka, dan akan padam apabila bonet ditutup.

Sekiranya bateri pemancar lemah, bonet tidak dapat dibuka menggunakan alat kawalan jauh. Gantikan dengan bateri baru.

Pengendalian Menggunakan Suis Bonet Belakang *

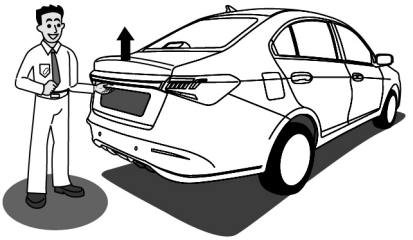

Lokasi suis bonet belakang adalah berhampiran lampu nombor pendaftaran.

Jika kenderaan berada dalam keadaan tidak dikunci, tekan suis bonet belakang untuk membuka kunci bonet. Angkat bonet untuk membuka sepenuhnya.

Pengendalian menggunakan Akses Tanpa Kunci Pasif (PKE)*



Jika kenderaan berada dalam keadaan dikunci, sambil membawa alat kawalan jauh, tekan suis penutup bonet belakang dalam julat operasinya untuk membuka kunci dan membuka penutup bonet belakang.

Apabila membuka atau menutup bonet secara manual, elakkan menggunakan kekuatan yang berlebihan (buka atau tutup dengan perlahan). Kegagalan mematuhi arahan ini boleh mengakibatkan kerosakan atau kehilangan fungsi bonet.◄

Penutupan Manual Bonet Belakang

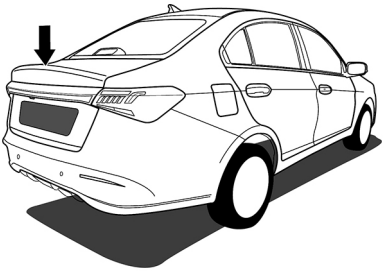

Apabila kenderaan berada dalam keadaan pegun dan bonet dibuka, tekan bonet perlahan-lahan di posisi yang ditunjukkan dalam gambar sehingga terdengar bunyi klik untuk menutup bonet.

Kunci Keselamatan Kanak-Kanak (Pintu Belakang)

Pintu belakang kiri/kanan dilengkapi dengan kunci keselamatan kanak-kanak. Sila gunakan kunci keselamatan kanak-kanak apabila bahagian kiri/kanan tempat duduk belakang dididuki oleh kanak-kanak.

Suis kunci keselamatan kanak-kanak terletak di tepi luar pintu belakang.

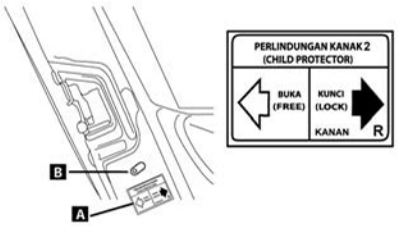

A – Label Pelindung Kanak-Kanak

B – Suis Pelepas/Kunci Keselamatan Kanak-Kanak

Setiap pintu belakang dilengkapi dengan suis pelepas kunci kanak-kanak (B), seperti yang ditunjukkan dalam ilustrasi.

Pengendalian Suis Pelepas Kunci Kanak-Kanak

1 – Untuk Mengunci

Gerakkan tuas ke kanan untuk menetapkan kunci kanak-kanak ke posisi KUNCI.

Apabila berada dalam posisi KUNCI, pintu belakang tidak boleh dibuka dari dalam kenderaan.

Gunakan pemegang pintu luar untuk membuka pintu belakang apabila kunci keselamatan kanak-kanak diaktifkan.

2 – Membuka kunci

Gerakkan tuas ke kiri untuk menetapkan kunci kanak-kanak ke posisi BUKA.

Jika suis ditetapkan kepada posisi BUKA, mekanisme kunci kanak-kanak akan dinyahaktifkan.

Selepas menetapkan kunci keselamatan kanak-kanak, pastikan pintu tidak boleh dibuka dari dalam untuk mengesahkan bahawa kunci keselamatan kanak-kanak berfungsi dengan normal.◄

Suis Penghidup Enjin

Butang Push Start

Suis Penghidup Enjin

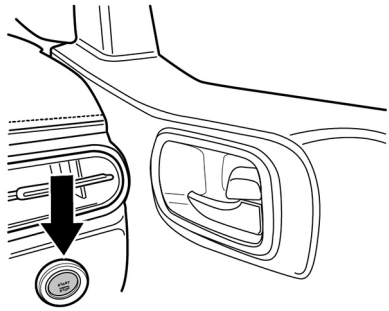

Kenderaan ini dilengkapi dengan butang push start yang digunakan sebagai suis penghidup enjin untuk menghidupkan enjin kenderaan. Untuk menjalankan sistem, kunci pintar mesti berada di dalam kenderaan dan boleh dikesan.

Suis penghidup enjin mempunyai kedudukan berikut:

OFF: Apabila suis penghidup enjin berada pada kedudukan OFF dengan kunci pintar berada di dalam kenderaan dan gear berada pada kedudukan Parkir (P) atau Neutral (N), tekan dan tahan injak brek sambil menekan suis penghidup enjin seketika untuk menghidupkan enjin.

Jika injak brek tidak ditekan dan suis penghidup enjin ditekan, suis penghidup enjin akan berada pada kedudukan ACC.

ACC: Apabila suis penghidup enjin berada pada kedudukan ACC (aksesori), beberapa komponen elektrik seperti unit multimedia dan bekalan kuasa sandaran boleh

dioperasikan sementara sistem kekal dalam mod sedia (standby).

Semasa dalam mod ACC, dengan kunci pintar berada di dalam kenderaan dan tuil penukar gear berada pada kedudukan Parkir (P) atau Neutral (N), tekan dan tahan injak brek sambil menekan suis penghidup enjin seketika untuk menghidupkan enjin.

Jika injak brek tidak ditekan dan suis penghidup enjin ditekan, suis penghidup enjin akan bertukar ke kedudukan ON tanpa menghidupkan enjin.



Membiarkan suis penghidup enjin pada kedudukan ACC selepas enjin dimatikan akan mengurangkan kuasa bateri. Pengurangan kuasa bateri secara berterusan boleh menyebabkan kenderaan tidak dapat dihidupkan.◀

ON: Dalam kedudukan ON, kebanyakan peralatan elektrik seperti meter instrumen boleh dioperasikan.

Semasa berada pada kedudukan ON, dengan kunci pintar berada di dalam kenderaan dan gear berada pada kedudukan Park (P) atau Neutral (N), tekan dan tahan injak brek sambil menekan suis penghidup enjin seketika untuk menghidupkan enjin.

Jika injak brek tidak ditekan dan suis penghidup enjin ditekan sekali lagi, suis penghidup enjin akan bertukar ke kedudukan OFF (bekalan kuasa kenderaan dimatikan).



Membiarkan suis penghidup enjin pada kedudukan ON selepas enjin dimatikan akan mengurangkan kuasa bateri. Pengurangan kuasa bateri secara berterusan boleh menyebabkan kenderaan tidak dapat dihidupkan.◀

START: Kenderaan boleh dihidupkan apabila suis penghidup enjin berada pada kedudukan START.

Apabila enjin dimatikan, tekan dan tahan injak brek sambil menekan suis penghidup enjin seketika untuk menghidupkan enjin.

Semasa berada pada kedudukan START, sistem akan terus memutar enjin secara automatik sehingga enjin mula berfungsi.

Tekan suis penghidup enjin sekali lagi untuk mematikan enjin (masuk ke kedudukan OFF).

Tempat Duduk

Tempat Duduk Hadapan

Penyelarasan Penyandar Kepala Tempat Duduk Hadapan



1. Tekan dan tahan butang pelaras di bahagian bawah penyandar kepala;
2. Angkat ke atas atau tekan ke bawah penyandar kepala tersebut hingga mencapai ketinggian yang dikehendaki, dan kemudian lepaskan butang pelaras ;
3. Perlahan-lahan angkat atau tekan penyandar kepala sekali lagi sehingga bunyi klik kedengaran, untuk memastikan penyandar kepala telah dikunci pada tempatnya.

Sebelum memulakan pemanduan kenderaan ini, pasang dan laraskan penyandar kepala dengan betul, agar bahagian atasnya setara dengan bahagian atas kepala pemandu atau penumpang hadapan. Jika tidak, ia mungkin akan menyebabkan kecederaan diri atau bahkan kematian jika berlakunya kemalangan. ◄

Jangan laraskan tempat duduk semasa memandu supaya anda tidak kehilangan kawalan kenderaan dan seterusnya menyebabkan kecederaan diri atau kematian. ◄

Jangan baringkan penyandar belakang tempat duduk terlalu banyak semasa memandu. Jika tidak, ia boleh menyebabkan kecederaan diri atau kematian sekiranya berlaku perlanggaran.
Sekiranya berlaku kemalangan pada kenderaan, tali pinggang keledar hanya boleh memberikan perlindungan yang maksimum dengan mengekalkan postur duduk yang betul. ◄

Penyelarasan Tempat Duduk Pemandu Secara Manual

Tuil Pelarasan Tempat Duduk ke Hadapan dan Belakang



1. Pegang bahagian tengah tuil ini dan tarik ke atas. Bersandar pada tempat duduk dan luncurkan ia ke hadapan atau belakang hingga mendapat kedudukan yang sesuai.
2. Lepaskan tuil sehingga rel gelongsor tempat duduk mengeluarkan bunyi klik dan kedudukan tempat duduk dikunci.

Pastikan tempat duduk dikunci dengan selamat. Gerakkan tempat duduk ke hadapan atau ke belakang untuk memastikan tempat duduk tersebut benar telah dikunci kedudukannya. ◄

Tuil Pelarasan Tahap Kecondongan Penyandar Badan Tempat Duduk

Mekanisme untuk kedudukan sudut kecondongan penyandar badan tempat duduk adalah jenis berpegas. Apabila tuil pengunci dikendalikan, mekanisme ini akan menyebabkan penyandar badan tempat duduk kembali ke kedudukan tegak. Sebelum anda menggunakan tuil pengunci tersebut, duduklah dengan badan bersandar pada penyandar badan tempat duduk. Semasa anda menarik dan tahan tuil pengunci tersebut, pegang juga penyandar badan tempat duduk tersebut dengan tangan anda untuk mengawal pergerakan ketika ia kembali ke kedudukan asal. ◄

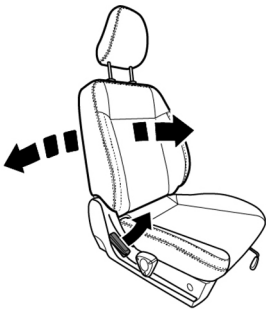

1. Condongkan badan ke hadapan sedikit dan tarik ke atas tuil pengunci (pelaras tahap kecondongan) penyandar badan tempat duduk.
2. Sambil memegang (menarik) tuil pengunci penyandar badan tempat duduk, sandarkan badan untuk mengerakkan penyandar tersebut ke kedudukan yang dikehendaki.
3. Lepaskan tuil pelaras tahap kecondongan penyandar badan tempat duduk untuk mengunci kedudukan penyandar badan.
4. Pastikan kedudukan penyandar badan tempat duduk telah dikunci.

Tombol Pelarasan Ketinggian Kusyen Tempat Duduk (Bahagian Pemandu)

Gunakan tombol pelarasan ketinggian kusyen tempat duduk untuk mengawal dan melaras tahap ketinggian kusyen tersebut :

Menambah ketinggian – Putar tombol pelarasan ketinggian kusyen tempat duduk mengikut arah pusingan jam.

Mengurangkan ketinggian – Putar tombol pelarasan ketinggian kusyen tempat duduk mengikut lawan arah pusingan jam.

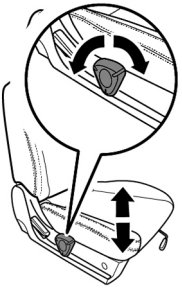

Meningkatkan tahap ketinggian kusyen tempat duduk mungkin agak sukar dilakukan jika ia dilaraskan ketika anda sedang duduk

pada tempat duduk tersebut, disebabkan oleh beban berat. Putar tombol pelarasan ketinggian kusyen tempat duduk sebelum mendudukinya. ◄

Penyelarasan Tempat Duduk Penumpang Hadapan Secara Manual



1. Tuil pelarasan tempat duduk ke hadapan dan belakang
2. Tuil pelarasan tahap kecondongan penyandar badan tempat duduk

Kaedah pelarasan secara manual bagi tahap kecondongan penyandar badan dan pergerakan kedudukan ke hadapan/belakang tempat duduk penumpang hadapan adalah sama seperti pelarasan tempat duduk pemandu.

Tempat Duduk Belakang

Menambah Keluasan Ruangan Bagasi*

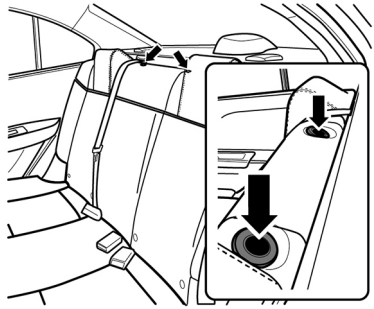

Anda boleh menambah keluasan ruangan bagasi di belakang hingga ke bahagian penumpang untuk meletakkan lebih banyak benda dan juga barangan yang panjang.

1. Tekan dan tahan butang pelepas pada penyandar badan tempat duduk belakang.
2. Tarik penyandar badan tersebut dan lipat ia ke bawah.
3. Tolak dan ratakan penyandar badan tempat duduk belakang ke arah hadapan.

Sebelum melipat penyandar badan tempat duduk belakang, pastikab anda telah meratakan dan menyimpan slot pengunci tali pinggang keledar serta jauh daripada pautan bawah ISOFIX. ◄

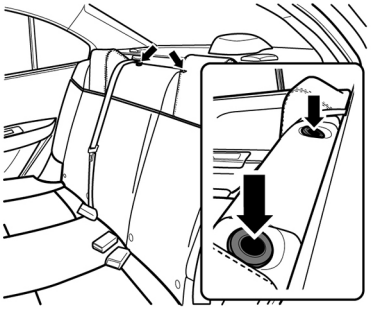

A — Penyandar badan tempat duduk belakang
B — Pautan bawah ISOFIX
C — Slot pengunci tali pinggang keledar

NOTA
Penyandar badan tempat duduk belakang bahagian kanan dan kiri dibahagikan kepada konfigurasi 60/40 bahagian.

Unit Pelbagai Paparan (MDU)

Gambaran Keseluruhan MDU

Jenis 1

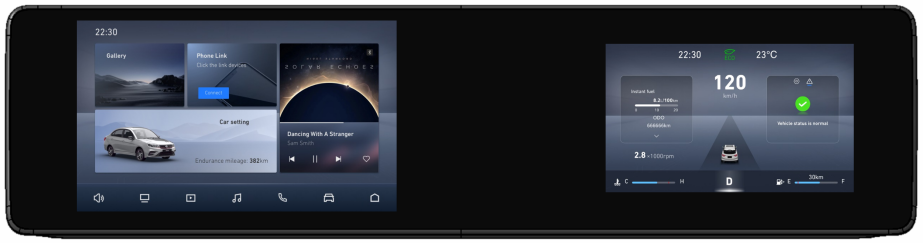

Jenis 2



Penerangan Utama

1. Skrin Paparan Kiri - Unit Multimedia
   Unit multimedia juga dikenali sebagai ***Infotainment Head Unit*** (IHU).
   Ia memaparkan pelbagai jenis media hiburan seperti radio, muzik and galeri. Unit multimedia juga memberikan akses kepada tetapan kenderaan, fungsi telefon ***Bluetooth*** dan ***Android Auto Apple Carplay*** (jika dilengkapi).
2. Skrin Paparan Kanan - Instrumen Meter
   Mempunyai maklumat termasuk jam, tarikh, meter kelajuan, menu informasi, takometer, notifikasi amaran, tetapan meter dan tolok suhu air.
   Ia juga memaparkan maklumat gear semasa serta anggaran baki bahan api.

Rujuk kepada buku panduan multimedia untuk mendapatkan maklumat penuh tentang penggunaan dan fungsi di dalam unit multimedia. ◄

Gambaran Keseluruhan Instrumen Meter



Penerangan Utama

1. Jam
   Memaparkan masa.
   Format masa boleh ditetapkan.
2. Speedometer (Meter Kelajuan)
   Speedometer memaparkan kelajuan kenderaan semasa.
3. Menu Informasi
   Memaparkan maklumat perjalanan, termasuk penggunaan bahan api semasa, jarak perbatuan semasa (short trip) dan jarak perbatuan terkumpul (long trip).
4. Takometer
   Takometer menunjukkan kelajuan enjin per minit (rpm atau r/min) dan julat penunjuk takometer adalah 0 ~ 8000 rpm.
   Julat untuk zon merah adalah 6000 ~ 8000 rpm.
5. Menu Tetapan dan Notifikasi
   Menunjukkan paparan menu untuk pilihan tetapan, sumber audio pada unit multimedia, senarai paparan amaran dan status kenderaan.
6. Tolok Suhu Air
   Tolok suhu air menunjukkan suhu bahan penyejuk enjin, yang akan berubah mengikut suhu udara dan beban enjin.
   Had bawah ditandakan sebagai C (sejuk), dan had atas tolok suhu air ditandakan sebagai H (panas). Tolok ini dipaparkan di skrin LCD dengan 8 takuk. Apabila suhu bahan penyejuk enjin tinggi, takuk ke-8 akan dipaparkan berwarna merah, dan simbol tolok suhu air juga akan berubah dari putih ke merah.
7. Paparan Gear
   Gear R, N, D atau P dipaparkan mengikut gear semasa yang dipilih oleh pemandu.
8. Tolok Bahan Api
   Memaparkan anggaran jarak kenderaan ini boleh dipandu dengan baki bahan api di dalam tangki.
   Jika penunjuk amaran paras bahan api rendah menyala, sila isi semula bahan api dengan segera.

Tahap kecerahan paparan instrumen meter boleh ditetapkan pada skrin paparan unit multimedia. ◄

Gambar paparan pada instrumen meter hanyalah untuk rujukan. Semua gambar paparan adalah tertakluk kepada peranti sebenar pada kenderaan. ◄

Tetapan Skrin Paparan

Jangan laraskan skrin paparan di instrumen meter semasa kenderaan sedang dipandu. ◄

Di dalam paparan tetapan (settings), anda boleh memilih dan menukar tetapan yang berikut: Views (paparan instrumen meter), Alarm Volume (tahap kelantangan bunyi penggera amaran), Overspeed Alert (peringatan lebih had laju), Date and Time (tarikh dan masa), Language (bahasa), Short Trip Reset (menetapkan semula nilai perbatuan semasa) dan Set Units (menukar unit ukuran).

Butang Pelarasan Di Roda Stereng

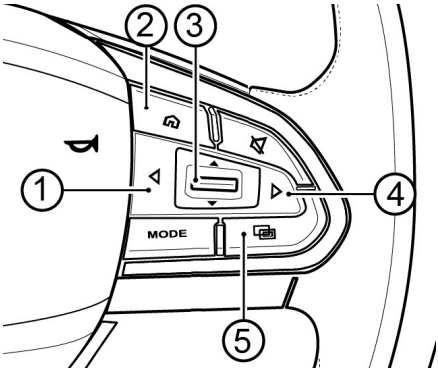

1. Butang kiri
   Apabila mod butang di roda setereng ditukar kepada kawalan terhadap instrumen meter, tekan sebentar butang ini untuk kembali ke menu sebelumnya atau beralih ke pilihan di sebelah kiri.
2. Butang kembali
   Tekan sebentar butang ini untuk kembali ke paparan utama di unit multimedia atau instrumen meter.
3. Butang pemilihan/penetapan
   Apabila mod butang di roda setereng ditukar kepada kawalan terhadap instrumen meter, tolak butang ini ke atas atau bawah untuk melihat pilihan yang ada dan tekan sebentar butang ini untuk menetapkan pilihan.
4. Butang kanan
   Apabila mod butang di roda setereng ditukar kepada kawalan terhadap instrumen meter, tekan sebentar butang ini untuk memasuki menu seterusnya atau beralih ke pilihan di sebelah kanan.
5. Butang penukaran mod
   Tekan sebentar butang ini untuk menukar mod butang di roda setereng kepada kawalan terhadap instrumen meter. Jika tiada butang lain dikendalikan dalam tempoh tertentu, mod kawalan butang di roda setereng akan kembali pada tetapan asal (kawalan terhadap unit multimedia).

Paparan Instrumen Meter

Anda boleh memilih tema paparan untuk instrumen meter melalui :

Settings → **Views**, dan pilih tema antara ***Traditional Dial*** (paparan maklumat di kiri kanan meter) atau ***Digital Dial*** (paparan

maklumat di satu bahagian sahaja) di dalam paparan ini.

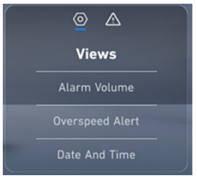



Paparan Dail Tradisional



Paparan Dail Digital

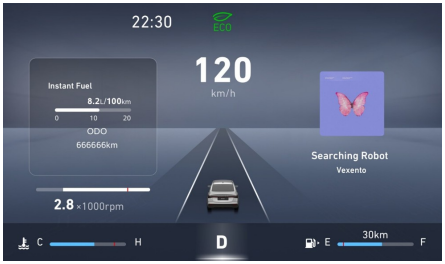

Apabila kenderaan dihidupkan untuk pertama kali, tetapan asal instrumen meter adalah paparan ***Digital Dial***.

Setelah kenderaan dimatikan, tema yang telah dipilih akan kekal sama apabila menghidupkan semula kenderaan. Jika bateri kenderaan ditanggalkan sambungannya, tema instrumen meter ini akan kembali ke tetapan asalnya.

Tetapan Tahap Kelantangan Bunyi Penggera Amaran

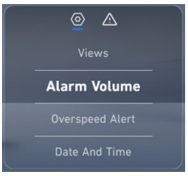



Pilih yang berikut pada paparan instrumen meter mengikut turutan:

Settings → **Alarm Volume**, dan pilih tahap kelantangan bunyi yang dikehendaki.

Tetapan tahap kelantangan bunyi penggera amaran dibahagi kepada tiga tahap : ***High*** (tinggi), ***Medium*** (sederhana), ***Low*** (rendah). Tetapan asal adalah tahap sederhana.

Setelah kenderaan dimatikan, maklumat tetapan tahap yang telah dipilih akan kekal sama apabila menghidupkan semula kenderaan. Jika bateri kenderaan ditanggalkan sambungannya, tahap kelantangan bunyi ini akan kembali ke tetapan asalnya.

Peringatan Lebih Had Laju

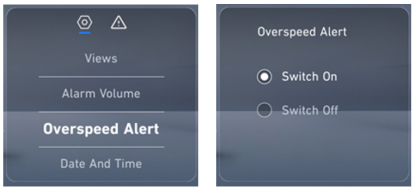

Pilih yang berikut pada paparan instrumen meter mengikut turutan:

Settings → Overspeed Alert, pilih sama ada hendak menghidupkan atau menutup penggera peringatan lebih had laju ini.

Tetapan Tarikh Dan Masa

Pilih yang berikut pada paparan instrumen meter mengikut turutan:

Settings → Date and Time.

Tolak butang pemilihan/penetapan ke atas atau ke bawah untuk memilih ***Time Format*** (format masa), ***Date Set*** (menetapkan tarikh), or ***Time Set*** (menetapkan masa).



Format Masa

Pilih ***Time Format***. Tekan sebentar butang pemilihan/penetapan atau butang kanan untuk memasuki menu seterusnya, dan melihat tetapan asal format masa.

Tolak butang pemilihan/penetapan ke atas atau ke bawah untuk menukar tetapan, kemudian tekan butang pemilihan/penetapan tersebut untuk menetapkan pilihan.

- Dalam format 24-jam, paparan akan menunjukkan xx jam xx minit.
- Dalam format 12-jam, paparan akan menunjukkan xx jam xx minit AM/PM, dan AM atau PM tersebut boleh dipilih.

Tetapan Tarikh

Pilih ***Date Set***. Tekan sebentar butang pemilihan/penetapan atau butang kanan untuk memasuki menu seterusnya, dan melihat tarikh semasa.

- Tekan butang kanan atau kiri untuk menggerakkan pilihan kepada tahun (T), bulan (B) atau hari (H).
- Tolak butang pemilihan/penetapan ke atas atau ke bawah untuk menambah atau mengurangkan nilai dalam setiap tetapan.
- Tolak sebentar butang pemilihan/penetapan akan menukar tetapan pada nilai 1 (tahun, bulan atau hari), manakala tolak dan tahan butang tersebut pula akan menukar nilai tetapan secara berterusan sehingga ia dilepaskan.

Setelah menukar nilai tetapan, tekan sebentar butang pemilihan/penetapan untuk menetapkan maklumat tarikh. Paparan menu akan kembali ke menu sebelumnya dan tarikh baru akan dikemaskini pada paparan instrumen meter serta pada sistem lain dalam kenderaan.

Menekan butang kiri sahaja juga akan kembali ke paparan menu yang sebelumnya, tetapi tarikh baru tidak akan dikemaskini atau

diselaraskan pada sistem lain dalam kenderaan.

Apabila menukar tetapan di bahagian bulan, jika tarikh yang dipilih tidak wujud pada bulan yang baru, tarikh untuk bahagian hari akan dilaras secara automatik kepada bilangan hari maksimum pada bulan tersebut. Contohnya : menukar tarikh 31 Mac kepada bulan April akan dilaras menadi tarikh 30 April.

Tetapan Masa

Pilih ***Time Set***. Tekan sebentar butang pemilihan/penetapan atau butang kanan untuk memaparkan tetapan masa terkini.

- Tekan butang kanan atau kiri untuk menggerakkan pilihan kepada jam (H) atau minit (M).
- Tolak butang pemilihan/penetapan ke atas atau ke bawah untuk menambah atau mengurangkan nilai dalam setiap tetapan.
- Tolak sebentar butang pemilihan/penetapan akan menukar tetapan pada nilai 1 (jam atau minit), manakala tolak dan tahan butang tersebut pula akan menukar nilai tetapan secara berterusan sehingga ia dilepaskan.
- Dalam format 12-jam, tekan butang kanan sekali lagi untuk beralih ke bahagian AM/PM, kemudian tolak butang pemilihan/penetapan ke atas atau ke bawah untuk membuat pilihan.

Setelah menukar nilai tetapan, tekan sebentar butang pemilihan/penetapan untuk menetapkan maklumat masa. Paparan menu akan kembali ke menu sebelumnya dan masa yang baru akan dikemaskini pada paparan instrumen meter serta pada sistem lain dalam kenderaan.

Menekan butang kiri sahaja juga akan kembali ke paparan menu yang sebelumnya, tetapi masa yang baru tidak akan dikemaskini atau diselaraskan pada sistem lain dalam kenderaan.

Tetapan Bahasa



Pilih yang berikut pada paparan instrumen meter mengikut turutan:

Settings → **Language**, dan pilih bahasa Inggeris atau bahasa Melayu.

Tetapan asal kenderaan adalah Bahasa Inggeris.

Setelah kenderaan dimatikan, maklumat tetapan bahasa yang telah dipilih akan kekal sama apabila menghidupkan semula kenderaan. Jika bateri kenderaan ditanggalkan sambungannya, bahasa yang digunakan akan kembali ke tetapan asalnya.

Menetapkan Kembali Maklumat Perjalanan Semasa



Pilih yang berikut pada paparan instrumen meter mengikut turutan:

Settings → Short Trip Reset.

Tekan sebentar butang pemilihan/penetapan atau butang kanan untuk memasuki menu seterusnya.

Tolak butang pemilihan/penetapan ke atas atau ke bawah untuk memilih tetapan antara ***Parking Reset*** atau ***Refueling Reset***, kemudian tekan butang pemilihan/penetapan tersebut untuk menetapkan pilihan.

- ***Parking Reset*** : Nilai perbatuan semasa akan ditetapkan kembali secara automatik setelah beberapa ketika kenderaan dimatikan.
- ***Refueling Reset*** : Nilai perbatuan semasa akan ditetapkan kembali secara automatik setelah beberapa ketika pengisian semula bahan api kenderaan selesai.

Apabila kenderaan pertama kali dihidupkan, tetapan asalnya adalah ***Parking Reset***.

Setelah kenderaan dimatikan, maklumat tetapan perjalanan semasa yang telah dipilih akan kekal sama apabila menghidupkan semula kenderaan. Jika bateri kenderaan ditanggalkan sambungannya, penetapan perjalanan semasa yang digunakan akan kembali ke tetapan asalnya.

Tetapan Unit Ukuran

Pilih yang berikut pada paparan instrumen meter mengikut turutan:

Settings → Short Trip Reset → Mileage & Fuel Consumption Unit, dan pilih tetapan unit ukuran untuk perbatuan dan penggunaan bahan api.

- Pilihan unit: Km, L/100 Km atau Km, Km/L
- Tetapan asal: Km, L/100 Km

Paparan Maklumat Perjalanan



Paparan maklumat perjalanan termasuk ***Instant Fuel*** (penggunaan bahan api semasa), ***Short Trip*** (perbatuan semasa), dan ***Long Trip*** (jumlah perbatuan).

Mengikut tetapan asal, instrumen meter memaparkan maklumat penggunaan bahan api seketika apabila kenderaan dihidupkan buat pertama kali. Tekan sebentar butang TRIP untuk menukar antara skrin maklumat perjalanan atau tolak butang pemilihan/penetapan ke atas atau ke bawah apabila telah memilih untuk membuka paparan maklumat perjalanan untuk melihatnya.

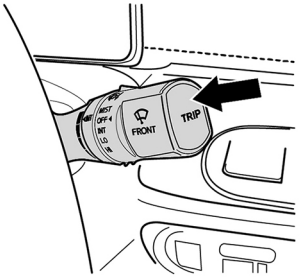

Short Trip memaparkan perbatuan untuk sekali perjalanan, masa pemanduan, purata kelajuan dan purata penggunaan bahan api setiap perjalanan tersebut.

Long Trip memaparkan jumlah perbatuan, jumlah masa pemanduan, purata kelajuan dan purata penggunaan bahan api di keseluruhan perjalanan.

Apabila instrumen meter dihidupkan, tetapan asal paparan maklumat perjalanan adalah pada paparan terakhir yang telah dipilih sebelumnya.

Maklumat Status Kenderaan

Maklumat status kenderaan terdiri daripada penggunaan bahan api semasa dan maklumat jumlah jarak perjalanan (perbatuan).

Menetapkan Kembali Maklumat Perjalanan

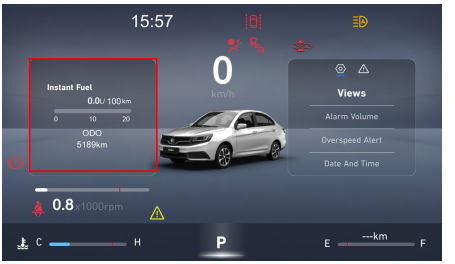

Dalam paparan perbatuan semasa dan jumlah perbatuan pada paparan maklumat perjalanan, tekan dan tahan butang TRIP untuk menetapkan kembali maklumat perjalanan tersebut.

Amaran Jenis 1 : Maklumat Keselamatan



Dalam situasi yang dengan ketara sekali boleh menjejaskan keselamatan pemanduan dan memerlukan pengguna untuk segera mematikan enjin, menghentikan kenderaan, atau mengambil alih kawalan stereng, satu amaran keselamatan akan dipaparkan di kawasan menu tetapan dan notifikasi sebagai sebahagian daripada senarai paparan amaran.

Jenis amaran ini mempunyai keutamaan tertinggi dan boleh terus dipaparkan di hadapan maklumat amaran lain yang berkeutamaan lebih rendah. Dalam keadaan sedemikian, amaran yang disembunyikan (ditutup oleh amaran tadi) tidak akan dipaparkan mengikut tempoh masa paparan minimum.

Amaran yang berkeutamaan tertinggi ini akan kekal dipaparkan sehingga perkara tersebut diselesaikan dan tidak boleh disembunyikan daripada kawasan menu tetapan dan notifikasi dengan menekan butang pemilihan/penetapan.

Amaran jenis ini tidak boleh mengganggu antara satu sama lain. Amaran berkeutamaan tertinggi yang baru dicetuskan tidak akan menggantikan amaran berkeutamaan tinggi lain yang sedang dipaparkan. Selepas amaran aktif dipaparkan untuk tempoh tertentu, sistem akan memeriksa sama ada terdapat amaran berkeutamaan tertinggi yang baru dicetuskan untuk dipaparkan seterusnya.

Jika terdapat beberapa paparan amaran mempunyai keutamaan yang sama, amaran tersebut akan dipaparkan secara berulang mengikut turutan ia dicetuskan. Semasa sistem sedang memeriksa amaran lain yang dicetuskan, amaran baharu dengan keutamaan yang sama boleh mengganggu susunan paparan amaran supaya ia dapat ditangani (dipaparkan) dengan segera.

Jika beberapa paparan amaran dengan keutamaan berbeza berada dalam senarai paparan amaran, amaran tersebut akan disusun dari keutamaan tertinggi hingga terendah dan dipaparkan secara berulang mengikut susunan tersebut. Jika terdapat amaran yang baru dicetuskan, ia akan dipaparkan pada paparan semasa, susunan paparan amaran akan disusun semula secara automatik berdasarkan keutamaan amaran. Selepas amaran semasa selesai dipaparkan, kitaran akan bermula semula daripada amaran berkeutamaan tertinggi dalam senarai yang baru, kemudian diteruskan mengikut susunan paparan amaran.

Contoh proses penyusunan paparan amaran yang dilakukan oleh instrumen meter secara automatik:

- Susunan paparan asal : A → B → D → F
- Tahap keutamaan paparan : A > B > C > D > E > F > G
- Apabila amaran B sedang dipaparkan, amaran baru E dan G dicetuskan.

- Setelah paparan amaran B tamat masa paparannya iaitu 4 saat, susunan paparan amaran yang baru dimulakan dengan paparan amaran D (paparan amaran yang seterusnya pada susunan paparan asal, sebelum amaran baru dicetuskan) dan diteruskan menurut susunan paparan berikut : D → E → F → G → A → B → D

Jika beberapa paparan amaran jenis ini dicetuskan dalam masa yang sama, amaran tersebut akan disusun dalam senarai paparan amaran dan dipaparkan mengikut keutamaan, dari tinggi ke rendah, dengan setiap satu akan dipaparkan untuk tempoh tetap yang tertentu. Amaran yang mempunyai keutamaan yang sama akan dipaparkan mengikut turutan ia dicetuskan.

Amaran Jenis 2 : Maklumat Peringatan

Maklumat yang mengingatkan pengguna untuk mengambil tindakan yang sepatutnya dipaparkan di kawasan amaran peringatan seperti yang ditunjukkan berikut.



Amaran jenis 2 adalah berkeutamaan rendah dan paparannya boleh diganggu (tidak diutamakan). Amaran yang sedang dipaparkan akan kekal untuk beberapa ketika yang tetap sebelum amaran jenis 2 dipaparkan.

Amaran jenis ini dipaparkan untuk suatu tempoh yang ditetapkan sistem. Jika keadaan berterusan melebihi tempoh tersebut, amaran akan disembunyikan secara automatik selepas tempoh yang ditetapkan. Jika keadaan yang mencetuskan amaran diselesaikan dalam tempoh masa itu, amaran akan dibatalkan serta-merta (paparan amaran ditutup).

Amaran Jenis 3 : Maklumat Umum

Amaran berkaitan maklumat umum adalah untuk memaklumkan kepada pengguna tentang maklumat tertentu berkaitan dengan kenderaan atau amaran khusus yang dicetuskan, dan amaran ini dipaparkan di kawasan menu tetapan dan notifikasi sebagai sebahagian daripada senarai paparan amaran.



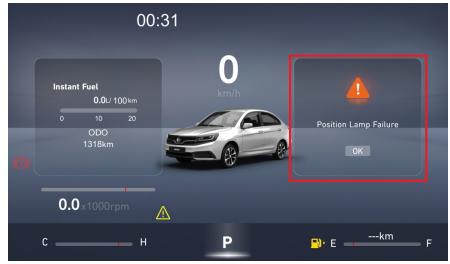

Jenis amaran ini akan kekal dipaparkan sehingga keadaan tersebut diselesaikan. Ia

boleh disembunyikan daripada kawasan menu tetapan dan notifikasi dengan menekan sebentar atau lama butang pemilihan/penetapan.

Paparan amaran yang disembunyikan hanya akan dipaparkan kembali jika keadaan tersebut telah diselesaikan dan kemudian dicetuskan semula.

Apabila suis penghidup enjin berada di kedudukan OFF dan kemudian dihidupkan ke kedudukan ON, tiada senarai paparan amaran dipaparkan pada kawasan menu tetapan dan notifikasi. Oleh itu, menekan butang pemilihan/penetapan hanya akan memadam atau menyembunyikan paparan amaran yang sedang dipaparkan.

Amaran jenis maklumat umum tidak akan mengganggu antara satu sama lain. Amaran yang baru dicetuskan tidak akan menggantikan amaran yang sedang dipaparkan. Selepas amaran yang sedang dipaparkan telah mencapai tempoh yang ditetapkan, sistem akan mencari amaran berkeutamaan tertinggi di antara amaran yang baru dicetuskan (jika ada) untuk dipaparkan seterusnya

Jika terdapat beberapa paparan amaran yang mempunyai tahap keutamaan yang sama dicetuskan, amaran tersebut akan dipaparkan secara berulang untuk masa tetap yang tertentu mengikut turutan ia dicetuskan.

Jika beberapa paparan amaran dengan keutamaan berbeza berada dalam senarai paparan amaran, amaran tersebut akan disusun dari keutamaan tertinggi hingga terendah dan dipaparkan secara berulang mengikut susunan tersebut. Jika terdapat amaran yang baru dicetuskan pada ketika amaran lain sedang dipaparkan, senarai paparan amaran akan disusun semula secara automatik berdasarkan keutamaan amaran. Selepas amaran semasa selesai dipaparkan, kitaran akan bermula semula daripada amaran berkeutamaan tertinggi di antara amaran yang baru dicetuskan, kemudian diteruskan mengikut susunan paparan amaran (sama seperti pada amaran jenis 1).

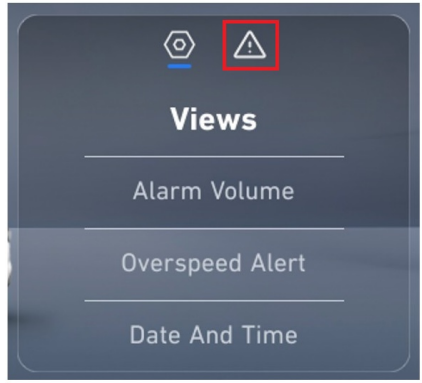

Nota: maklumat amaran yang disembunyikan (di latar paparan) boleh disemak atau dilihat pada bila-bila masa dengan memilih ikon amaran (tanda seru) pada kawasan menu tetapan dan notifikasi.

Amaran Jenis 4 : Maklumat Khas

Amaran jenis 4 adalah peringatan berbentuk ilustrasi (bukan teks), seperti amaran terkeluar lorong, yang mana ia ditunjukkan pada paparan tiga lorong berikut untuk menunjukkan bahawa sistem keselamatan aktif berfungsi dengan baik (normal).

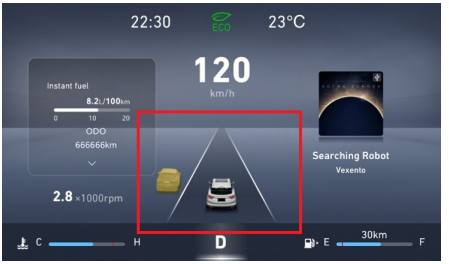

Amaran jenis ini mempunyai tahap keutamaan yang paling rendah. Apabila ia dicetuskan, paparan amarannya akan ditunjukkan pada paparan meter sehingga keadaan tersebut diselesaikan.

Jika terdapat beberapa paparan amaran yang mempunyai tahap keutamaan yang sama dicetuskan, amaran tersebut akan dipaparkan mengikut turutan ia dicetuskan. Apabila amaran berkeutamaan yang lebih tinggi mengganggu (melindungi) paparan yang berkeutamaan rendah, amaran yang diganggu ini tidak perlu untuk mencapai masa paparan minimumnya (terus disembunyikan).

Sebagaimana kitaran senarai paparan amaran yang biasa, ia boleh dioperasikan melalui kawalan roda stereng.

Lampu Amaran dan Penunjuk

Pengenalan Kepada Lampu Amaran dan Penunjuk

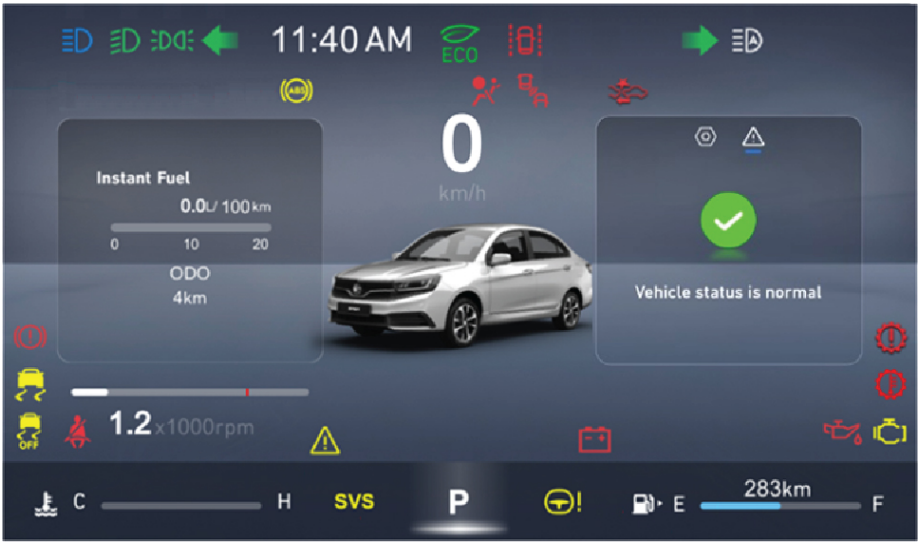

Penunjuk	Nama	Perihalan
	Penunjuk isyarat belok kiri	Lampu isyarat belok kiri menyala
	Penunjuk isyarat belok kanan	Lampu isyarat belok kanan menyala
	Penunjuk lampu suluhan rendah	Lampu suluhan rendah menyala
	Penunjuk amaran kegagalan lampu suluhan rendah	Lampu suluhan rendah bermasalah
	Penunjuk lampu suluhan tinggi	Lampu suluhan tinggi menyala
	Penunjuk lampu posisi (lampu kedudukan)	Lampu kedudukan menyala
	Amaran kegagalan Sistem Brek Cegah-terkunci (ABS)	Sistem ABS bermasalah

Penunjuk	Nama	Perihalan
	Penunjuk brek parkir / bendalir brek rendah / EBD	Bendalir brek sangat rendah, brek parkir diaktifkan atau fungsi EBD bermasalah
	Amaran kegagalan beg udara	Sistem beg udara bermasalah
	Amaran tidak memakai tali pinggang keledar	Tali pinggang keledar tidak dipakai, sila pakai tali pinggang keledar dengan betul
	Amaran kegagalan emisi enjin	Sistem emisi enjin bermasalah
	Amaran kegagalan sistem enjin	Sistem enjin bermasalah
	Amaran suhu enjin tinggi	Suhu bahan penyejuk enjin sangat panas
	Penunjuk status ESC (Sistem Kawalan Kestabilan Elektronik)	Penunjuk sentiasa menyala : sistem ESC bermasalah Penunjuk berkelip : kawalan sistem ESC diaktifkan
	Penunjuk ESC OFF	Sistem ESC dimatikan (fungsi ESC SPORT dihidupkan)
	Amaran paras bahan api rendah	Paras bahan api dalam tangki adalah rendah
	Amaran tekanan minyak enjin rendah	Tekanan minyak enjin kenderaan adalah rendah
	Amaran kegagalan pengecasan bateri	Sistem pengecasan bateri 12V bermasalah
	Amaran kegagalan transmisi	Sistem transmisi mengalami sedikit masalah
		Sistem transmisi mengalami masalah teruk

Penunjuk	Nama	Perihalan
	Penunjuk AEB OFF*	Sistem AEB dimatikan
	Amaran kegagalan sistem AEB*	Sistem AEB (brek kecemasan bebas automatik) bermasalah
	Penunjuk status LDW (amaran terkeluar dari lorong)*	Sistem LDW dihidupkan dan berfungsi
	Amaran kegagalan LDW*	Fungsi LDW bermasalah
	Amaran kegagalan EPS	Sistem stereng EPS bermasalah
	Penunjuk status IHBC (kawalan lampu suluhan tinggi pintar)*	Sistem IHBC dihidupkan
		Sistem IHBC bermasalah
	Penunjuk maklumat amaran	Terdapat mesej atau amaran kegagalan, dan mesej teks yang sepadan dipaparkan pada skrin paparan instrumen meter.

Apabila suis penghidup enjin berada pada kedudukan ON atau enjin dihidupkan, sesetengah lampu amaran akan menjalani pemeriksaan kendiri dan menyala selama beberapa saat sebelum ia padam. Sekiranya kegagalan dikesan, lampu amaran akan terus menyala atau ia akan menyala semasa pemanduan. Sila beri perhatian kepada amaran kegagalan tersebut dan hubungi pusat servis PROTON yang sah secepat mungkin, jika tidak, ia boleh mengakibatkan kecederaan parah pada diri dan juga kerugian harta benda. ◄

Penunjuk berwarna hitam di atas akan dipaparkan berwarna putih atau hitam mengikut latar belakang pada skrin paparan instrumen meter. ◄

Penyaman Udara (A/C)

Sistem Kawalan A/C Hadapan

Butang Kawalan A/C pada Panel Instrumen

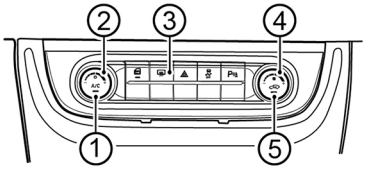

1. Butang A/C
2. Tombol pelaras suhu
3. Butang penyahbeku / penyahkabus belakang
4. Tombol pelaras kelajuan kipas udara
5. Butang penukaran mod peredaran udara

Perihalan Butang Sistem Kawalan A/C Hadapan

1. Butang A/C

   Tekan butang ini dan fungsi penyejukan oleh pemampat sistem A/C dihidupkan. Tekan sekali lagi untuk menutupnya.

   Jika prestasi penyaman udara lebih rendah daripada yang dijangkakan, periksa permukaan kondenser penyaman udara (terletak di hadapan radiator) jika terdapat kotoran yang terkumpul atau mungkin serangga dan sisanya. Sila ke pusat servis PROTON yang sah untuk pembersihan. ◄

   Meletakkan halangan di hadapan penutup ruangan enjin akan mengurangkan aliran udara ke dalam kondenser, lalu mengurangkan prestasi sistem penyaman udara. ◄

2. Tombol pelaras suhu

   Putar tombol ini mengikut arah jam untuk meningkatkan fungsi sejuk pada A/C (mengurangkan suhu).

   Putar tombol ini melawan arah jam untuk mengurangkan tahap kesejukan (meningkatkan suhu).

3. Butang penyahbeku / penyahkabus belakang

   (untuk cermin belakang)

   Setelah kenderaan ini dihidupkan, tekan butang ini untuk menghidupkan fungsi nyahbeku atau nyahkabus pada cermin belakang.

   Apabila fungsi penyahbekuan atau penyahkabusan cermin belakang dihidupkan, penunjuk butangnya akan menyala berwarna jingga. Tekan butang ini sekali lagi untuk mematikan fungsi nyahbeku atau nyahkabus pada cermin belakang

Jangan gunakan sebarang pengikis atau alat tajam untuk membersihkan fros atau bendasing pada bahagian kaca cermin hadapan dan cermin belakang untuk mengelakkan kerosakan pada kedua-dua kaca cermin dan jerejak pemanas cermin. Jauhkan sebarang objek dari cermin hadapan atau belakang. Pembaikan yang disebabkan perkara ini tidak akan dilindungi oleh jaminan kenderaan. ◄

4. Tombol pelaras kelajuan kipas udara
   Putar tombol ini mengikut atau melawan arah jam untuk melaraskan kelajuan kipas udara sistem A/C.
   Terdapat 8 tahap kelajuan kipas udara yang boleh dilaras (antara 0~8).
   Memutarkan tombol ini ke arah lawan arah jam yang paling hujung (hingga tahap 0) juga akan menutup sistem A/C.

5. Butang penukaran mod peredaran udara
   Tekan butang ini untuk menukar mod peredaran udara di antara mod peredaran udara luaran (udara segar dari luar) dan mod peredaran udara dalaman (peredaran semula udara dalam kenderaan).
   Apabila mod peredaran udara dalaman sedang aktif, butang ini akan menyala berwarna jingga. Tekan butang ini sekali lagi untuk beralih kepada peredaran udara luaran, dan nyalaan jingga tersebut akan padam.
   Mod peredaran udara dalaman membantu menyejukkan atau memanaskan udara di dalam kenderaan dengan lebih pantas dan menghalang udara dari luar serta bau yang kurang menyenangkan daripada memasuki ke dalam kenderaan.
   Penggunaan mod peredaran udara dalaman secara berterusan dalam jangka masa yang lama boleh mengakibatkan keadaan udara pegun di dalam kenderaan atau menyebabkan tingkap berkabus. ◄

Pelarasan Pengalir Udara

Pengalir Udara Hadapan

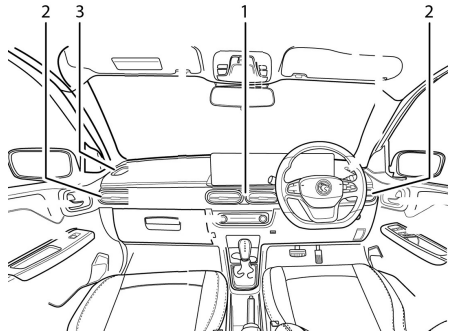

1. Pengalir udara tengah
2. Pengalir udara sisi
3. Penyahkabus Hadapan*

Dilarang menggantung sebarang benda pada tombol pengalir udara, jika tidak, ia mungkin akan patah atau bengkok lalu menjadikannya tidak dapat digunakan lagi. ◄

Lampu

Suis Kombinasi Lampu

Jenis 1

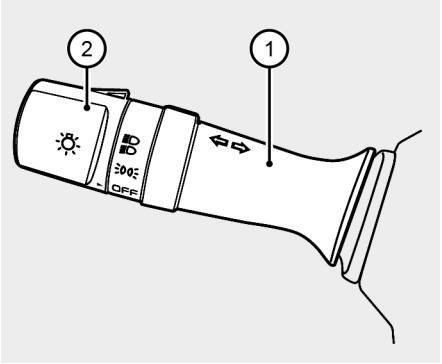

Jenis 2

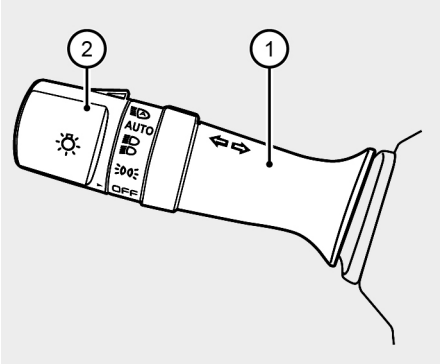

1. Suis kawalan lampu
2. Tuil kombinasi kawalan lampu

Operasi Suis Kombinasi Lampu

Fungsi OFF Lampu

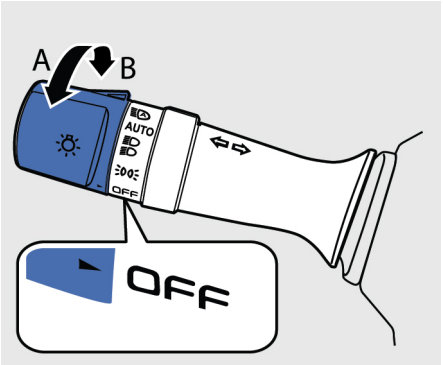

Apabila bahagian suis kawalan lampu bertanda ► menunjuk kepada kedudukan **OFF**, lampu posisi belakang akan padam dan lampu nyalaan siang (DRL) akan terus menyala.

Lampu Posisi

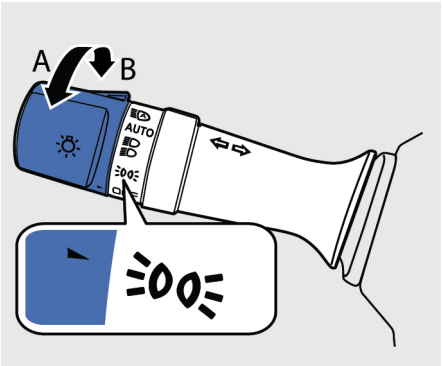

Putar suis kawalan lampu ke arah **B** daripada kedudukan **OFF** hingga tanda ► menunjuk kepada kedudukan . Lampu posisi belakang dan lampu nyalaan siang (DRL) akan menyala bersama. Putar suis kawalan lampu ke arah **A** hingga tanda ► menunjuk kepada kedudukan **OFF** . lampu posisi

belakang akan padam, manakala lampu nyalaan siang (DRL) tetap menyala.

Lampu Suluhan Rendah

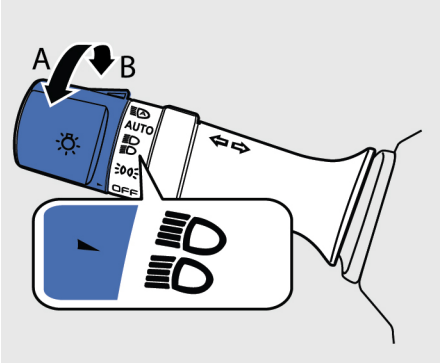

Putar suis kawalan lampu ke arah **B** hingga tanda ► menunjuk kepada kedudukan ≡D. Lampu suluhan rendah akan menyala. Putar suis kawalan lampu ke arah **A** hingga tanda ► menunjuk kepada kedudukan ≡0≡ atau kedudukan **OFF**, dan lampu suluhan rendah akan padam.

Pencahayaan Automatik Lampu Hadapan*

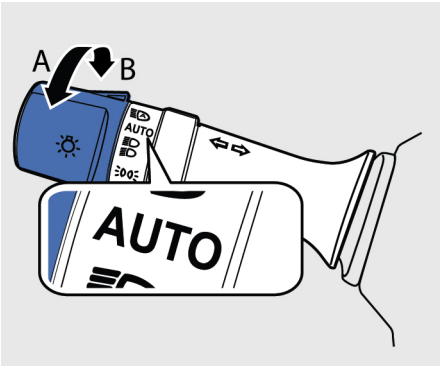

Putar suis kawalan lampu ke arah **B** hingga tanda ► menunjuk kepada kedudukan **AUTO**. Fungsi pencahayaan automatik akan diaktifkan. Fungsi pencahayaan automatik akan menghidupkan dan mematikan lampu hadapan secara automatik berdasarkan tahap keamatan cahaya persekitaran; di mana secara automatik ia mengawal lampu posisi dan lampu suluhan rendah.

Pencahayaan automatik lampu hadapan mempunyai fungsi untuk mengutamakan kawalan manual ketika di dalam mod pencahayaan automatik. Ia akan keluar dari mod pencahayaan automatik jika terdapat pengaktifan isyarat untuk kawalan lampu (pemandu mengawal suis dan tuil kawalan lampu secara manual). ◄

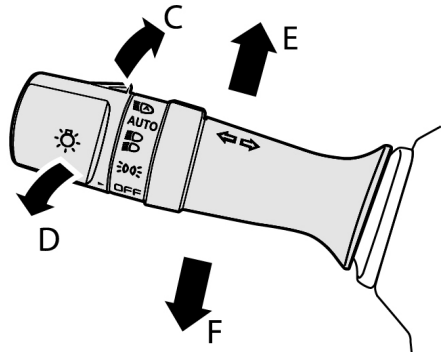

Lampu Suluhan Tinggi

Semasa lampu suluhan rendah sedang menyala, tolak ke hadapan tuil kawalan lampu hingga ke kedudukan paling hujung mengikut arah **C** untuk menghidupkan lampu suluhan tinggi. Tarik tuil kawalan lampu mengikut arah **D** (arah pemandu) hingga ke kedudukan asal tuil untuk menutup lampu suluhan tinggi.

Mengelipkan Lampu Suluhan Tinggi

Setiap kali tuil kawalan lampu ditarik hingga ke kedudukan paling hujung mengikut arah **D** (arah pemandu), lampu suluhan tinggi akan berkelip. Sebaik sahaja tuil tersebut dilepaskan, lampu suluhan tinggi akan padam secara automatik; Ulangi langkah ini untuk mengelip-ngelipkan lampu suluhan tinggi.

Lampu Isyarat Belok

Gerakkan tuil kombinasi kawalan lampu dan pengelap cermin ke arah **E** (atas) atau **F** (bawah) hingga ke kedudukan paling hujung. Lampu isyarat belok kanan atau kiri akan berkelip. Selepas selesai membelok, tuil kombinasi kawalan lampu akan kembali ke kedudukan asal secara automatik dan lampu isyarat membelok akan berhenti berkelip.

Dalam sesetengah keadaan, seperti ketika membuat pusingan yang sedikit (selekoh kecil), tuil kombinasi kawalan lampu mungkin tidak kembali ke kedudukan asalnya secara automatik. Jika perkara ini berlaku, sila kembalikan tuil kombinasi kawalan lampu tersebut ke kedudukan asalnya (mematikan lampu) secara manual untuk mengelak daripada mengelirukan pemandu lain. ◄

Fungsi Isyarat Menukar Lorong

Gerakkan sedikit tuil kombinasi kawalan lampu dan pengelap cermin ke arah **E** atau **F** dan lepaskannya. Biarkan tuil tersebut kembali ke kedudukan asal secara automatik. Lampu isyarat belok kanan atau kiri akan berkelip 3 kali secara automatik dan kemudian padam.

Pelarasan Tahap Ketinggian Suluhan Lampu Hadapan

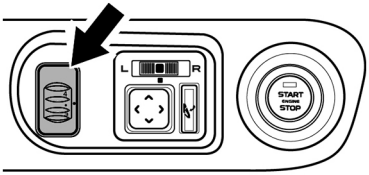

Mengikut bilangan penumpang dan muatan kenderaan, gerakkan suis pelaras ketinggian suluhan lampu hadapan ke atas dan ke bawah untuk melaraskan tahap ketinggian suluhan lampu hadapan.

Suis pelaras ini mempunyai empat tahap: —, 1, 2, 3, and 4. Di antara setiap kedudukan tahap utama tersebut, terdapat tambahan takuk di tengah. Laraskan suis tersebut mengikut keadaan muatan:

– : Hanya tempat duduk pemandu dididuduki.

1 : Hanya tempat duduk pemandu dan penumpang hadapan dididuduki.

2 : Semua tempat duduk dididuduki (tanpa bagasi).

3 : Hanya tempat duduk pemandu dididuduki, dan ruangan bagasi penuh (tetapi tidak melebihi berat yang dibenarkan ke atas gandar belakang).

4 : Semua tempat duduk dididuduki dan ruangan bagasi penuh (tetapi tidak melebihi berat yang dibenarkan ke atas gandar belakang).

Semasa melaraskan tahap ketinggian suluhan lampu hadapan, laraskan hingga ke tahap yang tidak akan menyilaukan mata pengguna jalan raya yang datang dari arah bertentangan. ◄

Lampu Nyalaan Siang (DRL)

Lampu DRL Menyala

Selepas kenderaan dihidupkan, gear tidak berada di kedudukan gear parkir (P) dan lampu suluhan rendah dimatikan, lampu DRL akan menyala.

Lampu DRL Padam

Lampu DRL akan dimatikan secara automatik sekiranya berlaku situasi yang berikut:

- Kenderaan tidak dihidupkan (enjin mati)
- Lampu suluhan rendah dihidupkan

Fungsi Follow Me Home

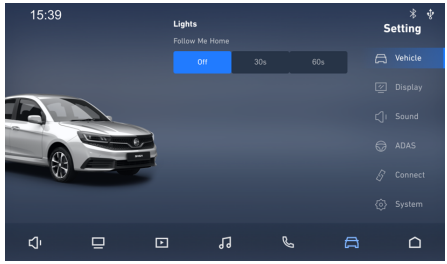

Mengaktifkan Fungsi Follow Me Home

Pilih yang berikut mengikut turutan dalam paparan unit multimedia:

Setting → Vehicle → Lights → Follow Me Home, dan pilih mana-mana tetapan masa untuk menghidupkan fungsi nyalaan lampu hadapan setelah enjin dimatikan di paparan ini.

Pada waktu malam, apabila sistem anti-kecurian kenderaan dinyahaktifkan dan fungsi Follow Me Home dihidupkan dalam paparan multimedia, fungsi tersebut akan diaktifkan secara automatik apabila kenderaan dimatikan.

Menutup Fungsi Follow Me Home

Pilih yang berikut mengikut turutan dalam paparan unit multimedia:

Setting → Vehicle → Lights → Follow Me Home, dan kemudian pilih ***Off*** pada paparan tetapan fungsi follow me home untuk menutup fungsi ini.

Pemasaan Fungsi Follow Me Home

Pilih yang berikut mengikut turutan dalam paparan unit multimedia:

Setting → Vehicle → Lights → Follow Me Home, dan pilih untuk menetapkan masa fungsi ini antara 30s dan 60s pada paparan tetapan fungsi follow me home mengikut keperluan anda. Lampu hadapan akan kekal menyala berdasarkan masa yang ditetapkan. Ketika dalam tempoh masa fungsi ini aktif, jika mana-mana pintu (termasuk pintu bonet) dibuka, kiraan tempoh masa akan dimulakan semula mengikut tetapan masa yang telah dipilih.

Lampu Dalaman

Suis Lampu Dalaman

1. Suis lampu dalaman kawalan pintu
2. Suis lampu dalaman hadapan kanan
3. Suis lampu dalaman hadapan kiri

Tekan suis lampu dalaman kawalan pintu untuk menghidupkan fungsi mod kawalan pintu. Mod ini akan secara automatik menyalakan atau memadam lampu dalaman berdasarkan keadaan buka tutup pintu kenderaan.

Tekan suis lampu dalaman hadapan kanan untuk menghidupkan lampu dalaman kanan.

Tekan suis lampu dalaman hadapan kiri untuk menghidupkan lampu dalaman kiri.

Elakkan menggunakan lampu dalaman hadapan semasa memandu pada waktu malam. Cahaya terang boleh menjejaskan pemandu untuk memandu dengan selamat dan boleh menyebabkan kemalangan jalan raya. ◄

Fungsi Mod Kawalan Pintu

Lampu Dalaman Menyala

- Lampu dalaman menyala secara beransur-ansur selepas semua pintu ditutup dan enjin dimatikan.
- Lampu dalaman menyala secara beransur-ansur selepas semua pintu ditutup dan terdapat isyarat untuk membuka kunci pintu selepas enjin dimatikan.
- Apabila mana-mana pintu dibuka, lampu dalaman akan menyala secara beransur-ansur ke nyalaan terang.

Lampu Dalaman Padam

- Apabila keempat-empat pintu ditutup, lampu dalaman akan malap secara beransur-ansur selepas kenderaan dihidupkan.
- Apabila keempat-empat pintu ditutup, lampu dalaman akan malap secara beransur-ansur hingga padam apabila terdapat isyarat untuk mengunci pintu selepas enjin dimatikan.

Pengelap Cermin

Suis Kombinasi Kawalan Pengelap Cermin

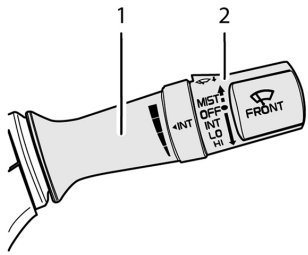

1. Tuil kombinasi kawalan pengelap cermin
2. Suis kawalan pengelap cermin

Jangan gunakan pengelap cermin apabila cermin hadapan kering. Jika tidak, pengelap cermin boleh mencalarkan cermin hadapan dan akan menjejaskan hayat penggunaan bilah pengelap cermin tersebut. ◄

Jika terdapat habuk atau batu pasir pada cermin hadapan, bersihkan kotoran itu terlebih dahulu dan kemudian baru kendalikan pengelap cermin. Jika tidak, pengelap cermin boleh mencalarkan cermin hadapan dan akan menjejaskan hayat penggunaan bilah pengelap cermin tersebut. ◄

Operasi Suis Kombinasi Kawalan Pengelap Cermin

MIST (Mengelap Perlahan)

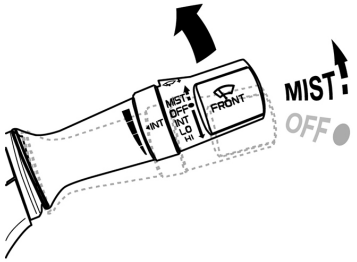

Tolak tuil kombinasi kawalan pengelap cermin ke atas, dan kemudian lepaskan tuil tersebut. Pengelap cermin hadapan akan segera mengelap sekali sahaja (pada kelajuan sederhana).

Tolak tuil kombinasi kawalan pengelap cermin ke atas, dan tahan. Pengelap cermin hadapan akan mengelap dengan berterusan sehingga tuil pengelap cermin dilepaskan, barulah ia berhenti mengelap.

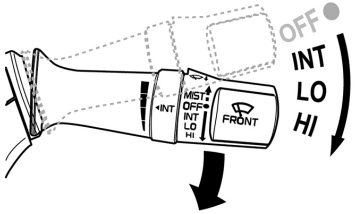

OFF (Menutup Fungsi Pengelap Cermin)

Apabila suis kawalan pengelap cermin berada di kedudukan OFF, fungsi pengelap cermin akan berhenti dan tuil kombinasi kawalan pengelap cermin berada di kedudukan asalnya.

INT (Mengelap Cermin Secara Berselang-seli)

Tolak tuil kombinasi kawalan pengelap cermin satu takuk ke bawah daripada kedudukan OFF, dan pengelap cermin hadapan akan mengelap cermin hadapan secara berselang-seli.

Pelarasan Sela Masa Pengelapan Cermin Berselang-seli

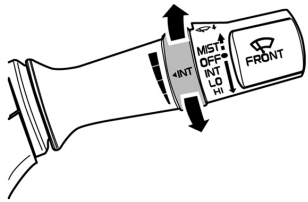

Terdapat empat kedudukan sela masa yang boleh dipilih. Sela masa antara setiap pengelapan akan menjadi lebih pendek (mengelap lebih laju) apabila anda memutar suis pelaras **INT** dari kedudukan bawah ke kedudukan atas. Putar suis ini ke atas atau ke bawah untuk melaras tempoh sela masa untuk pengelapan berselang-seli mengikut kehendak anda. Pada masa yang sama, sistem kawalan pengelap cermin akan melaraskan kelajuan selang-seli pengelap cermin secara automatik berdasarkan kedudukan INT yang telah dipilih.

LO (Mengelap Cermin pada Kelajuan Rendah)

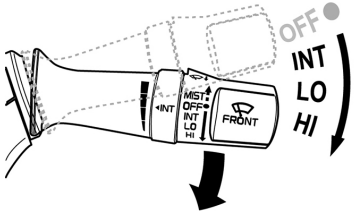

Tolak tuil kombinasi kawalan pengelap cermin ke bawah hingga ke kedudukan **LO**, dan pengelap cermin akan mengelap cermin hadapan pada kelajuan rendah (perlahan).

HI (Mengelap Cermin pada Kelajuan Tinggi)

Tolak tuil kombinasi kawalan pengelap cermin ke bawah hingga ke kedudukan **HI**, dan pengelap cermin akan mengelap pada kelajuan tinggi (lebih laju).

Pencuci Cermin Hadapan

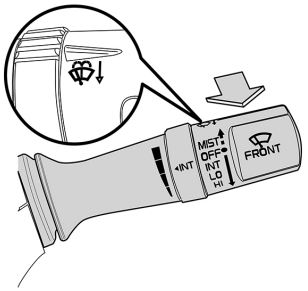

Tarik dan tahan tuil kombinasi kawalan pengelap cermin ke arah pemandu, dan pengelap cermin hadapan akan mengelap semasa pencuci cermin hadapan menyemburkan air. Setelah tuil kombinasi kawalan pengelap cermin dilepaskan, pencuci cermin akan berhenti menyemburkan air dan proses pembersihan selesai. Pengelap cermin akan terus mengelap sebanyak beberapa kitaran lagi sebelum berhenti.

Jangan mengendalikan pengelap cermin pada cermin hadapan yang kering.

Running the wipers on a dry surface can damage the glass or cause premature wear of the wiper blades. Menggunakan pengelap cermin pada permukaan kering boleh merosakkan kaca cermin atau menyebabkan bilah pengelap haus serta menjejaskan hayat penggunaannya.

Percubaan menggunakan pengelap cermin yang masih beku boleh merosakkan motor pengelap tersebut.

Sebelum mengendalikan pengelap cermin dalam cuaca sejuk, pastikan bilah pengelap tidak beku dan melekat pada cermin hadapan

Jangan mengendalikan pencuci cermin secara berterusan hingga melebihi 20 saat.

Jangan gunakan pencuci cermin jika tangki cecair pencuci cermin kosong. Tindakan ini boleh merosakkan pam pencuci cermin tersebut.

Periksa paras cecair pencuci cermin di dalam tangkinya secara berkala.

Jika cecair pencuci cermin kurang, sila isi semula dengan menambah cecair pencuci cermin yang sesuai untuk memastikan sistem berfungsi dengan baik.

Semasa cuaca sejuk, sentiasa gunakan cecair pencuci cermin yang disarankan dan diformulasikan untuk mengelakkan pembekuan bendalir.

Menggunakan larutan yang tidak sesuai boleh menyebabkan kerosakan pada sistem. Pastikan cecair pencuci cermin tidak membeku apabila terkena cermin hadapan, kerana ini boleh menjejaskan penglihatan dan prestasi pengelap cermin.

Jika pengelap cermin tidak dapat bergerak akibat ais atau kekotoran pada cermin hadapan, jangan mengendalikannya secara paksaan atau menolak tuil kombinasi kawalan pengelap cermin ke kedudukan “OFF” dengan kuat (paksa).

Hentikan kenderaan dengan selamat dan matikan enjin. Bersihkan ais atau serpihan kekotoran daripada cermin hadapan dengan berhati-hati. Sambung operasi pengelap cermin hanya setelah bilah dapat bergerak dengan mudah. ◄

Roda Stereng

Hon

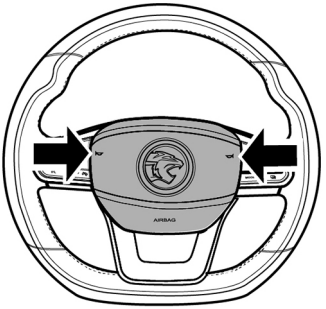

Tekan kawasan pad hon (seperti yang ditunjukkan dalam ilustrasi) pada roda stereng untuk mengaktifkan bunyi hon.

Pelarasan Roda Stereng

Jangan laraskan kedudukan roda stereng semasa memandu. Jika tidak, ini boleh mendatangkan kecederaan diri dan kerosakan harta benda. ◄

Selepas melaraskan kedudukan roda stereng, sila pastikan ia dikunci semula dengan betul. Jika tidak, ini boleh mendatangkan kecederaan diri dan kerosakan harta benda. ◄

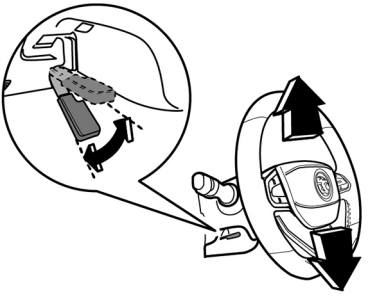

Ikuti langkah ini untuk melaraskan roda stereng ke kedudukan yang sesuai:

1. Laraskan tempat duduk pemandu kepada kedudukan pemanduan yang betul dan sesuai;
2. Pusingkan roda stereng hingga ke kedudukan pemanduan lurus ke arah hadapan;
3. Lepaskan sepenuhnya (buka kunci) tuil pengunci roda stereng;
4. Gunakan kedua-dua tangan untuk menggenggam roda stereng dengan kemas dan laraskannya ke atas atau bawah sehingga mendapat kedudukan yang optimum;
5. Selepas melaraskan roda stereng ke kedudukan yang betul, lipat sepenuhnya (kunci) tuil pengunci roda stereng untuk mengunci kedudukan baru roda stereng.

Butang Pada Roda Stereng

Butang Kawalan Kiri

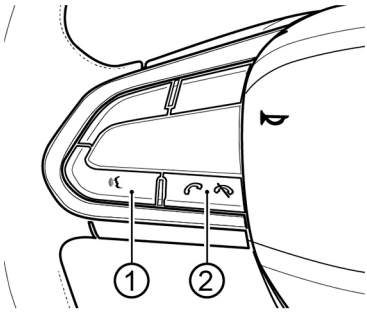

1. Butang suara
   Tekan butang ini untuk mengaktifkan fungsi pengecaman suara, yang mana ia hanya aktif ketika menggunakan aplikasi Android Auto / Apple Carplay bersama unit multimedia. Tekan butang ini sekali lagi untuk keluar dari fungsi tersebut.
2. Butang panggilan
   Tekan sebentar butang ini untuk menjawab atau menamatkan panggilan Bluetooth. Tekan dan tahan butang ini untuk menolak panggilan masuk.

Butang Kawalan Kanan (Butang Fungsi Pelbagai Kawalan)

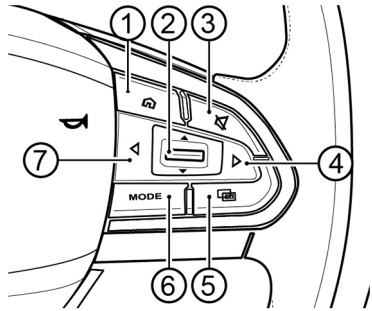

1. Butang kembali
   Tekan sebentar butang ini untuk kembali ke paparan utama (homepage) di unit multimedia.
2. Butang pelaras tahap kelantangan bunyi
   Apabila mod butang di roda setereng ditukar kepada kawalan terhadap unit multimedia, tolak butang ini ke atas atau bawah untuk melaraskan tahap kelantangan bunyi pada unit multimedia.
3. Butang senyap
   Tekan sebentar butang ini untuk memasuki mod senyap. Tekan sebentar butang ini sekali lagi untuk keluar dari mod senyap.
4. Butang kanan

Apabila mod butang di roda setereng ditukar kepada kawalan terhadap unit multimedia, tekan butang ini untuk melangkau ke stesen radio yang seterusnya di dalam paparan radio. Menekan butang ini juga boleh menukar ke fail gambar atau video seterusnya di dalam paparan multimedia (atau paparan media).

5. Butang penukaran mod
   Tekan sebentar butang ini untuk menukar kawalan butang - butang fungsi pelbagai kawalan pada roda stereng kepada mod kawalan instrumen meter atau mod kawalan unit multimedia.
6. Butang MODE
   Tekan sebentar butang ini untuk menukar sumber audio/bunyi pada unit multimedia.
7. Butang kiri
   Apabila mod butang di roda setereng ditukar kepada kawalan terhadap unit multimedia, tekan butang ini untuk melangkau ke stesen radio yang sebelumnya di dalam paparan radio. Menekan butang ini juga boleh menukar ke fail gambar atau video sebelumnya di dalam paparan multimedia (atau paparan media).

Cermin Pandang Belakang

Cermin Pandang Belakang

Cermin Sisi Pintu

Dilarang sama sekalu untuk melaraskan cermin sisi pintu semasa memandu. Jika tidak, ia boleh menyebabkan kecederaan diri dan kerosakan harta benda. Pastikan cermin sisi pintu dibuka lipat dan laraskannya dengan betul sebelum memandu. ◄

Apabila cermin sisi pintu beku disebabkan ais, jangan kendalikan suis pelarasan cermin sisi pintu atau kikis ais pada cermin sisi pintu dengan alat yang tajam. Sebaliknya, sila bersihkan ais pada permukaan cermin tersebut dengan menggunakan fungsi pemanas pada cermin sisi. Setelah itu laraskan cermin sisi pintu tersebut.
Jangan sentuh cermin sisi pintu semasa pelarasan sedang dijalankan untuk mengelakkan kecederaan diri. ◄

Pelarasan Cermin Sisi Pintu

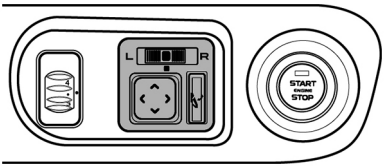

Suis - suis pelarasan cermin sisi pintu terletak bersebelahan suis penghidup enjin pada panel instrumen di bahagian kanan pemandu.

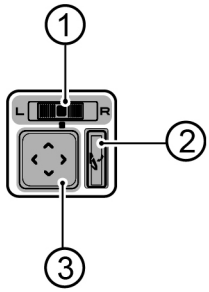

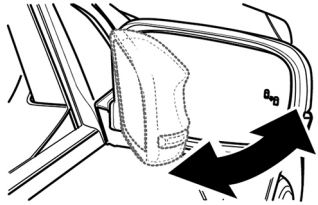

1. Suis pemilihan cermin sisi
2. Suis lipatan cermin sisi
3. Suis pelaras sudut cermin sisi

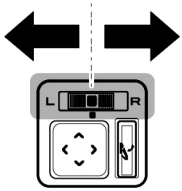

1. Apabila suis penghidup enjin berada pada kedudukan ACC atau ON, gerakkan pemilihan cermin sisi kepada L (kiri) atau R (kanan) untuk memilih cermin sisi pintu sebelah kiri atau kanan yang sepadan.
2. Tekan suis pelaras sudut cermin sisi ke kiri, kanan, atas atau bawah untuk melaraskan sudut kaca cermin sisi pintu.
3. Selepas pelarasan, kembalikan semula suis pemilihan cermin sisi ke kedudukan asalnya (di bahagian tengah).

Lipatan Cermin Sisi Pintu

Melipat Cermin Sisi Pintu Dengan Kuasa Elektrik

Apabila suis penghidup enjin berada dalam kedudukan ACC atau ON:

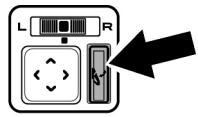

1. Tekan suis lipatan cermin sisi sekali, kemudian cermin sisi pintu akan dilipat.
2. Tekan kembali suis lipatan cermin sisi untuk membuka lipatan cermin sisi pintu.

Mengulangi perbuatan melipat dan membuka lipatan cermin sisi pintu secara berlebihan boleh mengakibatkan kegagalan sementara pada fungsi lipatan cermin sisi pintu menggunakan kuasa elektrik. ◄

Fungsi Automatik Cermin Sisi Pintu*

Lipatan Automatik Ketika Mengunci Kenderaan

Fungsi lipatan automatik cermin sisi pintu telah ditetapkan sebagai tetapan utama. Apabila cermin sisi pintu berada pada kedudukan buka lipatan, tekan butang kunci

pada kunci pintar atau tekan butang togol (kunci/buka kunci) pada pemegang pintu luaran bahagian pemandu untuk mengunci kenderaan; Kedua-dua cermin pandang belakang luaran (cermin sisi pintu) akan dilipat secara automatik.

Buka Lipat Automatik Ketika Membuka Kunci Kenderaan

Cermin sisi pintu akan dibuka lipatannya secara automatik apabila membuka kunci kenderaan melalui butang buka kunci pada kunci pintar atau butang togol (kunci/buka kunci) pada pemegang pintu luaran bahagian pemandu.

Cermin Pandang Belakang Dalaman

Pelarasan Cermin Pandang Belakang Dalaman

Sudut cermin pandang belakang dalaman boleh dilaraskan dengan memusingkannya ke kedudukan yang dikehendaki.

Jangan laraskan cermin pandang belakang semasa sedang memandu. Ini boleh menyebabkan kecederaan diri yang teruk atau kerosakan harta benda. ◄

Pemalapan Cermin Pandang Belakang Dalaman Secara Manual

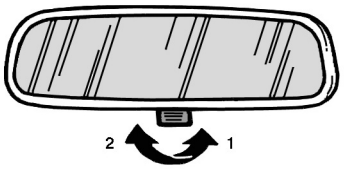

Tolak tuil di bawah cermin pandang belakang ke hadapan untuk menukar sudut pandangan bagi tujuan pemalapan.

Tarik semula tuil di bawah cermin pandang belakang untuk menukar sudut pandangan kepada kedudukan pemanduan biasa dan menyahaktifkan fungsi pemalapan tersebut.

Tingkap

Tingkap Berkuasa Elektrik

- Jangan tinggalkan kanak-kanak, orang dewasa yang tidak berupaya atau haiwan peliharaan di dalam kenderaan yang berkunci dengan tingkap bertutup. Mereka mungkin akan mengalami kecederaan diri atau maut akibat peningkatan suhu tinggi serta ketidakupayaan untuk membuka pintu dan tingkap.
- Jangan cuba untuk menguji fungsi cegah-tersepit dengan bahagian badan anda. Jika tidak, ia boleh menyebabkan kecederaan diri atau maut.
- Apabila tingkap hampir tertutup sepenuhnya, fungsi cegah-tersepit mungkin tidak akan berfungsi. ◄

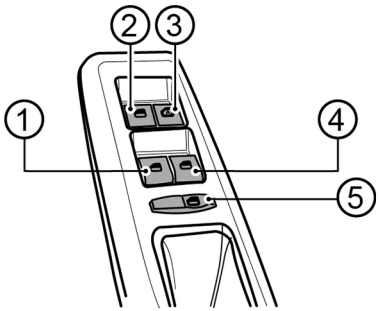

1. Suis tingkap belakang kiri
2. Suis tingkap hadapan kiri
3. Suis tingkap hadapan kanan
4. Suis tingkap belakang kanan
5. Suis pengunci tingkap

Operasi Manual

Buka tingkap: tekan ke bawah dan tahan suis tingkap untuk membuka tingkap yang sepadan.

Tutup tingkap: tarik ke atas dan tahan suis tingkap untuk menutup tingkap yang sepadan.

Operasi Buka Automatik*

Hanya untuk tingkap yang dilengkapi dengan fungsi buka automatik (buka tingkap dengan sekali tekan).

Tekan ke bawah suis tingkap sepenuhnya hingga ke kedudukan buka automatik dan kemudian lepaskan suis tersebut untuk membuka tingkap secara automatik.

Semasa operasi tingkap dibuka secara automatik, jika suis tingkap ditekan ke bawah sekali lagi atau ditarik ke atas, tingkap akan berhenti daripada terus dibuka.

Membuka dan Menutup Tingkap dari Jauh

Apabila suis penghidup enjin memasuki kedudukan OFF dan semua pintu serta pintu bonet bertutup rapat:

- Tekan dan tahan butang buka kunci pada kunci pintar akan membuka semua empat tingkap pada masa yang sama;
- Tekan dan tahan butang kunci pada kunci pintar akan menutup semua empat tingkap pada masa yang sama.

Suis Pengunci Tingkap

Tekan suis pengunci tingkap untuk menghidupkan fungsi mengunci tingkap. Penunjuk suis pengunci tingkap akan menyala. Suis tingkap di bahagian penumpang hadapan serta belakang kiri dan kanan tidak akan dapat digunakan.

Pada masa ini, tingkap di bahagian penumpang hadapan dan juga tingkap belakang masih boleh dikawal dengan menggunakan suis tingkap di bahagian pemandu.
Tekan suis pengunci tingkap sekali lagi. Penunjuk suis pengunci tingkap akan padam. Ini menunjukkan bahawa fungsi mengunci tingkap telah dinyahaktifkan.

Perlindungan Suhu Panas

Jika tingkap dikendalikan berulang kali dalam masa yang singkat, suis kawalan tingkap berkuasa elektrik mungkin akan tidak berfungsi disebabkan oleh perlindungan terhadap jangka hayat motor tingkap tersebut. Tunggu sebentar sebelum menyambung semula operasi menggunakan tingkap berkuasa elektrik.

Jika masa menunggu untuk pemulihan secara automatik terlalu lama dan anda perlu mengendalikan tingkap dengan segera, anda boleh mematikan dan menghidupkan semula enjin kenderaan untuk mengendalikan suis tingkap berkuasa elektrik semula. ◄

Pelindung Cahaya Matahari

Pelindung Matahari dan Cermin Solek

Pelindung Matahari Penumpang Hadapan

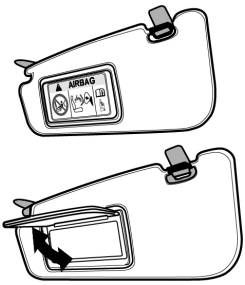

Pelindung Matahari Pemandu

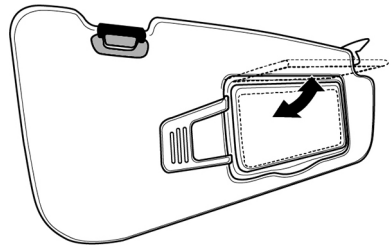

Turunkan pelindung matahari, atau tarik ia keluar dari pendakap dan putarkannya ke arah pintu untuk mengelakkan silau dari cahaya matahari.
Cermin solek telah disepadukan dengan pelindung matahari. Buka penutup cermin untuk menggunakannya.
Pelindung matahari di bahagian pemandu juga mempunyai slot pemegang tiket (jika

dilengkapi). Ia boleh digunakan untuk memegang tiket parkir atau yang seumpamanya.

Ruang Simpanan

Ruang Simpanan

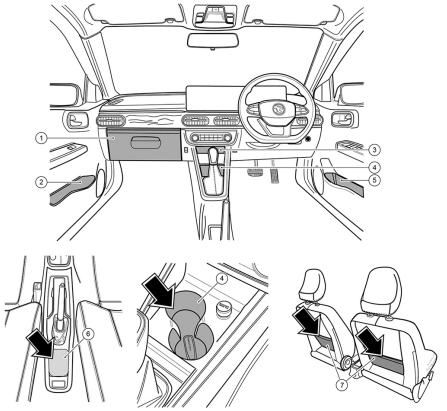

1. Ruang simpanan hadapan (di bahagian penumpang hadapan)
2. Ruang simpanan pada pintu penumpang hadapan
3. Ruang simpanan bawah (di bahagian bawah panel instrumen tengah)
4. Pemegang cawan hadapan
5. Ruang simpanan pada pintu pemandu
6. Ruang simpanan tengah (di konsol tengah)
7. Poket belakang

Poket belakang tempat duduk terletak di bahagian belakang tempat duduk pemandu dan penumpang hadapan. Ia digunakan untuk menyimpan objek yang ringan dan kecil seperti surat khabar, peta, majalah dan sebagainya.

Jangan simpan objek yang berat atau tajam dalam ruangan poket belakang untuk mengelakkannya daripada rosak. ◄

Ruang Simpanan Hadapan

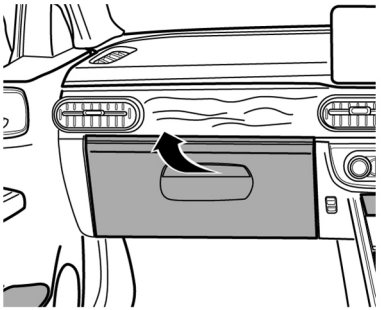

Tarik pemegang ini ke atas untuk membuka penutup ruang simpanan hadapan.
Tolak ke hadapan penutup ruang simpanan hadapan untuk menutupnya.

Ruang Simpanan Bagasi

Lampu ruang simpanan bagasi akan menyala secara automatik apabila pintu bonet belakang dibuka.

Jangan letakkan haiwan peliharaan di dalam ruang simpanan bagasi. ◄

- Selepas meletakkan muatan, jika berat muatan tersebut melebihi kapasiti muatan kenderaan atau pengagihan berat kenderaan menjadi tidak sekata, tahap kebolehgerakan kenderaan akan terjejas dengan serius dan menjadi kurang selamat untuk dipandu. Objek atau bagasi yang dimasukkan mungkin akan bergerak sekiranya berlaku kemalangan jalan raya atau ketika menekan brek kecemasan. Letakkan muatan pada kedudukan bawah dan ke hadapan yang boleh. Contohnya letakkan sedekat mungkin dengan penyandar badan tempat duduk belakang.
- Apabila memuatkan beban yang lebih panjang atau lebih besar, saiz muatan mestilah tidak melebihi ketinggian penyandar badan tempat duduk belakang dan ruang simpanan bagasi. Pastikan untuk mengikat muatan di dalam kenderaan bagi memastikan keselamatan pemanduan. ◄

Bekalan Kuasa Kenderaan

Pengecasan Menggunakan Wayar*

Slot Pengecasan Hadapan

Soket kuasa 12V:

Soket kuasa 12V boleh digunakan untuk menyambungkan peranti elektrik dengan had kuasa maksimum sehingga 120 W.

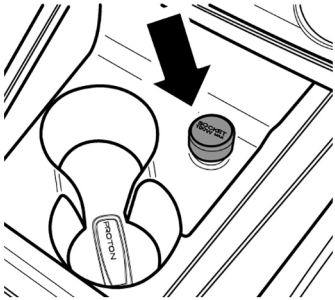

Slot USB multimedia:

Slot USB multimedia mempunyai fungsi untuk transmisi data, manakala slot pengecasan jenis-C tersebut juga boleh digunakan untuk mengecas peranti atau telefon mudah alih.

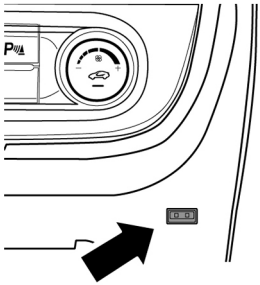

Slot Pengecasan Belakang

Slot pengecasan USB:

Slot pengecasan USB mempunyai fungsi untuk pengecasan dan boleh digunakan untuk mengecas peranti atau telefon mudah alih.

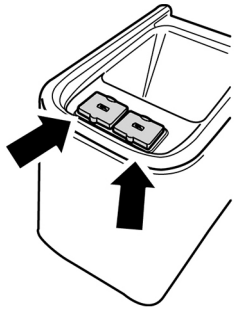

- Jangan sambungkan peranti elektrik berkadar kuasa tinggi ke slot bekalan kuasa (slot pengecasan). Jika tidak, fius yang sepadan mungkin terbakar dan putus.
- Jangan gunakan slot bekalan kuasa secara selari atau bersiri dengan mana-mana bekalan kuasa lain.
- Jangan mengubah suai atau membaiki sistem bekalan kuasa dalam kenderaan ini tanpa kebenaran Proton. ◀

Tali Pinggang Keledar

Gambaran Keseluruhan Tali Pinggang Keledar

Semasa kenderaan dipandu, semua penumpang dan pemandu perlu memakai tali pinggang keledar dengan betul. Sekiranya berlaku brek kecemasan atau kemalangan, pemakaian tali pinggang keledar yang betul dapat mengurangkan kecederaan kepada penumpang.

- Tidak memakai tali pinggang keledar atau memakainya secara tidak betul boleh menyebabkan kecederaan serius, malah boleh mengakibatkan kematian!
- Tiada penumpang dibenarkan duduk di kawasan tanpa tempat duduk dan tali pinggang keledar, atau di tempat duduk yang tali pinggang keledarnya rosak.
- Setiap tali pinggang keledar hanya boleh digunakan oleh seorang sahaja. Jangan berkongsi atau memakainya untuk lebih daripada seorang, termasuk kanak-kanak.
- Jangan letakkan tali pinggang keledar bahu di atas leher atau di bawah ketiak.
- Jangan tanggal, bongkar, atau ubah suai tali pinggang keledar.
- Tali pinggang keledar dalam kenderaan direka khusus mengikut bentuk badan orang dewasa. Kanak-kanak hendaklah menggunakan sistem tempat duduk keselamatan kanak-kanak (CRS) yang sesuai.
- Jangan membersihkan tali pinggang keledar menggunakan peluntur, pewarna, atau pelarut kimia.◀

Pemakaian Tali Pinggang Keledar Secara Betul

- Sandaran kerusi hendaklah berada dalam kedudukan tegak, dan badan hendaklah bersandar sepenuhnya pada sandaran kerusi.
- Tali pinggang keledar hendaklah lurus dan tidak berpintal.
- Tali pinggang keledar bahu perlu terletak kemas merentasi bahu dan dada.
- Tali pinggang keledar bahagian pinggang hendaklah dipakai serendah mungkin dan melekat pada pinggul.



Untuk mengelakkan kecederaan serius, jangan condongkan sandaran kerusi terlalu banyak, jangan hulurkan kepala atau tangan keluar dari tingkap, dan jangan duduk terlalu ke hadapan berhampiran beg udara semasa memandu.◀

Pemakaian Tali Pinggang Keledar untuk Wanita Hamil

Sebelum wanita hamil memandu kenderaan, dapatkan nasihat doktor terlebih dahulu untuk memastikan ia selamat. Kaedah wanita hamil memakai tali pinggang keledar pada dasarnya sama seperti penggunaan

biasa, tetapi perkara-perkara berikut perlu diberi perhatian:

1. Pakai tali pinggang keledar bahagian pinggang serendah mungkin dan letakkan di bawah perut semasa mengandung.
2. Tali pinggang bahu hendaklah melintasi bahu dan mengelak daripada perut supaya terletak pada dada.

Jika wanita hamil menggunakan tali pinggang keledar secara tidak betul, tali pinggang keledar boleh menyebabkan kecederaan serius kepada ibu dan janin sekiranya berlaku brek mengejut atau pelanggaran.◄

Tali Pinggang Keledar Tiga-poin

1. Pegang plat selak dan tarik tali pinggang keledar merentasi badan. Pastikan tali pinggang keledar tidak berpintal.
   Jangan putar tali pinggang keledar. Tali pinggang keledar mungkin terkunci jika ditarik merentasi badan terlalu laju. Jika ini berlaku, lepaskan dan tarik semula sedikit untuk membuka kuncinya, kemudian tarik tali pinggang keledar perlahan-lahan merentasi badan anda.

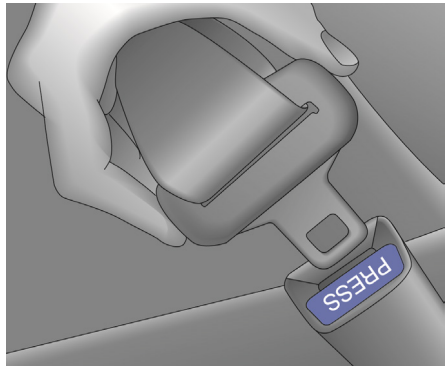

2. Tekan plat selak ke dalam kancing sehingga bunyi “klik” didengari.
   Tarik plat selak untuk memastikan ia terkunci. Sahkan kedudukan butang pelepas pada gesper supaya mudah untuk membuka tali pinggang keledar nanti.
   Jika dilengkapi dengan pelaras ketinggian tali bahu, laraskan ia ke ketinggian yang sesuai.

3. Tali pinggang keledar bahagian pinggang boleh diketatkan apabila tali pinggang bahu ditarik ke atas..

Elakkan objek asing seperti sisa makanan, kulit kacang, butang, syiling, atau cecair melekit daripada masuk ke dalam pengunci tali pinggang keledar. Jika tidak, fungsi peringatan tali pinggang keledar terbuka dan mekanisme kunci pada gesper mungkin tidak berfungsi dengan betul.◄

Jangan masukkan objek asing ke dalam pengunci gesper. Jika tidak, pengunci mungkin tidak berfungsi dengan betul, mengurangkan keberkesanan perlindungan tali pinggang keledar, dan boleh menyebabkan kecederaan serius atau kematian.◄

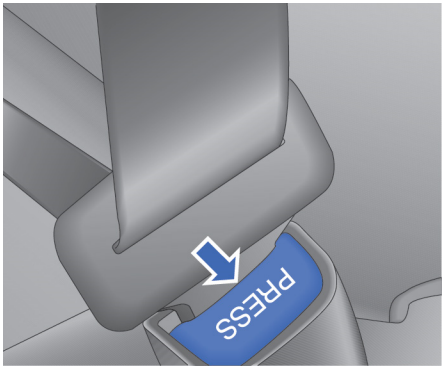

4. Untuk melepaskan tali pinggang keledar, tekan butang merah pada pengunci gesper.
   Tali pinggang keledar hendaklah kembali ke kedudukan asal seperti ketika tidak digunakan.

Apabila melepaskan tali pinggang keledar, pastikan memegang dan mengembalikan plat selak serta tali pinggang keledar ke kedudukan asal dengan betul. Jangan biarkan tali pinggang keledar menarik balik terlalu laju atau longgar secara bebas untuk mengelakkan kerosakan pada bahagian dalam kenderaan.◀

Sebelum menutup pintu, pastikan tali pinggang keledar tidak tersepit oleh pintu. Jika tidak, tali pinggang keledar dan pintu boleh rosak.◀

Pra-penegang Tali Pinggang Keledar

Tali pinggang keledar tempat duduk hadapan dilengkapi dengan pra-penegang tali pinggang keledar. Sekiranya berlaku pelanggaran kenderaan, ia akan mengetatkan tali pinggang keledar untuk memastikan keselamatan penumpang. Pra-penegang ini hanya boleh digunakan sekali sahaja.
Teks awak sudah betul. Versi sedikit lebih lancar boleh ditulis sebagai:
Selepas perlanggaran, adalah perlu menghubungi pusat servis PROTON yang sah untuk menggantikan pra-penegang tersebut, dan mungkin juga bahagian lain dalam sistem tali pinggang keledar.

Peringatan Memakai Tali Pinggang Keledar

Kenderaan ini dilengkapi dengan fungsi amaran atau peringatan untuk memakai tali pinggang keledar bagi pemandu, penumpang hadapan, dan penumpang belakang.
Apabila amaran tali pinggang keledar belum dipakai dicetuskan, lampu penunjuk amaran pada meter instrumen akan menyala dalam pelbagai keadaan. Tempat duduk yang tali pinggang keledarnya belum dipakai akan dipaparkan pada paparan meter instrumen.

Penunjuk Amaran Tali Pinggang Keledar Belum Dipakai

Apabila enjin dihidupkan, lampu amaran akan menyala berwarna merah jika tali pinggang keledar pemandu atau penumpang hadapan tidak dipakai.

- Apabila kelajuan kenderaan melebihi 10 km/j atau jarak pemanduan ke hadapan lebih kurang 300 m, lampu amaran tali pinggang keledar akan menyala jika tali pinggang keledar pemandu atau penumpang hadapan tidak dipakai.
- Apabila kelajuan kenderaan melebihi 20 km/j, penunjuk amaran tali pinggang keledar akan berkelip selama 35 saat.

- Penunjuk amaran tali pinggang keledar akan padam apabila tali pinggang keledar dipakai, atau apabila tempoh amaran melebihi tetapan masa tamatnya (35 saat). Tiada peringatan lanjut akan dipaparkan pada meter instrumen.
- Selepas penunjuk amaran dipadamkan, ia mungkin menyala atau berkelip semula mengikut kelajuan kenderaan pada ketika tali pinggang keledar dipakai dan dilepaskan semula.

Penunjuk amaran tali pinggang keledar akan menyala atau berkelip disertai bunyi amaran jika tali pinggang keledar dibuka.

Penunjuk amaran dan bunyi amaran akan padam sebaik sahaja tali pinggang keledar dipakai pada kedudukan yang sepadan.◀

Beg Udara

Gambaran Keseluruhan Beg Udara

Beg udara adalah sebahagian penting dalam sistem keselamatan pasif, dan ia tidak boleh menggantikan tali pinggang keledar. Jika berlaku kemalangan, beg udara sahaja tidak dapat memberikan perlindungan yang efektif. Sekiranya tali pinggang keledar tidak dipakai, inflasi cepat dan penyebaran beg udara boleh menyebabkan kecederaan yang lebih serius. Oleh itu, semua penumpang dalam kenderaan mesti memakai tali pinggang keledar semasa kenderaan bergerak.

Berdasarkan kedudukan, sudut, tahap, dan sifat objek yang dilanggar, beg udara mungkin tidak akan mengembang dalam semua jenis kemalangan. Beg udara menghasilkan impak yang kuat apabila mengembang. Oleh itu, pemandu dan penumpang hadapan perlu menyesuaikan jarak antara tempat duduk dan beg udara hadapan untuk memastikan jarak keselamatan yang mencukupi. Pakai tali pinggang keledar dengan kemas bagi mengelakkan kecederaan serius.◀

Pastikan tiada halangan yang menghalang ruang bagi beg udara mengembang.

Pastikan tiada halangan yang menghalang ruang beg udara untuk mengembang. Jangan letakkan sebarang objek di antara penumpang dan beg udara. Jika terdapat halangan, beg udara mungkin tidak mengembang dengan normal, atau halangan boleh terhimpit ke badan penumpang

apabila beg udara mengembang, mengakibatkan kecederaan serius.

Selepas beg udara mengembang, jangan menyentuhnya untuk mengelakkan terbakar. Semasa beg udara mengembang, sejumlah gas dan habuk akan dilepaskan, yang boleh mengiritasi kulit dan mata. Sila dapatkan rawatan di hospital jika berasa tidak selesa.◄

Jangan melakukan penyelenggaraan, pembaikan, penanggalan, atau penggantian mana-mana bahagian sistem beg udara secara persendirian. Jika tidak, sistem mungkin tidak berfungsi dengan baik, yang boleh menyebabkan kecederaan serius.

Sistem beg udara hanya boleh berfungsi untuk tujuan perlindungan sekali sahaja. Jika beg udara telah mengembang, ia mesti diganti segera di pusat servis PROTON yang sah.◄

Disebabkan kelajuan dan daya hentakan yang tinggi apabila beg udara mengembang, jangan biarkan bayi atau kanak-kanak duduk di tempat duduk hadapan atau memegang mereka di tempat duduk hadapan untuk mengelakkan kecederaan serius atau kematian.◄

Kedudukan Beg Udara

Beg Udara Hadapan

Dalam kes perlanggaran dari arah hadapan, beg udara hadapan boleh melindungi pemandu dan penumpang hadapan dengan berkesan daripada kecederaan kepala akibat hentaman secara langsung.

Apabila kenderaan mengalami hentaman sederhana hingga kuat di bahagian hadapan, atau hampir mengalami perlanggaran hadapan yang mencukupi untuk mencetuskan sistem beg udara, beg udara akan mengembang dengan bantuan gas untuk menahan kelajuan ke hadapan pemandu dan penumpang hadapan, serta menghalang mereka daripada terhantuk terus ke roda stereng dan panel instrumen.

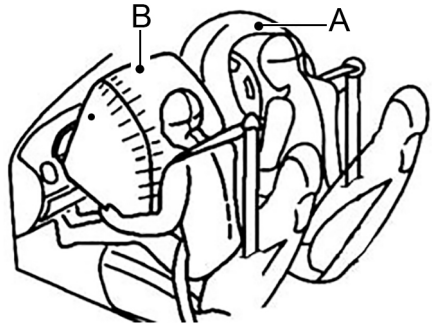

A – Beg Udara Pemandu

B – Beg Udara Penumpang Hadapan

Satu beg udara dipasang di tengah roda stereng manakala satu lagi dipasang pada papan instrumen di atas petak tangan, masing-masing ditandakan dengan perkataan “AIRBAG”.

Beg udara menggelembung dan mengecut dalam tempoh masa yang singkat, oleh itu ia tidak dapat memberikan perlindungan sekiranya berlaku perlanggaran susulan. Untuk memastikan beg udara hadapan berfungsi sepenuhnya, pemandu dan penumpang mesti memakai tali pinggang keledar dan mengekalkan postur duduk yang betul semasa kenderaan bergerak.◄

Dilarang menekan, mengetuk, atau membuka plat penutup beg udara

hadapan secara paksa bagi mengelakkan ia menggelembung secara tiba-tiba dan menyebabkan kecederaan serius.

Dilarang meletakkan objek atau haiwan peliharaan di hadapan papan instrumen, kotak simpanan hadapan, atau pada roda stereng yang dilengkapi beg udara. Ia boleh menghalang penggelembungan beg udara atau menyebabkan kecederaan serius atau kematian akibat daya hentaman yang kuat semasa beg udara mengembang.

Dilarang mengubah suai, membongkar, mengetuk, atau membuka komponen dan pendawaian beg udara hadapan. Jika tidak, beg udara mungkin menggelembung secara tiba-tiba atau sistem gagal berfungsi, yang boleh menyebabkan kecederaan serius atau kematian.◄

Semasa memandu, jangan duduk di sisi tempat duduk atau bersandar pada papan instrumen. Sekiranya beg udara hadapan menggelembung, sesiapa yang terlalu dekat atau bersandar ke arahnya boleh mengalami kecederaan parah atau maut. Pemandu dan penumpang hadapan mesti memastikan jarak sekurang-kurangnya 25 cm dari beg udara.◄

Segera hubungi pusat servis PROTON yang sah dalam situasi berikut:

- Beg udara hadapan telah menggelembung.
- Penutup beg udara hadapan mempunyai retak, calar, atau sebarang bentuk kerosakan lain.
- Berlaku perlanggaran di bahagian hadapan kenderaan, tetapi beg udara hadapan tidak menggelembung.◄

Beg Udara Sisi

Beg udara sisi memberikan perlindungan tambahan kepada pemandu dan penumpang hadapan, selain perlindungan yang disediakan oleh tali pinggang keledar. Beg udara sisi akan menggelembung sekiranya berlaku perlanggaran sisi sederhana atau teruk, dan berfungsi bersama tali pinggang keledar untuk mengurangkan kecederaan.

Beg udara sisi boleh mengurangkan kecederaan pada bahagian dada pemandu atau penumpang hadapan dengan berkesan.

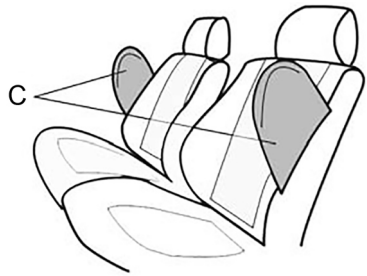

C – Beg Udara Sisi

Beg udara sisi dipasang pada penyandar tempat duduk pemandu dan penumpang hadapan, yang ditandakan dengan perkataan “AIRBAG”.

Disebabkan kelajuan tinggi dan daya hentaman yang kuat semasa beg udara sisi mengembang, jangan letakkan kepala atau tangan di luar tingkap atau terlalu dekat dengan beg udara sisi ketika memandu. Jika tidak, kecederaan serius atau maut mungkin berlaku.◄

Jangan pasang pelapik tempat duduk pada kerusi yang dilengkapi beg udara sisi, kerana ia boleh menjejaskan penggelembungan beg udara sisi.◄

Contact an authorised PROTON service outlet immediately in the following cases:

- Beg udara sisi telah menggelembung.
- Berlaku perlanggaran di bahagian pintu, tetapi beg udara sisi tidak menggelembung.
- Penutup tempat duduk pada bahagian yang dilengkapi beg udara sisi mempunyai retak, calar, atau sebarang bentuk kerosakan lain.◄

Sebelum berunding dengan kakitangan pusat servis PROTON yang sah, jangan melakukan operasi berikut untuk mengelakkan gangguan terhadap fungsi normal beg udara sisi:

- Pasang peranti elektronik seperti peranti komunikasi dua hala mudah alih.
- Ubah suai struktur di sisi penumpang.◄

Beg Udara Tirai Sisi*

Beg udara tirai sisi memberikan perlindungan tambahan kepada pemandu, penumpang hadapan, dan penumpang sisi belakang, selain perlindungan yang disediakan oleh tali pinggang keledar.

Sekiranya berlaku hentaman sisi sederhana atau teruk, beg udara tirai sisi boleh mengurangkan kecederaan dengan menggelembung dan berfungsi bersama tali pinggang keledar secara serentak. Beg udara tirai sisi juga dapat mengurangkan kecederaan kepala pemandu, penumpang hadapan, dan penumpang sisi belakang akibat perlanggaran.



Beg udara tirai sisi dipasang di atas tiang sisi kiri dan kanan kenderaan, dan ditandakan dengan perkataan “AIRBAG”.

Disebabkan kelajuan tinggi dan daya hentaman yang kuat semasa beg udara tirai sisi mengembang, jangan letakkan kepala atau tangan di luar tingkap atau terlalu dekat dengan kawasan penggelembungan beg udara tirai sisi semasa kenderaan bergerak. Jika tidak, kecederaan serius atau maut mungkin berlaku.◄

Dilarang memasang sebarang bahagian hiasan di sekitar beg udara tirai sisi, seperti pada cermin hadapan, cermin pintu, tiang sisi, tepi bumbung, atau memasang mikrofon dan peralatan lain di dalam bumbung serta pada pemegang tangan tambahan. Apabila beg udara tirai sisi menggelembung, objek ini boleh terpelanting akibat daya penggelembungan yang kuat, seterusnya mengakibatkan kecederaan atau menjejaskan fungsi beg udara tirai sisi.◄

Segera hubungi pusat servis PROTON yang sah dalam situasi berikut:

- Beg udara tirai sisi telah menggelembung.
- Pintu kenderaan mengalami hentaman, tetapi beg udara sisi tidak menggelembung.
- Apabila tiang hadapan, tiang belakang, atau aksesori di bahagian sisi bumbung atau siling yang dilengkapi beg udara tirai sisi mengalami retak, calar, atau sebarang bentuk kerosakan lain. ◄

Sebelum berunding dengan kakitangan pusat servis PROTON yang sah, jangan lakukan operasi berikut untuk mengelakkan gangguan terhadap fungsi normal beg udara tirai sisi:

- Pasang peranti elektronik seperti peranti komunikasi dua hala mudah alih.
- Ubah suai sistem suspensi.
- Membaik pulih pada atau berhampiran kawasan pendakap beg udara tirai sisi. ◄

Penggelembungan Beg Udara

Penggelembungan Beg Udara Hadapan

Perlanggaran hadapan sederhana atau teruk pada kenderaan dengan kelajuan 25 km/j atau lebih akan menyebabkan beg udara hadapan menggelembung.

Sentiasa pakai tali pinggang keledar dengan betul semasa kenderaan bergerak untuk mengurangkan risiko kecederaan akibat penggelembungan beg udara. Selain itu, pemandu dan penumpang hadapan mesti melaraskan tempat duduk bagi memastikan jarak yang selamat dari beg udara hadapan. ◄

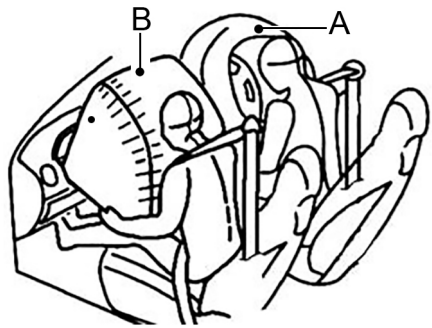

A – Beg Udara Pemandu
B – Beg Udara Penumpang Hadapan
Sekiranya berlaku perlanggaran, beg udara akan berfungsi bergantung kepada objek yang berlanggar, arah perlanggaran, dan kelajuan pengecilan kenderaan akibat perlanggaran tersebut. Dua beg udara hadapan akan menggelembung sekiranya berlaku hentaman hadapan yang teruk.

Penggelembungan Beg Udara Sisi dan Beg Udara Tirai Sisi*

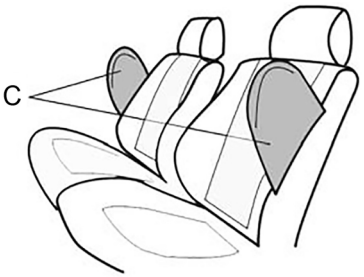

C – Beg Udara Sisi



D – Beg Udara Tirai

Apabila kenderaan mengalami hentaman sisi sederhana atau teruk dan mencapai nilai pengaktifan yang direka, beg udara sisi hadapan dan beg udara tirai sisi akan menggelembung.

Sekiranya berlaku hentaman sisi, penggelembungan beg udara sisi dan beg udara tirai sisi dapat mengurangkan risiko kecederaan pada bahagian atas badan dan pelvis.

Situasi Di Mana Beg Udara Hadapan Mungkin Tidak Menggelembung

- Kenderaan belum dihidupkan.
- Apabila perlanggaran berlaku antara kenderaan dengan objek yang boleh berubah bentuk, seperti tiang utiliti dan pokok.

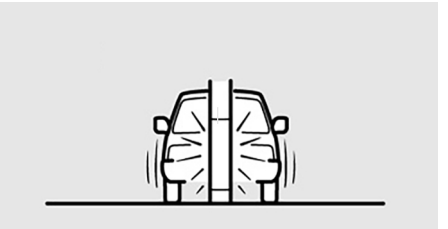

- Apabila kenderaan berlanggar dengan objek yang rendah seperti anak tangga dan sebagainya.

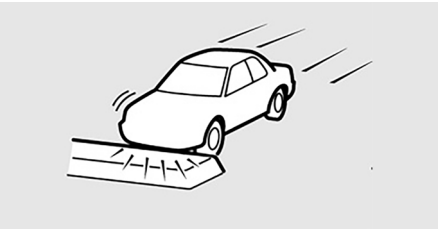

- Apabila kenderaan terjatuh secara tiba-tiba ke dalam parit atau lubang.

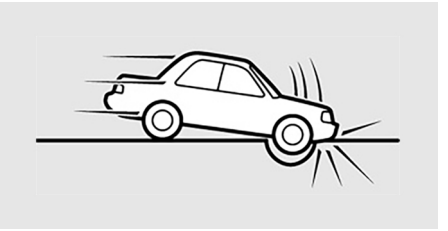

- Apabila kenderaan berlanggar pada bahagian bawah belakang sebuah lori.



- Terbalik.

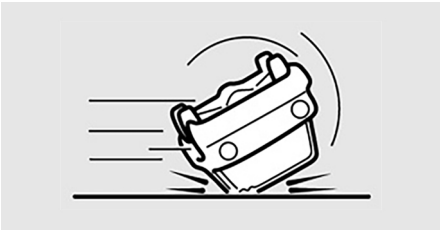

- Hentaman sisi, hentaman belakang dan hentaman hadapan ringan (perlanggaran kecil).

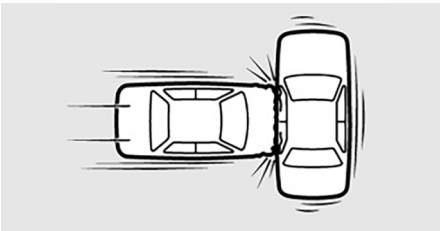

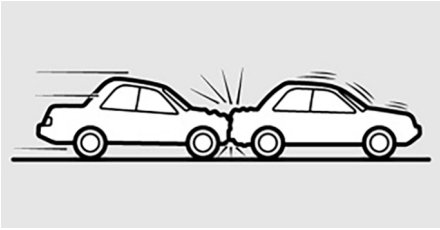

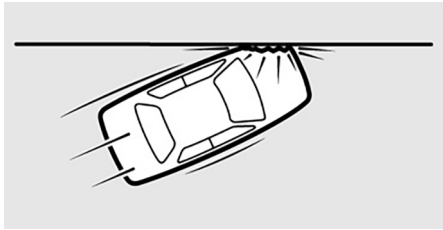

- Sistem beg udara mengalami kegagalan.
- Kes khas yang lain.

Situasi Di Mana Beg Udara Sisi dan Beg Udara Tirai Sisi Mungkin Tidak Menggelembung

- Perlanggaran hadapan atau hampir hadapan.

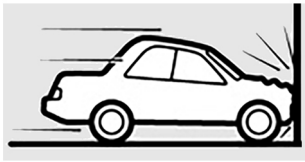

- Hentaman belakang.

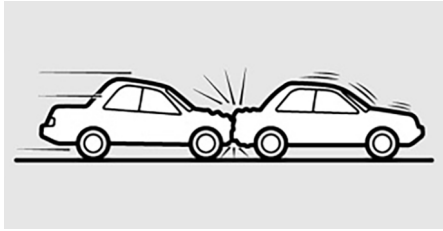

- Terbalik atau kes khas yang lain.

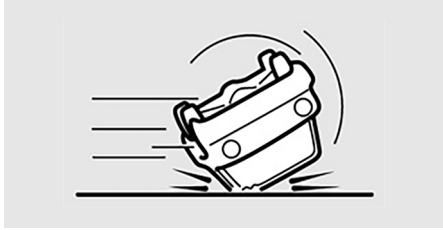

- Perlanggaran kecil dari arah sisi.

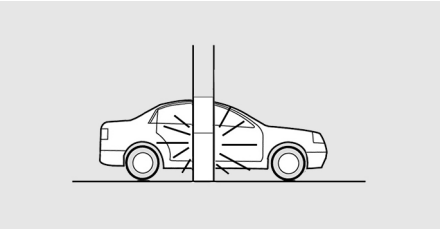

- Sistem beg udara mengalami kegagalan.

Tempat Duduk Perlindungan Kanak-kanak

Pemilihan Sistem Tempat Duduk Keselamatan Kanak-Kanak (CRS)

Sebelum memasang mana-mana sistem tempat duduk keselamatan kanak-kanak, pastikan bantal kepala telah ditanggalkan (terpakai untuk penyandar tempat duduk yang mempunyai penyandar kepala boleh tanggal).◄

Maklumat Sistem Tempat Duduk Keselamatan Kanak-Kanak (CRS) yang Disyorkan untuk Kenderaan

Berat Kanak-Kanak	CRS yang Disyorkan
Kumpulan 0: Kurang daripada 10 kg	Joie i-Spin 360
Kumpulan 0+: Kurang daripada 13 kg	Joie i-Spin 360
Kumpulan I: 9 kg ~ 18 kg	Joie i-Spin 360
Kumpulan II: 15 kg ~ 25 kg	-
Kumpulan III: 22 kg ~ 36 kg	-

Nota: CRS yang disyorkan di atas adalah berdasarkan teknologi dan komponen CRS yang tersedia pada masa ujian dijalankan.

Apabila CRS kanak-kanak bersaiz penuh yang menghadap ke belakang dipasang di tempat duduk belakang, sudut penyandar tempat duduk hadapan perlu diselaraskan ke kedudukan tegak dengan sudut torso 15 darjah. Dengan itu, CRS boleh dipasang dengan betul tanpa terganggu atau terhalang oleh tempat duduk hadapan.◄

Pemilihan Sistem CRS (5 Tempat Duduk)

Jenis Pemegang ISOFIX untuk Sistem Tempat Duduk Keselamatan Kanak-Kanak:
A - ISO/F3: CRS Kanak-Kanak Menghadap Hadapan Bersaiz Penuh
B - ISO/F2: CRS Kanak-Kanak Menghadap Hadapan Bersaiz Sederhana
B1 - ISO/F2X: CRS Kanak-Kanak Menghadap Hadapan Bersaiz Kecil

C - ISO/R3: CRS Kanak-Kanak Menghadap Belakang Bersaiz Penuh
D - ISO/R2: CRS Kanak-Kanak Menghadap Belakang Bersaiz Sederhana
E - ISO/R1: CRS Kanak-Kanak Menghadap Belakang Bersaiz Kecil
F - ISO/L1: CRS Posisi Menghadap Kiri (Jenis Katil Lipat)
G - ISO/L2: CRS Posisi Menghadap Kanan (Jenis Bakul Bayi)

Kenderaan 5-tempat duduk ini mampu menyokong CRS berikut:

Nombor kedudukan tempat duduk		1	2	3	4	5
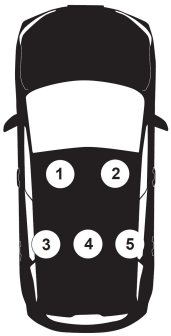	Kedudukan tempat duduk yang sesuai untuk CRS bersaiz universal dengan tali pinggang keledar (Ya/Tidak)	Tidak	Tidak	Ya	Tidak	Ya
	Kedudukan tempat duduk i-Size (Ya/Tidak)	Tidak	Tidak	Ya	Tidak	Ya
	Kedudukan tempat duduk yang sesuai untuk pemasangan ISOFIX lateral (L1/L2)	Tidak	Tidak	Tidak	Tidak	Tidak
	Kedudukan tempat duduk yang sesuai untuk pemasangan ISOFIX menghadap belakang (R1/R2/R3)	Tidak	Tidak	R1/ R2/ R3	Tidak	R1/ R2/ R3
	Kedudukan tempat duduk yang sesuai untuk pemasangan ISOFIX menghadap hadapan (F2/F2X/F3)	Tidak	Tidak	F2/ F2X/ F3	Tidak	F2/ F2X/ F3

Penggunaan Sistem Tempat Duduk Keselamatan Kanak-Kanak (CRS)

Bayi dan Kanak-Kanak Kecil

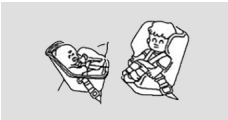

Semua sistem tali pinggang keledar dan sistem beg udara dalam kenderaan tidak direka untuk melindungi bayi atau kanak-kanak kecil. Bayi atau kanak-kanak kecil mesti sentiasa dilindungi dengan menggunakan CRS yang sesuai.

- Teks awak sudah tepat. Versi sedikit lebih lancar boleh ditulis sebagai: Jika tali pinggang keledar bahagian bahu melilit leher kanak-kanak, kanak-kanak tersebut mungkin mengalami kecederaan serius atau maut apabila tali pinggang keledar tersentak. Jangan biarkan kanak-kanak tinggal bersendirian dalam kenderaan atau bermain dengan tali pinggang keledar.
- Teks awak sudah jelas dan tepat. Versi sedikit lebih lancar boleh ditulis sebagai: Pastikan bayi atau kanak-kanak kecil tidak dipeluk atau dipegang semasa berada dalam kenderaan. Sekiranya berlaku kemalangan, bayi dan kanak-kanak kecil boleh terpelanting akibat impak perlanggaran, oleh itu mereka mesti dipasang dan dilindungi menggunakan CRS yang sesuai.
- Leher bayi atau kanak-kanak kecil belum berkembang sepenuhnya, dan kepala mereka lebih berat daripada bahagian badan yang lain. Untuk mengurangkan risiko kecederaan pada leher dan kepala ketika kemalangan, bayi dan kanak-kanak kecil memerlukan sokongan yang menyeluruh.◀

Kanak-kanak Bersaiz Besar



Kanak-kanak yang lebih besar dan tidak lagi muat untuk duduk di CRS hendaklah memakai tali pinggang keledar. Pada CRS terdapat panduan had berat dan ketinggian untuk menentukan kesesuaian kanak-kanak. Kanak-kanak yang memenuhi syarat berikut hendaklah menggunakan CRS bersama-sama dengan tali pinggang keledar:
Kanak-kanak yang memenuhi syarat terpakai berikut hendaklah menggunakan CRS bersama-sama dengan tali pinggang keledar:

- Kanak-kanak tersebut tidak dapat memakai tali pinggang keledar pada kedudukan yang lebih rendah dan rapat pada bahagian pinggul mereka.
- Tali pinggang keledar bahagian bahu tidak dapat diletakkan dengan betul di bahu kanak-kanak.
- Kanak-kanak tersebut tidak dapat memakai tali pinggang keledar pada posisi rendah dan rapat dengan pinggul mereka.
- Tali pinggang keledar tidak dapat dipasang dengan betul pada setiap masa ketika kenderaan sedang bergerak.

Kanak-kanak yang lebih besar harus memakai tali pinggang keledar dengan betul. Pastikan tali pinggang keledar tidak terletak di muka atau leher kanak-kanak. Tali pinggang keledar hendaklah serapat yang boleh dengan pinggul kanakkanak. Sekiranya berlaku kemalangan, tali pinggang keledar boleh memberikan perlindungan tambahan.

Pastikan tali pinggang bahagian paha tidak dipasang di atas perut. Jika tidak, kecederaan yang serius mungkin berlaku sekiranya berlaku perlanggaran.

Kanak-kanak yang tidak memakai tali pinggang keledar mungkin terhentak ke arah orang lain yang memakai tali pinggang keledar atau tercampak keluar dari kenderaan sekiranya berlaku perlanggaran, yang boleh mengakibatkan kecederaan serius atau maut.

Jangan biarkan dua orang kanak-kanak berkongsi satu tali pinggang keledar. Jika tidak, tali pinggang keledar tidak dapat menyalurkan daya hentaman dengan betul, yang boleh mengakibatkan kecederaan serius atau kematian sekiranya berlaku kemalangan.◀

Jangan letakkan tali pinggang keledar bahagian bahu di belakang badan kanak-kanak semasa memakaikan tali pinggang keledar. Jika tidak, kecederaan serius atau kematian boleh berlaku sekiranya berlaku kemalangan. Tali pinggang keledar hendaklah dipasang merentasi bahu dan dada.◀

Penerangan tentang Sistem Tempat Duduk Keselamatan Kanak-kanak (CRS)

Secara amnya, disarankan untuk menggunakan sistem tempat duduk keselamatan kanak-kanak menghadap ke belakang bagi bayi dan kanak-kanak kecil berumur 3 hingga 4 tahun.

Bagi kanak-kanak yang tidak sesuai menggunakan sistem tempat duduk keselamatan menghadap ke belakang kerana saiz badan yang lebih besar, sistem tempat duduk keselamatan menghadap ke hadapan boleh digunakan.

Bagi kanak-kanak yang saiz badannya terlalu besar untuk muat dalam sistem tempat duduk keselamatan menghadap ke hadapan, gunakan kusyen tambahan yang lembut (seperti sistem CRS jenis booster) untuk memakai tali pinggang keledar dengan betul.

Pemasangan Sistem Tempat Duduk Keselamatan Kanak-kanak (CRS)

Adalah lebih selamat jika kanak-kanak dan bayi dipasang dengan betul pada CRS di tempat duduk belakang.

Sebelum memasang CRS pada tempat duduk belakang, sila baca dengan teliti panduan pemasangan yang disertakan pada CRS tersebut dan pastikan ia sesuai untuk dipasang pada kenderaan ini.◀

Label Amaran

Label amaran boleh didapati pada bahagian hadapan dan belakang pelindung cahaya matahari (sunvisor) di bahagian penumpang hadapan, yang mengingatkan bahawa kenderaan ini dilengkapi dengan beg udara hadapan dan langkah berjaga-jaga berkaitan hendaklah dipatuhi.

Jangan pasang mana-mana CRS jenis menghadap belakang pada tempat duduk yang berada di bawah perlindungan beg udara hadapan (dalam keadaan aktif)!

Jangan letakkan CRS jenis menghadap belakang di tempat duduk hadapan. Bayi atau kanak-kanak kecil yang terlalu dekat dengan beg udara boleh mengalami kecederaan serius atau maut apabila beg udara menggelembung.◀

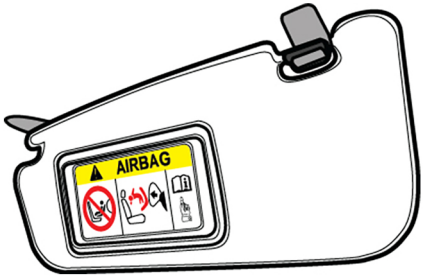

Pemasangan CRS dengan Pautan ISOFIX

Pautan ISOFIX bahagian bawah berada di ruang antara kusyen tempat duduk dan penyandar belakang pada tempat duduk belakang sebelah kiri dan kanan.

Pasang pautan ISOFIX pada sistem tempat duduk keselamatan kanak-kanak menggunakan pautan ISOFIX bahagian bawah pada tempat duduk belakang sebelah kiri atau kanan.

Pada masa ini, CRS tersebut tidak perlu dipasang dengan tali pinggang keledar. Apabila memasang dan menggunakan CRS, sila ikuti panduan operasi dan keselamatan daripada pengilang CRS tersebut. Jika tidak, tahap keberkesanan perlindungannya mungkin akan terjejas.

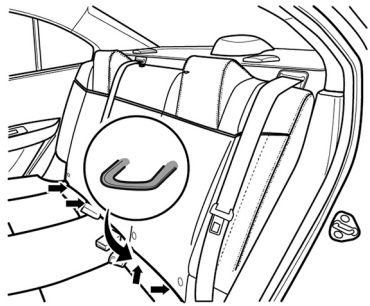

Sila pastikan dengan pengeluar CRS sama ada ia boleh digunakan untuk model kenderaan ini.◀

Pemasangan CRS dengan Pautan ISOFIX dan Top Tether

Pasang CRS dengan pautan ISOFIX dan Top Tether mengikut prosedur berikut:

1. Turunkan penyandar kepala tempat duduk belakang ke kedudukan paling rendah. Buka penutup pautan.
2. Pastikan kedudukan pautan ISOFIX.
3. Pastikan penyambung ISOFIX pada CRS telah dikunci dengan ketat pada

pautan ISOFIX bahagian bawah tempat duduk.

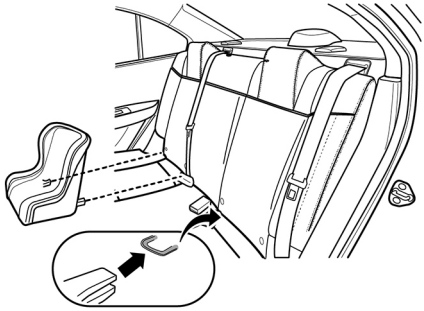

4. Pastikan penyambungan dipasang dan dikunci dengan betul.
5. Laraskan tali penyambung atas pada CRS dengan pautan ISOFIX bahagian atas (Top Tether) yang sepadan di belakang tempat duduk belakang. Buka penutupnya dan masukkan penyambung CRS kepada pautan Top Tether tersebut.

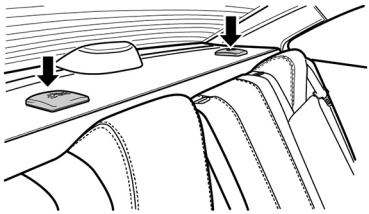

6. Pastikan penyambungan dipasang dan dikunci dengan betul.

Pastikan tali penyambung CRS dan pautan ISOFIX telah dipasang dengan kemas. Gerakkan dengan cara tolak dan tarik CRS tersebut ke semua arah bagi memastikan ia terpasang dengan kemas dan betul. Pemasangan hendaklah dilakukan mengikut panduan daripada pengeluar CRS.◄

Sekiranya CRS tidak dipasang pada pautan ISOFIX dengan betul, kecederaan serius atau kematian mungkin berlaku kepada kanak-kanak.

Penyambung ISOFIX pada CRS dan pautan ISOFIX di kenderaan hanya direka untuk menampung beban yang dikenakan oleh CRS yang dipasang dengan betul. Dalam apa jua keadaan, ia tidak boleh digunakan untuk tali pinggang keledar, tali pengikat, atau objek dan peranti lain yang ingin dipasang pada kenderaan.

Pastikan untuk memasang CRS hanya apabila kenderaan tidak bergerak. Apabila penyambung ISOFIX pada CRS dipasang dengan betul pada pautan ISOFIX pada kenderaan, anda akan mendengar bunyi “klik”.◄

Pemanduan

Arahan Pemanduan

Dalam keadaan berikut, sila beri perhatian khusus pada bahagian bawah kenderaan untuk mengelakkan calar pada casis kenderaan.

- Apabila memandu di atas jalan yang mempunyai keadaan yang buruk.
- Apabila melintasi tepi jalan (trottoir).
- Apabila melalui cerun yang curam.

Berhati-hati ketika memandu kenderaan yang penuh muatan.◄

Bagi kenderaan yang dilengkapi dengan enjin turbo, jangan tiba-tiba mematikan enjin ketika kenderaan sedang bergerak atau membiarkan kenderaan bergerak dalam gear neutral (Kaedah Accelerating - stalling - Coasting dalam gear N). Ketika ini, enjin menggunakan beban tenaga yang tinggi dan di dalam keadaan suhu yang tinggi. Mematikan enjin akan menghentikan fungsi pam dan mengakibatkan bahan penyejuk enjin tidak dapat mengurangkan haba yang berlebihan pada komponen pengecas turbo enjin. Pengecas turbo enjin akan rosak akibat terlalu panas.◄

Tempoh Penggunaan Awal Kenderaan Baru

Tempoh penggunaan awal kenderaan baru bertujuan untuk memperbaiki kualiti permukaan, geseran dan keadaan keausan pada komponen bergerak. Ini akan memanjangkan jangka hayat kenderaan serta mengurangkan penggunaan bahan api. Semasa tempoh larian awal kenderaan baru, patuhi syarat-syarat berikut:

- Apabila memulakan enjin dan memandu, jangan tekan pedal minyak sepenuhnya hingga ke dasar.
- Dalam tempoh penggunaan awal, pastikan kenderaan dipandu di jalan yang rata. Jangan memandu di jalan berbukit, berlumpur atau berpasir.
- Elakkan membiarkan enjin hidup tanpa bergerak (idling).
- Elakkan pecutan secara mengejut.
- Elakkan membrek secara mengejut dalam tempoh perjalanan pertama 300 km.
- Jangan memandu pada kelajuan yang sama untuk jangka masa yang panjang, sama ada pada kelajuan tinggi atau rendah.◄

Pemanduan dalam Cuaca Sejuk (di bawah 0 °C)

90% daripada kehausan bahagian bergerak enjin berlaku dalam keadaan sejuk. Untuk mengurangkan kehausan, memanjangkan jangka hayat enjin, dan mengurangkan penggunaan bahan api, syarat-syarat berikut mesti dipatuhi semasa menghidupkan enjin yang sejuk:

- Selepas menghidupkan enjin, biarkan enjin melahu selama 2 hingga 3 minit sebelum memulakan pemanduan.
- Selepas menghidupkan enjin, pandu kenderaan pada kelajuan rendah di bawah 40 km/j, kemudian teruskan pemanduan seperti biasa selepas penunjuk suhu cecair penyejuk mula berubah (50~60 °C).◄

Pemanduan jarak dekat yang berpanjangan dalam cuaca sejuk mungkin menghalang suhu penyejuk mencapai tanda tengah pada tolok (suhu operasi normal

enjin), yang boleh menyebabkan minyak enjin merosot, bahagian bergerak enjin haus lebih cepat, dan penggunaan bahan api meningkat.

Sekiranya suhu bahan penyejuk enjin kenderaan (tolok suhu air) tidak mencapai garisan tanda tengah selepas seminggu pemanduan berturut-turut, pandu kenderaan dalam keadaan pemanduan berikut sekali sahaja bagi memanjangkan jangka hayat minyak enjin:

- **Kawasan bandar:** Kelajuan purata ialah 30–40 km/j, dan tempoh pemanduan melebihi 50 minit.
- **Kawasan berkelajuan tinggi:** Kelajuan purata melebihi 80 km/j dan jarak pemanduan melebihi 30 km.◀

Pemanduan secara Ekonomi

Tabiat pemanduan yang berbeza boleh menyebabkan perbezaan penggunaan bahan api sebanyak 10% hingga 15%. Sila amalkan pemanduan secara ekonomik demi penjimatan tenaga dan perlindungan alam sekitar.

Pastikan anda memandu dengan selamat serta mematuhi peraturan dan undang-undang lalu lintas. Jangan mengganggu pengguna jalan raya yang lain atau aliran trafik.◀

1. Permulaan dan pecutan yang stabil
   Penggunaan bahan api adalah tinggi ketika menghidupkan enjin dan semasa memecut. Elakkan menekan injak pemecut sepenuhnya hingga ke bawah ketika menghidupkan enjin atau memecut semasa memandu. Menghidupkan enjin dan menambah kelajuan secara stabil dapat membantu menjimatkan penggunaan bahan api.
2. Kekalkan kelajuan pemanduan secara ekonomi
   Pemanduan secara ekonomi ialah pada kelajuan antara 40 hingga 60 km/j di jalan biasa dan 80 hingga 100 km/j di lebuh raya. Memandu pada kelajuan ekonomi sambil mengutamakan keselamatan dapat membantu menjimatkan lebih banyak bahan api.
3. Elakkan menekan injak brek tanpa keperluan
   Kekalkan jarak yang selamat dengan kenderaan hadapan dan cuba elak dari kerap menekan injak brek. Kurangkan kelajuan dan biarkan kenderaan meluncur dalam gear memandu (D) untuk mengelakkan brek secara tiba-tiba semasa anda menghampiri lampu isyarat merah.
4. Kurangkan kelajuan enjin semasa melahu
   Matikan enjin apabila meletakkan kenderaan untuk tempoh yang lama kerana enjin akan menggunakan bahan api semasa melahu. Matikan enjin jika kenderaan berhenti lebih daripada 1 minit, contohnya semasa kesesakan lalu lintas atau menunggu lampu isyarat merah dalam tempoh yang panjang. Bahan api yang digunakan semasa enjin melahu selama 30–40 saat adalah lebih tinggi daripada bahan api yang diperlukan untuk menghidupkan semula enjin.
5. Kurangkan rintangan angin
   Memandu pada kelajuan tinggi dengan keadaan tingkap yang terbuka akan meningkatkan rintangan angin pada

kenderaan dan mengakibatkan peningkatan penggunaan bahan api. Sila tutup tingkap apabila kelajuan kenderaan melebihi 80 km/j.

6. Kekalkan tekanan tayar yang betul
   Periksa tekanan tayar secara berkala. Tekanan angin tayar yang sangat rendah akan meningkatkan geseran putaran tayar dan mengakibatkan peningkatan penggunaan bahan api.
7. Penggunaan sistem penyaman udara (A/C) yang minimum
   Penggunaan A/C akan menambah beban enjin, jadi gunakan hanya bila perlu. Buka tingkap pada kelajuan rendah untuk pengudaraan. Mod kitaran udara dalaman A/C menjimatkan lebih banyak tenaga.
8. Kurangkan beban kenderaan.
   Setiap kilogram beban tambahan boleh meningkatkan penggunaan bahan bakar. Sentiasa keluarkan barangan yang tidak perlu daripada kenderaan.
9. Penyelenggaraan kenderaan secara berkala.
   Pastikan kenderaan diselenggara mengikut spesifikasi untuk mengekalkan keadaan kenderaan yang baik. Keadaan enjin yang baik bukan sahaja meningkatkan keselamatan pemanduan tetapi juga mengurangkan penggunaan bahan bakar.
10. Rancang laluan pemanduan dengan betul.
    Optimumkan laluan dan cuba elakkan kesesakan lalu lintas. Ini akan menjimatkan masa dan penggunaan bahan bakar.
11. Jangan ubah saiz tayar sesuka hati.
    Penggunaan tayar yang lebih besar atau lebih lebar akan meningkatkan penggunaan bahan bakar.

Memandu Melalui Air

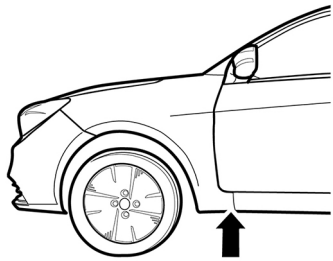

Untuk mengelakkan kenderaan rosak semasa memandu melalui air (contohnya jalan yang banjir), adalah perlu untuk memberi perhatian kepada langkah-langkah berjaga-jaga berikut:

1. Adalah penting untuk mengesahkan kedalaman air sebelum memandu melalui kawasan berair. Paras air tidak boleh melebihi tepi kerangka sisi seperti yang ditunjukkan di atas.
2. Pandu pada kelajuan rendah. Kelajuan tinggi boleh membentuk gelombang air yang berisiko memasuki sistem pengambilan udara enjin atau bahagian lain kenderaan.
3. Jangan undur, parkir, atau matikan enjin kenderaan dalam air atau banjir dalam apa jua keadaan.

Apabila kenderaan bergerak di jalan berair, berlumpur, dan seumpamanya, prestasi brek mungkin terjejas dan jarak

brek boleh menjadi lebih panjang, seterusnya meningkatkan risiko kemalangan.
Elakkan membrek secara tiba-tiba atau kecemasan sejurus selepas memandu melalui air.
Selepas memandu melalui banjir, tekan brek secara berkala untuk membersihkan dan mengeringkannya. Lakukan ini apabila keadaan trafik membenarkan untuk mengelakkan kemalangan.◄

Bahagian tertentu kenderaan seperti enjin, transmisi, casis, atau sistem elektrik boleh mengalami kerosakan teruk apabila memandu melalui air.
Ombak yang terhasil daripada kenderaan lain yang bergerak dari arah bertentangan mungkin melebihi paras air yang dibenarkan untuk kenderaan ini.
Lubang, lopak, atau batu mungkin tersembunyi di dalam air. Ini akan menyukarkan pemanduan melalui kawasan berair.
Jangan memandu melalui air masin. Garam boleh menyebabkan kenderaan berkarat. Segera bilas semua bahagian logam yang terkena air masin dengan air bersih.
Selepas memandu melalui air, disarankan untuk ke pusat servis PROTON yang sah untuk pemeriksaan. Ini bertujuan mengenal pasti potensi bahaya dan memastikan keselamatan pemanduan.◄

Parkir Kenderaan

- Parkir kenderaan di jalan yang rata, kukuh, dan selamat serta tidak menggangu aliran trafik kenderaan lain.
- Semasa parkir, tekan pedal brek sehingga kenderaan perlahan-lahan berhenti dan berada dalam keadaan pegun. Kemudian, tekan butang P untuk meletakkan gear pada posisi P dan tarik suis EPB untuk mengaktifkan brek parkir elektrik (EPB).
- Jika terdapat bahan mudah terbakar di bawah kenderaan, ia mungkin mudah terbakar apabila bersentuhan dengan bahagian ekzos yang bersuhu tinggi. Jangan parkir kenderaan jika terdapat kertas, daun, rumput kering, atau bahan mudah terbakar lain di bawah kenderaan.

Jangan tinggalkan kanak-kanak atau orang kurang upaya di dalam kenderaan. Mereka mungkin melepaskan brek parkir atau menukar gear, menyebabkan kenderaan bergerak dan mengakibatkan kecederaan atau kematian.◄

Langkah berjaga-jaga semasa mengendalikan enjin turbo:
Elakkan mematikan enjin secara tiba-tiba semasa memandu pada kelajuan tinggi dengan beban penuh. Perlahan kenderaan sehingga berhenti dan biarkan enjin melahu selama 3–5 minit sebelum dimatikan untuk melindungi turbocharger daripada kerosakan akibat kekurangan minyak pelincir atau kepanasan komponen.
Elakkan membiarkan enjin melahu terlalu lama (tidak lebih daripada 20 minit).◄

Menghidupkan Kenderaan

Menghidupkan Enjin

Menghidupkan Enjin

Sebelum menghidupkan kenderaan, pastikan membawa kunci pintar yang sah. Hidupkan enjin dengan mengikuti langkah-langkah di bawah.

1. Letakkan gear pada posisi P (atau N).
2. Tekan pedal brek.
3. Tekan suis penghidup (butang penghidup enjin).

- Sebelum menghidupkan enjin, pastikan kerusi pemandu, stereng, cermin pandang belakang dan cermin sisi disesuaikan ke posisi selamat dan selesa.
- Sebelum menghidupkan enjin, periksa sama ada pedal brek boleh ditekan sepenuhnya.
- Hidupkan kenderaan mengikut undang-undang dan peraturan alam sekitar tempatan.
- Periksa sama ada persekitaran sekitar sesuai untuk menghidupkan kenderaan. Jika tidak sesuai, jangan hidupkan kenderaan.
- Jika enjin belum mencapai suhu operasi optimum, jangan biarkan enjin berputar pada kelajuan tinggi (rpm) untuk jangka masa panjang. Jika tidak, enjin mungkin mengalami kerosakan.
- Jangan keluarkan kunci pintar dari kenderaan atau mengendalikan suis penghidup semasa memandu. Tindakan ini boleh menyebabkan enjin terhenti (enjin mati).◀

Apabila menyelenggara enjin turbo seperti menukar minyak atau penapis minyak, memasang turbocharger baharu, atau menghidupkan enjin yang lama tidak digunakan, biarkan enjin beroperasi pada kelajuan melahu selama beberapa minit sebelum digunakan dengan beban penuh untuk memastikan pelinciran mencukupi.◀

Mematikan Enjin

1. Pastikan kenderaan telah berhenti.
2. Tukar gear ke kedudukan parkir (P).
3. Tekan suis penghidup enjin (matikan enjin).

Jangan tekan suis penghidup enjin sebelum kenderaan berhenti sepenuhnya.◀

Program Sokongan Enjin

Jika keadaan berikut berlaku, instrumen meter mungkin memaparkan mesej bahawa kunci pintar tidak dikesan semasa menghidupkan kenderaan:

- Kenderaan berada di kawasan yang mempunyai gangguan isyarat yang kuat.
- Tahap bateri kunci pintar adalah
- Fungsi menghidupkan kenderaan dengan kunci pintar telah gagal.

Pada masa ini, hidupkan kenderaan mengikut langkah-langkah berikut:

1. Letakkan kunci pintar di kawasan pengesanan kunci seperti yang ditunjukkan dalam rajah (di kawasan simbol kunci di dalam pemegang cawan hadapan).
2. Masuk ke kedudukan gear Park (P) atau gear Neutral (N).
3. Tekan pedal brek.
4. Tekan suis penghidup enjin untuk menghidupkan kenderaan.

Jika fungsi menghidupkan kenderaan dengan kunci pintar masih gagal berfungsi seperti biasa walaupun selepas bateri kunci pintar diganti dan kenderaan dipandu di luar kawasan gangguan, segera hubungi pusat servis PROTON yang sah.
◄

Operasi Penukaran Posisi Gear

Maklumat Gear

Tuil Penukar Gear

Gerakkan tuil penukar gear ke hadapan atau ke belakang untuk menukar antara gear berikut: Gear Parkir (P), Gear Undur (R), Gear Neutral (N) dan Gear Pemacu (D).

Operasi Gear

Gear Parkir (P)

Selepas kenderaan berhenti sepenuhnya, tekan butang keselamatan pada tuil penukar gear dan tukar gear ke posisi Parkir (P). Tarik tuil brek letak kereta untuk mengaktifkan brek letak kereta. Kemudian, kedua-dua transmisi automatik dan brek servis kenderaan akan terkunci.

Dalam apa jua keadaan, jangan menukar gear ke posisi Park (P) semasa kenderaan bergerak. Jika tidak, ia boleh menyebabkan kerosakan mekanikal yang serius dan kenderaan mungkin hilang kawalan. Tempoh hayat servis transmisi automatik juga akan terjejas.◄

Gear Pemacu (D)

Hidupkan enjin dengan gear berada pada posisi Parkir (P) atau Neutral (N). Tekan dan tahan pedal brek sekurang-kurangnya selama tiga saat sehingga enjin beroperasi dengan lancar.

Tekan dan tahan pedal brek sekali lagi. Tekan butang dan tekan ke bawah tuil brek letak kereta untuk melepaskan brek letak kereta. Pindahkan tuil penukar gear ke posisi (D), lepaskan pedal brek secara beransur-ansur dan tekan pedal minyak dengan lembut untuk memandu ke hadapan.

Pastikan gear diaktifkan terlebih dahulu sebelum menekan pedal minyak. Jangan menukar kedudukan gear semasa menekan pedal minyak, dan jangan menekan pedal minyak terlebih dahulu sebelum mengaktifkan gear.◀

Gear Undur (R)

Apabila enjin masih dalam keadaan melahu dan kenderaan telah berhenti sepenuhnya, tekan dan tahan pedal brek. Tekan ke bawah tuil brek letak kereta untuk melepaskan brek letak kereta.

Gerakkan tuil penukar gear ke posisi Undur (R). Lepaskan pedal brek secara beransur-ansur dan tekan pedal minyak dengan lembut untuk mengundurkan kenderaan.

Kunci Tuil Penukar Gear

Kunci Gear Automatik

Tuil penukar gear tidak boleh digerakkan dari gear Park (P) ke kedudukan gear lain apabila suis penghidup enjin berada pada posisi OFF. Pemandu perlu menghidupkan suis penghidup enjin (ON) untuk menukar kedudukan gear.

Sentiasa tekan pedal brek apabila memindahkan gear dari posisi Park (P) ke kedudukan gear lain untuk mengelakkan kenderaan bergerak secara tidak sengaja, yang boleh menyebabkan kecederaan kepada orang di dalam atau sekitar kenderaan.◀

Pelepasan Kunci Gear Manual

Butang Pelepasan Kunci Tuil Penukar Gear

Butang pelepasan kunci tuil penukar gear terletak di dalam penutup tuil penukar gear. Adalah tidak digalakkan untuk mencongkel penutup tersebut dan melepaskan kunci gear secara manual.

Hubungi pusat servis PROTON yang sah untuk pemeriksaan dan panduan.

Sistem Pemanduan Pintar

Sistem Pemanduan Pintar

Pengenalan kepada Sistem Pemanduan Pintar

Kamera Hadapan*

Sistem pemanduan pintar (IDS) mengenal pasti sempadan lorong dan mengesan sasaran melalui kamera hadapan.

Sentiasa pastikan kamera hadapan dalam keadaan bersih. Medan pandangan kamera hadapan tidak boleh dihalang oleh sebarang bendasing atau pencemar (seperti hujan, salji, kabus, wap air, ais dan fros, daun, najis burung dan sebagainya) atau diganggu oleh cahaya yang terlalu kuat. Jika tidak, prestasi sistem pemanduan pintar akan terjejas.

Kamera hadapan mempunyai titik buta dan jarak pengesanan yang terhad, menjadikannya tidak berkesan untuk mengesan objek di luar atau di bahagian tepi medan pandangannya.

- Dalam keadaan cuaca buruk seperti hujan, salji, kabus, atau debu, keupayaan pengesanan kamera hadapan mungkin terjejas, yang boleh mengurangkan prestasi sistem atau menyebabkan ia terhenti sementara. Pemandu mesti sentiasa memantau keadaan kenderaan dan bersedia untuk mengambil alih kawalan pada bila-bila masa.
- Jika berlaku kegagalan sistem pada kamera hadapan, paparan instrumen meter akan memaparkan mesej teks. Pergi ke pusat servis PROTON yang sah untuk penyelenggaraan..
- Bagi melindungi komponen elektronik, fungsi sistem akan tidak tersedia sementara apabila kamera hadapan berada pada suhu yang sangat tinggi. Paparan instrumen meter akan memaparkan mesej teks. Apabila suhu menurun ke tahap selamat, unit kamera hadapan akan bermula semula secara automatik dan fungsi sistem akan kembali normal.
- Jika medan pandangan kamera hadapan tersumbat atau terhalang, kenderaan memasuki kawasan gelap, terdapat perubahan cahaya sekitar secara tiba-tiba, atau gangguan cahaya yang kuat berlaku, prestasi sistem mungkin berkurangan atau beberapa fungsi mungkin dinyahaktifkan. Pemandu mesti sentiasa memantau keadaan kenderaan dan bersedia untuk mengambil alih kawalan.
- Jangan mengubahsuai kamera hadapan. Apabila kamera hadapan terdedah kepada getaran kuat atau impak sedikit pun, penentukuran akan terjejas dan mungkin perlu ditentukur semula. Deformasi, kerosakan, penggantian, atau lapisan pada cermin hadapan juga boleh menjejaskan ketepatan pengesanan objek oleh kamera hadapan.◀

Kehilangan fungsi pengesanan atau titik buta kamera hadapan adalah tindak balas normal dalam keadaan tertentu.

Tanpa menghalang pandangan kamera hadapan, pemandu boleh mengelakkan kawasan gelap dan cahaya matahari terus, dan sistem akan pulih secara automatik. Jika sistem tidak pulih, pergi ke pusat servis PROTON yang sah untuk penyelenggaraan.◀

Apabila enjin kenderaan dihidupkan, sistem pemanduan pintar akan mengambil sedikit masa untuk diinisialisasi sebelum bersedia berfungsi secara normal.◄

Radar Julat Sederhana*

1. Radar Julat Sederhana Belakang Sisi

Sistem pemanduan pintar mengesan sasaran melalui radar julat sederhana yang terletak di kedua-dua sisi belakang kenderaan. Sila ambil perhatian perkara berikut semasa penggunaan harian:

- Cuaca buruk seperti hujan lebat, ribut salji, atau kabus tebal mungkin menjejaskan keupayaan pengesanan radar julat sederhana belakang sisi, sehingga berpotensi menyebabkan sesetengah sasaran tidak dikesan atau dikesan terlalu lewat.
- Pastikan radar julat sederhana belakang sisi dalam keadaan bersih. Tiada halangan yang boleh menghalang medan pandangan radar tersebut, kerana ini boleh menjejaskan prestasi sistem pemanduan pintar.
- Dalam keadaan tertentu yang luar biasa, prestasi radar julat sederhana belakang sisi mungkin berkurangan.
- Jangan mengubahsuai atau memasang semula radar julat sederhana belakang sisi. Getaran kuat atau impak kecil pun boleh menjejaskan penentukuran dan prestasinya.

Jika permukaan radar julat sederhana belakang sisi tersumbat atau tercemar, paparan instrumen meter akan memberi amaran melalui teks visual dan bunyi penggera untuk mengingatkan pemandu.

Radar julat sederhana belakang sisi mungkin mengalami pengurangan keupayaan pengesanan di bawah sesetengah keadaan jalan, yang merupakan tindak balas normal. Untuk memulihkan fungsi normal, pastikan permukaan radar bersih dan pandu kenderaan di bawah keadaan jalan biasa untuk tempoh tertentu. Jika radar tidak kembali beroperasi seperti biasa, pergi ke pusat servis PROTON yang sah untuk penyelenggaraan.

Dalam situasi berikut, sila kunjungi pusat servis PROTON yang sah untuk penentukuran profesional radar julat sederhana belakang sisi:

- Radar julat sederhana belakang sisi telah ditanggalkan dan dipasang semula.
- Sudut toe-in dan/atau camber roda belakang telah dilaras semasa penjajaran empat roda.
- Selepas berlaku perlanggaran.
- Sistem pemanduan pintar berada dalam keadaan terjejas atau tidak normal.◄

Selepas menanggalkan klip pemasangan plastik radar julat sederhana belakang sisi, klip tersebut mesti diganti semula untuk memastikan ketepatan pemasangan radar.◄

Amaran Keluar Lorong (LDW)*

Fungsi Amaran Keluar Lorong (LDW) beroperasi dalam julat kelajuan 60 km/j hingga 180 km/j.

LDW adalah sebahagian daripada sistem bantuan kekal lorong yang memberi amaran kepada pemandu apabila kenderaan keluar dari lorong secara tidak sedar. Keluar lorong yang tidak disengajakan merangkumi kedua-dua situasi iaitu keluar lorong yang telah berlaku atau yang hampir berlaku.

Dengan menggunakan kamera hadapan, sistem mengesan garisan lorong, tebing jalan (kerb), dan kenderaan dari arah bertentangan. Sistem juga mengira jarak antara kenderaan ini dengan sempadan lorong kiri dan kanan, serta kenderaan yang menghampiri di lorong bersebelahan.

Dalam keadaan tertentu, sistem juga boleh memberikan amaran visual atau bunyi untuk mengingatkan pemandu supaya mengekalkan kenderaan dalam lorong.

LDW beroperasi sehingga kelajuan maksimum 180 km/j. Pemandu bertanggungjawab untuk mengekalkan kelajuan pemanduan yang selamat mengikut keadaan jalan dan had laju yang ditetapkan. ◄

Apabila kenderaan dihidupkan (enjin dimulakan), LDW akan memulakan pemeriksaan sendiri, dan fungsi ini tidak tersedia pada masa ini. ◄

Pastikan permukaan kamera hadapan bersih. Kamera hadapan yang kotor, keadaan cuaca buruk, dan garisan lorong yang pudar boleh menjejaskan prestasi LDW. ◄

LDW hanya sesuai digunakan di lebuh raya, jalan utama bandar, atau jalan bertingkat dengan garisan lorong yang jelas. Pemandu mesti sentiasa berwaspada dan bertanggungjawab sepenuhnya terhadap kawalan kenderaan pada setiap masa.

Semasa menggunakan LDW, pemandu mesti menjaga kedua-dua tangan di stereng, sentiasa memerhati jalan di hadapan, dan memantau trafik sekeliling.

Jangan gunakan LDW di jalan bandar, kawasan pembinaan, laluan sempit, atau jalan yang mungkin terdapat penunggang basikal atau pejalan kaki.

Jangan bergantung pada LDW untuk menentukan laluan pemanduan yang sesuai. Pemandu mesti bersedia untuk campur tangan dengan segera apabila perlu.

Kegagalan mematuhi arahan ini boleh mengakibatkan kecederaan serius, kematian, atau kerosakan harta benda yang besar. ◄

Pemandu mesti sentiasa mengekalkan perhatian penuh dan pertimbangan yang wajar, memastikan kenderaan dipandu pada kelajuan selamat, mengekalkan jarak yang sesuai dengan kenderaan lain, serta mematuhi semua undang-undang dan peraturan lalu lintas yang berkuat kuasa. ◄

Pemilihan Fungsi

Pilih perkara berikut pada skrin paparan multimedia secara berurutan:

Vehicle Setting → ADAS → LDW, kemudian pilih untuk mengaktifkan atau menyahaktifkan fungsi amaran keluar lorong d ipaparan ini.

Apabila LDW diaktifkan, penunjuk status LDW pada paparan instrumen meter akan menyala berwarna hijau.

Paparan Instrumen Meter

Paparan instrumen meter akan memaparkan maklumat mengenai status operasi sistem.

1. Penunjuk Status LDW
2. Garisan Lorong
3. Bayangan Lorong

Penunjuk Status LDW

Apabila fungsi LDW diaktifkan, penunjuk status LDW (1) akan menyala berwarna hijau.

Apabila LDW mengalami sebarang kegagalan, penunjuk status LDW (1) akan bertukar menjadi merah.

Penunjuk status LDW (1) akan terpadam apabila fungsi LDW dimatikan atau dinyahaktifkan.

Garisan Lorong

Apabila LDW tidak mengesan garisan lorong, imej garisan lorong (2) tidak akan dipaparkan.

Apabila LDW tidak diaktifkan (dimatikan) tetapi garisan lorong dikesan, garisan lorong (2) akan dipaparkan berwarna kelabu.

Apabila sistem LDW diaktifkan (dalam mod sedia), garisan lorong (2) akan dipaparkan berwarna putih.

Apabila amaran keluar lorong diaktifkan, garisan lorong (2) akan dipaparkan berwarna merah.

Apabila sistem diintervensi oleh tork stereng (pemandu memusingkan stereng), garisan lorong (2) akan dipaparkan berwarna biru.

Bayangan Lorong

Apabila LDW diaktifkan dan mengesan garisan lorong, bayangan lorong (3) akan diserlahkan.

Apabila LDW tidak diaktifkan (dimatikan), tidak mengesan garisan lorong, atau sistem mengalami sebarang kegagalan, bayangan lorong (3) akan dipaparkan berwarna kelabu.

Disebabkan had prestasi kamera hadapan, lengkungan garisan lorong mungkin dikesan dan dipaparkan secara tidak tepat; contohnya, jalan lurus dipaparkan sebagai jalan berliku.◀

Had Sistem

Di bawah keadaan jalan berikut, prestasi LDW mungkin berkurangan atau gagal berfungsi. Pemandu mesti sentiasa berwaspada dan mengawal kenderaan:

- Jalan dengan jejari lengkung yang sangat kecil.
- Jalan tanpa garisan lorong yang jelas, pudar, atau tiada langsung (atau tanda jalan).
- Kawasan persimpangan jalan.
- Jalan dengan kesan kenderaan, seperti jejak tayar atau tanda jalan.
- Jalan di mana bilangan lorong bertambah atau berkurang secara tiba-tiba.
- Jalan di mana terdapat perbezaan ketara antara lorong asal dan lorong baru (contohnya, lebuh raya yang diperluas atau laluan sementara).
- Jalan atau permukaan dengan lopak, bonggol, atau permukaan yang tidak rata.
- Kawasan pembinaan, di mana sistem tidak dapat mengesan tanda jalan sementara seperti kon.

- Saiz jalan yang terlalu lebar atau terlalu sempit, yang berada di luar parameter pengesanan sistem.
- Jalan di mana garisan lorong membelok dengan tajam atau jalan yang berliku-liku tinggi.
- Keadaan cuaca buruk yang mengurangkan jarak pandang, seperti kabus, hujan lebat, atau salji.

Medan pandangan kamera hadapan tidak boleh dihalang oleh pencemar; contohnya, jika ia tertutup sepenuhnya oleh salji, LDW akan dinyahaktifkan dan paparan instrumen meter akan memaparkan mesej bahawa kamera hadapan tersumbat dan perlu dibersihkan.

Pemasangan kamera hadapan mungkin menjejaskan prestasi LDW disebabkan getaran atau impak. Kamera hadapan perlu ditentukur semula.

Brek Kecemasan Autonomi (AEB)*

Sistem brek kecemasan autonomi (AEB) sentiasa memantau jarak dan kelajuan relatif objek yang berada di hadapan kenderaan.

Dalam keadaan pemandu terlambat menekan brek, menggunakan daya brek yang tidak mencukupi, atau tidak membrek langsung, sistem akan memberikan amaran serta mengenakan daya brek bagi membantu pemandu mengelakkan atau mengurangkan risiko berlakunya perlanggaran.

Jenis sensor yang digunakan oleh sistem AEB ialah:

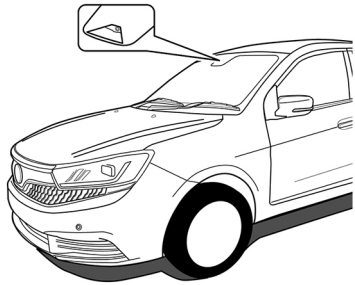

1. Kamera hadapan

Tiada sistem automatik yang boleh memberikan jaminan penuh bahawa ia akan berfungsi secara normal dalam semua keadaan. Oleh itu, jangan sesekali memandu kenderaan dengan sengaja ke arah orang atau objek untuk menguji prestasi sistem AEB. Jika tidak, kemalangan mungkin berlaku dan boleh mengakibatkan kecederaan parah atau kematian.

- Sistem AEB hanya dapat memberikan amaran peringatan dan bantuan brek

yang terhad. Oleh itu, pemandu perlu sentiasa berwaspada pada setiap masa serta bertanggungjawab mengendalikan kenderaan dengan selamat dan mematuhi undang-undang serta peraturan lalu lintas.

- Sistem ini hanya dapat memberikan amaran dan bantuan brek yang terhad. Pemandu mesti sentiasa berwaspada, mengekalkan tanggungjawab sepenuhnya terhadap pemanduan selamat, dan mematuhi semua undang-undang serta peraturan lalu lintas yang berkuat kuasa.
- Atas sebab keselamatan, sistem tidak akan beroperasi jika tali pinggang keledar pemandu tidak dipasang.
- Sistem AEB biasanya beroperasi secara latar belakang tanpa disedari oleh pemandu. Apabila potensi bahaya dikesan, sistem mungkin memberikan amaran atau menggunakan brek untuk membantu melindungi penumpang. Disebabkan had sistem yang wujud, pencetus palsu mungkin berlaku sekali-sekala. Pemandu mesti sentiasa berwaspada terhadap persekitaran dan bersedia mengambil alih kawalan kenderaan apabila perlu.
- Kamera hadapan mungkin tidak dapat mengesan halangan berbahaya di hadapan dengan tepat dalam semua situasi. Keadaan cuaca buruk seperti hujan, salji, kabus, dan sebagainya boleh mengurangkan prestasi sistem dengan ketara. Dalam keadaan sedemikian, sesetengah objek mungkin tidak dikesan atau dikesan terlalu lewat untuk sistem bertindak balas dengan berkesan.
- Sistem ini tidak bertindak balas terhadap haiwan, kenderaan kecil (contohnya, basikal tiga roda), atau kenderaan dengan rupa yang tidak biasa seperti kenderaan bersaiz besar, traktor, treler, lori tanah, kenderaan kebersihan, dan penyiram. Selain itu, sistem juga tidak dapat mengesan atau bertindak balas terhadap kenderaan yang datang dari arah bertentangan atau melintas.
- Atas sebab keselamatan, sistem AEB memerlukan sokongan daripada sistem ESC. Sistem AEB tidak akan beroperasi apabila kenderaan berada dalam keadaan pegun, diparkir, atau jika pemandu memilih untuk mematikan sistem ESC secara manual.
- Jika kenderaan mengalami hentakan kuat atau getaran yang ketara, kedudukan kamera hadapan mungkin berubah, yang berpotensi mengurangkan prestasi sistem. Dalam kes yang teruk, sistem mungkin memaparkan amaran ralat melalui penunjuk status AEB. Pergi ke pusat servis PROTON yang sah untuk pemeriksaan secepat mungkin.
- Pastikan permukaan luar kamera hadapan sentiasa bersih bagi memastikan prestasinya optimum. Kamera yang kotor atau tersumbat boleh menjejaskan fungsi sistem dan, dalam kes yang teruk, mungkin menyebabkan sistem AEB tidak berfungsi dengan betul.
- Sistem mungkin sekali-sekala menggunakan brek secara tidak perlu dalam persekitaran pemanduan yang kompleks. Keadaan ini boleh berlaku semasa memandu melalui kawasan pembinaan, melintasi landasan kereta api, di jalan dengan penutup lubang saliran, di struktur parkir bawah tanah, atau dalam

situasi di mana percikan air berlaku di hadapan kenderaan.

- Walaupun sistem berjaya mengesan sasaran, prestasinya mungkin berbeza disebabkan perbezaan jenis kenderaan, pejalan kaki, persekitaran sekitar, dan keadaan jalan. Akibatnya, sistem mungkin tidak sentiasa berfungsi secara konsisten dalam semua situasi.
- Jika pemandu campur tangan dengan menekan pedal minyak atau mengambil kawalan stereng semasa kejadian brek kecemasan autonomi, sistem akan membatalkan operasi brek, walaupun pelanggaran tidak dapat dielakkan.
- Semasa brek autonomi, pemandu mungkin perlu menekan pedal brek dengan daya yang lebih kuat jika brek manual diperlukan.
- Cahaya matahari yang kuat, pantulan cahaya, dan kontras cahaya yang melampau boleh menyukarkan pemandu melihat isyarat amaran visual dan juga menjejaskan keupayaan pengesanan kamera hadapan.
- Medan pandangan kamera hadapan adalah terhad. Dalam keadaan tertentu, sistem mungkin mengesan kenderaan atau pejalan kaki lewat daripada jangkaan, atau mungkin gagal mengesannya sepenuhnya.
- Pastikan kawasan sekitar kamera hadapan sentiasa bersih bagi memastikan sistem berfungsi dengan baik. Jangan meletakkan atau melekatkan sebarang objek di hadapan atau berhampiran kamera, kerana ini boleh mengganggu fungsinya dan menyebabkan sistem tidak dapat beroperasi dengan betul.
- Prestasi sistem AEB mungkin berkurangan atau tidak tersedia jika kamera hadapan tersumbat atau fungsinya terhad akibat kotoran, serpihan, atau faktor persekitaran.
- Di jalan yang basah atau licin, jarak brek meningkat dengan ketara, yang boleh mengurangkan keberkesanan sistem AEB dalam mengurangkan impak pelanggaran.
- Selain itu, jika suhu di dalam kabin menjadi terlalu tinggi, kamera hadapan mungkin akan berhenti beroperasi buat sementara waktu, dan sistem mungkin gagal mengeluarkan sebarang amaran sepanjang tempoh tersebut.
- AEB tidak berfungsi pada kelajuan kenderaan yang rendah. Oleh itu, sistem tidak akan mengenakan brek apabila kenderaan ini menghampiri kenderaan lain atau pejalan kaki pada kelajuan rendah, seperti ketika melakukan manuver parkir.◀

Pemilihan Fungsi



Pilih perkara berikut pada skrin paparan multimedia secara turutan: Vehicle Setting → ADAS → AEB, dan pilih untuk mengaktifkan atau menyahaktifkan fungsi Brek Kecemasan Autonomi (AEB) dan Amaran

Perlanggaran Hadapan (FCW) dalam antara muka ini.

Sistem AEB (yang terdiri daripada fungsi AEB dan FCW) ialah ciri keselamatan yang diaktifkan secara lalai setiap kali enjin dihidupkan. Setelah AEB diaktifkan, fungsi amaran perlanggaran hadapan (FCW) juga boleh diaktifkan, dan tahap sensitiviti yang diingini boleh dipilih pada antara muka ini. Tetapan sensitiviti yang dipilih akan disimpan secara automatik, jadi pemandu tidak perlu menetapkannya semula setiap kali memulakan kenderaan.

Tetapan Sensitiviti Penggera

Tetapan sensitiviti penggera untuk fungsi amaran perlanggaran hadapan mempunyai tiga tahap:

1. **Kepekaan rendah (Low):** Menunjukkan jarak penggera yang pendek, dan penggera akan diaktifkan sedikit lewat.
2. **Kepekaan sederhana (Medium):** Menunjukkan jarak penggera sederhana, dan masa penggera berada di antara tahap rendah dan tinggi.
3. **Kepekaan tinggi (High):** Menunjukkan jarak penggera yang jauh dan masa penggera yang relatif awal (FCW akan memberi amaran lebih awal, pada jarak yang lebih jauh dari halangan).

Jika penggera kerap diaktifkan, pertimbangkan untuk memilih tetapan sensitiviti yang lebih rendah bagi mengurangkan bilangan amaran.

Jenis Fungsi

Apabila sistem AEB mengesan bahaya, ia akan membantu pemandu melalui cara-cara berikut:

- **Amaran Jarak Selamat**
  Fungsi ini beroperasi apabila kelajuan kenderaan mencapai 65 km/j atau lebih dalam situasi bukan kecemasan. Ia memberi amaran kepada pemandu apabila jarak di belakang kenderaan di hadapan menjadi tidak mencukupi dan perlu menyesuaikan tingkah laku pemanduan untuk mengekalkan jarak yang selamat dan munasabah.



- **Amaran Perlanggaran Hadapan (FCW)**
  Apabila kelajuan kenderaan mencapai 30 km/j atau lebih, sistem akan sentiasa menilai risiko perlanggaran yang berpotensi dan memberi amaran kepada pemandu melalui amaran bunyi atau visual pada paparan meter instrumen jika terdapat ancaman dikesan.
- **Bantuan Brek Kecemasan (EBA)**
  Apabila kelajuan kenderaan mencecah 30 km/j atau lebih, jika sistem mengesan bahawa input brek pemandu tidak mencukupi dalam situasi berbahaya, ia akan secara automatik memberikan daya brek tambahan untuk membantu mengurangkan risiko atau keterukan perlanggaran.
- **Brek Kecemasan Automatik**

Jika pemandu gagal menggunakan brek dengan berkesan dalam situasi kritikal, sistem akan campur tangan dan memulakan brek kecemasan automatik untuk mengelak atau mengurangkan perlanggaran. Fungsi ini mampu mengurangkan kelajuan kenderaan sehingga 60 km/j (nilai pengurangan kelajuan), bergantung kepada situasi.

Pengaktifan Fungsi

Bantuan Pengurangan Risiko Perlanggaran Kenderaan

Bantuan pengurangan perlanggaran kenderaan boleh mengelak atau mengurangkan perlanggaran dengan kenderaan lain di hadapan.

Senario aplikasi utama: Kenderaan ini mengalami perlanggaran dari belakang secara terus dengan kenderaan di hadapan.



Apabila fungsi FCW mengesan risiko perlanggaran, ia akan memberi amaran kepada pemandu melalui bunyi penggera dan paparan amaran mengenai perlanggaran yang bakal berlaku, serta menggesa pemandu untuk bertindak balas dengan membrek tepat pada masanya.

Fungsi ini beroperasi dalam julat kelajuan 5 hingga 150 km/j.

Bantuan Pengurangan Risiko Perlanggaran Pejalan Kaki

Bantuan ini boleh mengelak atau mengurangkan perlanggaran dengan kenderaan dua roda seperti basikal atau motosikal.

Senario aplikasi utama: Penunggang basikal melintasi jalan di hadapan kenderaan ini atau perlanggaran dari belakang secara terus dengan kenderaan dua roda di hadapan.

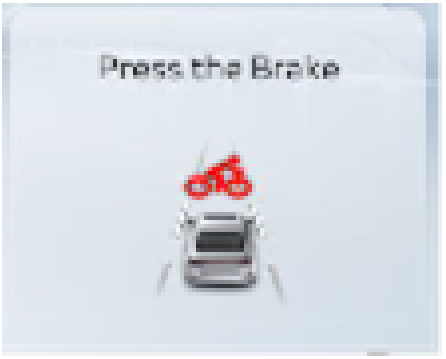

Apabila fungsi FCW mengesan risiko perlanggaran, ia memberi amaran kepada pemandu melalui paparan grafik dan teks, disertai dengan bunyi penggera pada paparan meter instrumen, untuk memberitahu pemandu tentang perlanggaran yang bakal berlaku dan menggesa pemandu membrek tepat pada masanya.

Fungsi ini beroperasi dalam julat kelajuan 5 hingga 80 km/j.

Bantuan Pengurangan Risiko Perlanggaran Pejalan Kaki

Bantuan pengurangan perlanggaran pejalan kaki boleh mengelak atau mengurangkan

perlanggaran dengan pejalan kaki di hadapan kenderaan ini.
Senario aplikasi utama: Pejalan kaki melintasi jalan di hadapan kenderaan ini.
Fungsi Amaran Awal Pejalan Kaki ini memberi amaran kepada pemandu mengenai kemungkinan perlanggaran dengan pejalan kaki melalui bunyi penggera dan paparan grafik pada meter instrumen. Amaran awal ini membantu pemandu bertindak balas tepat pada masanya untuk mengurangkan risiko perlanggaran.



Fungsi ini beroperasi dalam julat kelajuan 5 hingga 80 km/j.

Sistem AEB mungkin tidak tersedia atau gagal beroperasi dengan betul jika kamera hadapan tersekat atau keupayaan pengesanannya berkurang akibat keadaan persekitaran yang tidak menggalakkan dan had sistem.◄

Pengesanan Halangan

Sistem AEB boleh mengesan sasaran halangan seperti kereta penumpang, lori, bas, dan pejalan kaki.

Kenderaan

Sistem AEB boleh mengesan kebanyakan kenderaan yang berhenti atau bergerak sehala dengan kenderaan ini.
Kenderaan hanya boleh dikesan dalam jarak tertentu pada waktu malam apabila lampu gabungan hadapan berfungsi dan dihidupkan dengan betul.

Penunggang Basikal

Untuk sistem berfungsi dengan berkesan, ia mesti mengesan bentuk yang lengkap dan tepat bagi kedua-dua penunggang basikal dan kenderaan dua roda (seperti basikal atau motosikal), yang juga mesti direka untuk kegunaan orang dewasa.
Penunggang basikal mestilah seorang dewasa, dan sistem bergantung pada pengecaman jelas ciri-ciri utama tubuh manusia seperti kepala, lengan, bahu, paha, bahagian atas dan bawah badan, serta bentuk kenderaan dua roda. Pengecaman ini mesti sepadan dengan pola pergerakan manusia yang standard.
Sistem mungkin tidak berfungsi dengan betul jika penunggang basikal atau kenderaan dua roda terlindung sebahagiannya, mempunyai kontras yang tidak mencukupi antara sasaran dan latar belakang sekeliling, atau jika kenderaan dua roda membawa barangan yang besar atau bulky. Dalam keadaan ini, sistem mungkin gagal mengenal pasti elemen yang diperlukan, dan akibatnya, fungsi brek tidak akan diaktifkan.

Pejalan Kaki

Sistem hanya dapat berfungsi dengan berkesan apabila ia mengesan bentuk pejalan kaki yang lengkap dan jelas. Ini memerlukan pengecaman yang tepat terhadap ciri utama tubuh manusia seperti kepala, bahu, lengan,

torso, paha dan kaki, selaras dengan pola pergerakan manusia yang biasa.

Pengesanan pejalan kaki juga bergantung pada kontras visual antara pejalan kaki dan persekitaran sekeliling. Sebagai contoh, pengesanan adalah lebih boleh dipercayai apabila warna pakaian pejalan kaki berbeza dengan ketara daripada latar belakang.

Jika kontras adalah rendah, sistem mungkin lambat mengesan atau gagal mengesan pejalan kaki sepenuhnya, yang boleh menyebabkan amaran dan campur tangan brek menjadi lewat atau tidak berlaku.

Sistem mungkin tidak dapat mengesan pejalan kaki yang terlindung sebahagiannya, memakai pakaian yang menyembunyikan bentuk badan, mempunyai ketinggian kurang daripada 0.8 meter, atau membawa objek besar yang mengubah bentuk siluet mereka. Dalam keadaan sebegini, campur tangan sistem dan brek automatik mungkin tidak akan diaktifkan.

Paparan Meter Instrumen

Apabila jarak antara kenderaan ini dengan kenderaan di hadapan adalah jauh, imej kenderaan di hadapan pada paparan meter instrumen akan dipaparkan berwarna biru.



Apabila jarak antara kenderaan ini dengan kenderaan di hadapan adalah dekat, imej kenderaan di hadapan pada paparan meter instrumen akan dipaparkan berwarna kuning.



Apabila jarak antara kenderaan ini dengan kenderaan di hadapan terlalu dekat dan pemandu perlu campur tangan dengan menekan pedal brek, imej kenderaan di hadapan pada paparan meter instrumen akan bertukar menjadi merah.



Jika tiada kenderaan di hadapan dikesan atau jaraknya terlalu jauh daripada julat pengesanan, imej kenderaan di hadapan pada paparan meter instrumen akan dipaparkan berwarna kelabu.

Penunjuk Sistem AEB

Apabila sistem AEB dinyahaktifkan secara manual, penunjuk AEB OFF akan menyala pada paparan meter instrumen.

Jika sistem mengalami kerosakan, lampu amaran kegagalan AEB akan menyala pada paparan meter instrumen untuk memberi amaran kepada pemandu tentang masalah tersebut.

Hubungi pusat servis PROTON yang sah untuk pemeriksaan secepat mungkin.

Peringatan Kenderaan Hadapan Bergerak (FDA)*

Fungsi Peringatan Kenderaan Hadapan Bergerak (FDA) menggunakan kamera hadapan untuk memantau status kenderaan di hadapan. Apabila kenderaan di hadapan dikesan telah bergerak ke hadapan pada jarak tertentu, FDA akan memberitahu pemandu melalui mesej amaran dan bunyi penggera jika kenderaan ini masih belum mula bergerak atau pemandu tidak memulakan pergerakan kenderaan (dengan menekan pedal pemecut).



- Fungsi FDA adalah ciri bantuan pemandu tambahan dan tidak dapat menggantikan pemantauan visual dan pengambilan keputusan pemandu terhadap keadaan trafik. Pemandu tetap bertanggungjawab sepenuhnya untuk mengendalikan kenderaan dengan selamat pada setiap masa.
- Prestasi pengesanan kamera hadapan mungkin terjejas oleh pelbagai faktor seperti situasi trafik yang kompleks, susunan jalan, keadaan cuaca buruk, dan persekitaran dengan penglihatan rendah. Dalam keadaan sebegini, fungsi FDA mungkin gagal mengesan kenderaan di hadapan atau mengesannya secara tidak tepat, dan fungsi FDA mungkin tidak diaktifkan atau memberikan amaran. ◀

Pengaktifan Fungsi

Pilih yang berikut pada skrin paparan multimedia secara berurutan:

Vehicle Settings → ADAS → FDA

Dalam paparan ini, pilih untuk menghidupkan atau mematikan fungsi Peringatan Kenderaan Hadapan Bergerak (FDA).

Had Fungsi

Dalam paparan ini, pilih untuk menghidupkan atau mematikan fungsi Peringatan Kenderaan Hadapan Bergerak (FDA).

- Pejalan kaki, basikal, motosikal, dan lain-lain dikesan di hadapan kenderaan ini.
- Tiada kenderaan di hadapan yang perlu dipantau secara terus.
- Gear tidak berada dalam kedudukan gear pemacu (D).
- Kenderaan di hadapan berada pada jarak yang jauh, melebihi julat pengesanan fungsi.
- Tempoh pemberhentian antara kenderaan di hadapan dan kenderaan ini terlalu singkat untuk fungsi FDA mengaktifkan amaran.
- Kamera hadapan terselindung (contohnya oleh kotoran, salji, atau kabus) atau prestasi pengesannya terhad akibat faktor persekitaran.

Sistem Radar Sisi Belakang (RSRS)*

Sistem ini mengesan bahagian sisi belakang kenderaan berdasarkan radar jarak sederhana belakang yang terletak di kedua-dua sisi bampar belakang.

Radar ini digunakan untuk Bantuan Penukaran Lorong (LCA), termasuk fungsi Pengesanan Titik Buta (Blind Spot Detection), Amaran Lalu Lintas Melintang Belakang (RCTA), Amaran Perlanggaran Belakang (RCW), dan Sistem Amaran Pembukaan Pintu (DOW).

Apabila kenderaan dihidupkan (enjin mula beroperasi), sistem bantuan radar sisi belakang akan memulakan pemeriksaan kendiri, dan fungsi sistem tidak tersedia semasa tahap ini.◀



Pilih yang berikut pada skrin paparan multimedia secara berurutan: Vehicle Setting → ADAS → Rear Side Radar System (RSRS).

Pilih untuk menghidupkan atau mematikan fungsi yang diperlukan dalam antara muka ini. Keadaan hidup atau mati bagi semua fungsi akan kekal seperti tetapan sebelumnya.

Sistem meningkatkan keselamatan pemanduan dengan memberikan amaran melalui pelbagai kaedah, termasuk menyala atau berkelip penunjuk Pengesanan Titik Buta pada cermin pandang belakang luaran (cermin sisi), memaparkan mesej visual pada

paparan meter instrumen, termasuk amaran bunyi, serta berkelip lampu amaran kecemasan (apabila perlu).

Apabila kenderaan dihidupkan atau enjin mula beroperasi, penunjuk status Pengesanan Titik Buta (BSD) pada paparan meter instrumen akan menyala berwarna hijau, menandakan bahawa sistem beroperasi dengan normal.

Jika sistem mengesan kenderaan di kawasan titik buta, penunjuk status BSD pada paparan meter instrumen akan bertukar menjadi kuning, berserta dengan kelipan penunjuk BSD pada cermin pintu yang bersesuaian.

Jika penunjuk status BSD menyala berwarna merah, ia menandakan sistem mengalami kerosakan.

- Jika penunjuk status BSD menyala berwarna merah, ia menandakan sistem mengalami kerosakan.
- Sistem ini hanya bertujuan untuk membantu pemandu, dan ia tidak dapat menggantikan pengendalian selamat oleh pemandu.
- Jangan membongkar atau menukar radar jarak sederhana sisi belakang.◀

Amaran Pembukaan Pintu (DOW)

Apabila kenderaan ini berhenti atau bergerak pada kelajuan rendah, fungsi Amaran Pembukaan Pintu (DOW) akan menggunakan radar jarak sederhana sisi belakang untuk mengesan objek yang menghampiri dari kawasan sebelah kiri belakang dan kanan belakang.



Pilih yang berikut pada skrin paparan multimedia secara berurutan:

Vehicle Setting → ADAS → Rear Side Radar System (RSRS).

Pilih Amaran Pembukaan Pintu (DOW) untuk menghidupkan atau mematikan fungsi ini.

Jika terdapat risiko perlanggaran semasa membuka pintu, penunjuk Pengesanan Titik Buta pada cermin pintu akan menyala atau berkelip, disertai dengan amaran bunyi untuk memberitahu pemandu tentang bahaya tersebut.

Pengesanan sasaran yang menghampiri dari belakang merangkumi sasaran berikut:

- Kenderaan empat roda
- Kenderaan dua roda
- Pejalan kaki yang bergerak (prestasi pengesanan mungkin tidak dijamin)

Dalam beberapa situasi, fungsi DOW mungkin tidak berfungsi dengan berkesan. Situasi ini termasuk:

- Keadaan cuaca buruk seperti hujan atau salji.
- Kenderaan yang menghampiri atau bergerak meninggalkan kawasan pada kelajuan yang sangat tinggi atau terlalu perlahan.
- Kenderaan di belakang yang menghampiri kenderaan ini selepas menukar lorong dari lorong bersebelahan.

- Situasi yang melibatkan selekoh tajam, lengkungan, cerun, atau keadaan jalan yang serupa.
- Apabila mengesan sasaran yang lebih kecil, seperti pejalan kaki, penunggang basikal, dan lain-lain.
- Apabila mengesan objek (sasaran) yang berhenti atau bergerak perlahan.

Selepas suis penghidup ditutup (enjin dimatikan) selama 3 minit atau kenderaan dikunci dan kuasa dimatikan, fungsi DOW akan berhenti beroperasi.◀

Peringatan Trafik Lintasan di Belakang Kenderaan (RCTA)

Fungsi Peringatan Trafik Lintasan di Belakang Kenderaan (RCTA) menggunakan radar jarak sederhana sisi belakang untuk memantau objek yang menghampiri.

Jika potensi perlanggaran dikesan dengan kenderaan, motosikal, basikal, pejalan kaki, atau lalu lintas melintang belakang lain, lampu penunjuk Pengesanan Titik Buta pada cermin pintu yang bersesuaian akan menyala atau berkelip.

Fungsi RCTA juga akan memberi amaran kepada pemandu melalui amaran bunyi dan visual, menggesa pemandu bertindak balas tepat pada masanya untuk mengurangkan risiko perlanggaran sisi belakang semasa proses pemanduan undur atau keluar daripada tempat letak kereta secara undur.

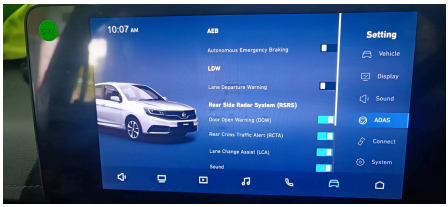

Pilih yang berikut pada skrin paparan multimedia secara berurutan:

Vehicle Setting → ADAS → Rear Side Radar System (RSRS).

Pilih Peringatan Trafik Lintasan di Belakang Kenderaan (RCTA) untuk menghidupkan atau mematikan fungsi ini.

Fungsi ini beroperasi semasa pemanduan undur pada kelajuan rendah. Apabila potensi perlanggaran dikesan, RCTA memberi amaran kepada pemandu melalui amaran visual (amaran bahaya pada penunjuk Pengesanan Titik Buta di cermin pintu yang bersesuaian) dan amaran bunyi (amaran daripada antara muka multimedia).

Ini membantu mencegah perlanggaran dengan lalu lintas melintang semasa pemanduan undur atau keluar dari tempat letak kereta.

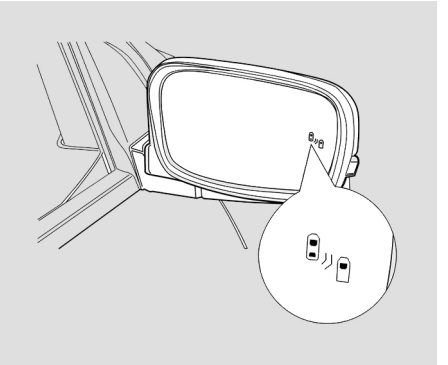

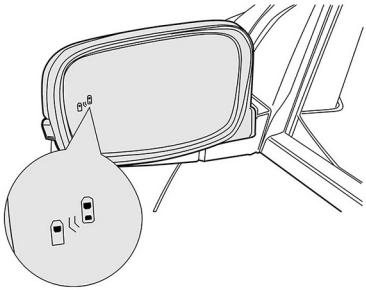

Penunjuk Pengesanan Titik Buta

Amaran Lalu Lintas Melintang Belakang (RCTA) adalah ciri bantuan pemandu. Masa pemberian amaran boleh dipengaruhi oleh pelbagai faktor, termasuk kelajuan kenderaan, jenis halangan, jarak kepada halangan, persekitaran pemanduan, kelewatan tindak balas sistem, dan lain-lain. Akibatnya, amaran mungkin lewat, terlepas, atau tidak tepat. Fungsi ini bukan pengganti perhatian dan pertimbangan pemandu. Sentiasa memandu dengan berhati-hati dan kekal sedar terhadap persekitaran sekitar anda.◀

Bantuan Penukaran Lorong (LCA)

Fungsi Bantuan Penukaran Lorong (LCA) merangkumi kawasan titik buta dan kawasan sisi belakang dengan kenderaan yang menghampiri dengan laju, untuk membantu dan memberi amaran kepada pemandu tentang titik buta dan kenderaan yang menghampiri dari belakang semasa memandu, terutamanya semasa membelok atau menukar lorong.

Fungsi LCA berfungsi semasa menukar lorong dengan julat kelajuan kenderaan antara 15 hingga 150 km/j.

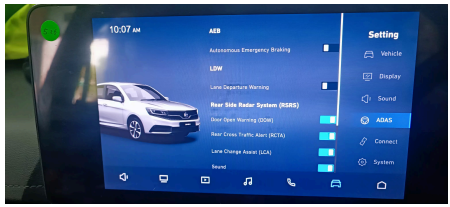

Pilih yang berikut pada skrin paparan multimedia secara berurutan:

Vehicle Setting → ADAS → Rear Side Radar System (RSRS).

Pilih Bantuan Penukaran Lorong (LCA) untuk menghidupkan atau mematikan fungsi ini.

Pilih Bunyi untuk menghidupkan atau mematikan amaran bunyi bagi pengesanan titik buta dalam paparan ini.

1. Kawasan Titik Buta
2. Kawasan Sisi Belakang dengan Kenderaan yang Menghampiri dengan Laju

Apabila amaran titik buta diaktifkan, lampu penunjuk Pengesanan Titik Buta pada cermin pintu akan menyala atau berkelip.

Jika kedua-dua fungsi penunjuk dan amaran bunyi telah diaktifkan terlebih dahulu dalam tetapan paparan multimedia, sistem juga akan mengeluarkan amaran bunyi.

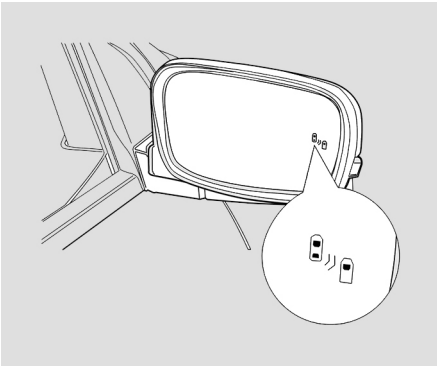

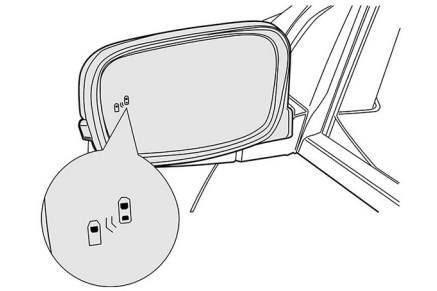

Penunjuk Pengesanan Titik Buta

Dalam situasi tertentu, fungsi LCA mungkin tidak berfungsi seperti yang dimaksudkan. Situasi ini mungkin termasuk, tetapi tidak terhad kepada:

- Cuaca buruk seperti hujan atau salji.
- LCA tidak berfungsi pada sasaran yang berhenti.
- Fungsi ini tidak berfungsi pada sasaran kecil seperti pejalan kaki dan basikal.
- Apabila memandu di selekoh tajam atau cerun curam.

Sistem Kawalan Lampu Suluhan Tinggi Pintar (IHBC)*

Sistem Kawalan Lampu Suluhan Tinggi Pintar (IHBC) boleh menukar secara automatik antara lampu tinggi dan rendah pada waktu malam. Dengan menggunakan maklumat daripada kamera hadapan, sistem menyesuaikan tetapan cahaya lampu utama berdasarkan cahaya sekitar dan kehadiran kenderaan lain, sama ada di hadapan kenderaan ini atau yang menghampiri dari arah bertentangan.

Secara umum, IHBC akan menukar secara automatik dari lampu tinggi ke lampu rendah apabila ia mengesan cahaya daripada lampu utama kenderaan yang menghampiri, cahaya daripada lampu belakang kenderaan di hadapan, atau sumber cahaya sekeliling yang lain, bagi mengelakkan silau atau membutakan pengguna jalan raya lain.

Apabila kenderaan ini telah melepasi sepenuhnya kenderaan lain, dan tiada kenderaan lain atau sumber cahaya sekeliling dikesan berdekatan, IHBC akan menukar lampu utama kembali ke lampu tinggi.

Hidupkan IHBC

Tuil Suis Gabungan Lampu

Putarkan tuil suis gabungan lampu ke arah A seperti yang ditunjukkan dalam gambar sehingga ke titik paling jauh. Tuil itu kemudiannya akan kembali secara automatik ke kedudukan AUTO. Fungsi IHBC telah dihidupkan.

Pada waktu malam, selepas lampu gabungan hadapan dihidupkan secara automatik, IHBC akan diaktifkan secara automatik.

Selepas IHBC diaktifkan, sistem akan menghidupkan lampu tinggi secara automatik jika syarat-syarat berikut dipenuhi:

1. Kelajuan kenderaan adalah 40 km/j atau lebih tinggi.
2. Tiada peserta lalu lintas yang relevan atau sumber cahaya lain dikesan.

Jika mana-mana daripada syarat berikut dipenuhi, sistem IHBC akan secara automatik menukar atau menghidupkan lampu rendah:

1. Kelajuan kenderaan adalah kurang daripada atau sama dengan 25 km/j.
2. Peserta jalan raya yang relevan atau sumber cahaya lain dikesan.

Apabila IHBC mengaktifkan lampu tinggi dan kelajuan kenderaan berada antara 25~40 km/j, lampu tinggi akan kekal menyala sehingga sumber cahaya dikesan. Setelah sumber cahaya dikesan, IHBC akan secara automatik menukar ke lampu rendah.◄

Matikan IHBC

Apabila IHBC mengaktifkan lampu tinggi dan kelajuan kenderaan berada antara 25~40 km/j, lampu tinggi akan kekal menyala sehingga sumber cahaya dikesan. Setelah sumber cahaya dikesan, IHBC akan secara automatik menukar ke lampu rendah.

Apabila IHBC dimatikan, tarik tuil suis gabungan lampu (ke arah pemandu) untuk menyalakan lampu tinggi secara manual secara sekejap (flash).

Paparan Meter Instrumen

Apabila IHBC mengawal lampu tinggi dan rendah lampu utama kenderaan, penunjuk status IHBC akan menyala berwarna putih. Jika berlaku kerosakan pada IHBC, penunjuk status IHBC akan bertukar menjadi kuning.

Apabila pemandu mengaktifkan lampu tinggi secara manual menggunakan tuil suis gabungan lampu, pilihan pemandu akan mengatasi sistem IHBC.◄

IHBC adalah ciri tambahan sistem lampu, yang direka untuk digunakan terutamanya di jalan berkelajuan tinggi seperti lebuh raya atau autoput. Walau bagaimanapun, ia tidak menggantikan tanggungjawab pemandu. Pemandu sentiasa perlu menukar antara lampu tinggi dan rendah secara manual mengikut keperluan, selaras dengan peraturan lalu lintas dan keadaan pemanduan sebenar.◄

Dalam situasi berikut, IHBC mungkin tidak berfungsi atau hanya beroperasi secara terhad. Campur tangan pemandu mungkin diperlukan:

- Dalam keadaan cuaca buruk seperti ribut hujan, salji lebat, atau kabus tebal, yang menjejaskan penglihatan dan keselamatan pemanduan dengan ketara.
- Apabila peserta jalan raya seperti pejalan kaki atau penunggang basikal kurang diterangi, atau di kawasan berhampiran landasan kereta api, laluan air, atau kawasan yang mungkin terdapat haiwan liar.
- Dalam persekitaran dengan permukaan pantulan kuat, seperti papan tanda trafik yang sangat memantul di lebuh raya atau autoput.
- Apabila cermin depan ditutupi oleh kabus, kotoran, atau dilapisi dengan pelekat dan hiasan.◄

Sistem Bantuan Pemanduan

Brek Servis

Semasa memandu, jarak brek sebenar akan berbeza bergantung pada keadaan jalan, berat kenderaan, dan kuantiti daya brek yang digunakan. Sentiasa pastikan jarak yang mencukupi dari kenderaan di hadapan, dan elakkan brek berirama atau brek mengejut (hentian kecemasan).



Jangan menambah aksesori bukan asli bagi mengelakkan prestasi kenderaan terjejas dan risiko kemalangan jalan raya meningkat.◄



Apabila menekan pedal brek, jika terdengar bunyi geseran logam yang kuat pada brek kenderaan, segera bawa kenderaan ke pusat servis PROTON yang sah untuk penyelenggaraan.◄



Jangan menekan pedal brek secara tidak perlu semasa memandu. Ia boleh menyebabkan kehausan dan kepanasan pada komponen brek serta memanjangkan jarak brek.◄

Brek Parkir

Tuil Brek Parkir

Tuil brek parkir, juga dikenali sebagai handbrake atau brek kecemasan manual, digunakan untuk menahan kenderaan agar tetap berhenti apabila diparkir dan berfungsi sebagai sistem brek sandaran sekiranya brek utama gagal. Ia amat penting terutamanya semasa memarkir kenderaan di cerun atau permukaan tidak rata.

Brek parkir beroperasi secara bebas daripada sistem brek hidraulik utama dan menggunakan sistem kabel untuk mengaktifkan brek belakang secara mekanikal. Roda akan dikunci bagi mengelakkan kenderaan bergerak.

Sentiasa pastikan brek parkir diaktifkan sepenuhnya sebelum meninggalkan kenderaan, dan lepaskan sepenuhnya sebelum memandu.◄

Mengaktifkan Brek Parkir

Selepas kenderaan berhenti sepenuhnya, tarik tuil brek parkir ke atas untuk mengaktifkan brek parkir sehingga terdengar bunyi klik daripada mekanisme ratchet.

Apabila memarkir di cerun, tarik tuil lebih jauh ke takuk yang lebih tinggi untuk memastikan kenderaan ditahan dengan selamat.

Apabila brek parkir diaktifkan, penunjuk status brek parkir pada paparan meter instrumen akan menyala berwarna merah. Jika penunjuk tidak menyala, hubungi pusat servis PROTON yang sah secepat mungkin.

Melepaskan Brek Parkir

Tekan butang kunci di hujung tuil brek parkir dan tolak tuil ke bawah untuk melepaskan kunci brek parkir. Penunjuk status brek parkir pada paparan meter instrumen akan padam.

Jika penunjuk status brek parkir pada paparan meter instrumen terus menyala walaupun tuil brek parkir telah dilepaskan, hubungi pusat servis PROTON yang sah secepat mungkin.◄

Penggunaan sistem brek parkir yang tidak betul boleh menyebabkan kecederaan. Jangan gunakan brek parkir untuk brek biasa semasa memandu, kecuali dalam keadaan kecemasan.◄

Apabila brek parkir dilepaskan, kenderaan tidak lagi ditahan dalam keadaan berhenti. Jangan lepaskan brek parkir di cerun, kerana ini boleh mengakibatkan kerosakan kenderaan atau kecederaan serius.◄

Sistem Brek Cegah-terkunci (ABS)

Kenderaan ini dilengkapi dengan sistem brek anti-kunci (ABS) untuk membantu mengelakkan roda daripada terkunci apabila daya brek maksimum digunakan. Ini meningkatkan kawalan stereng semasa brek kecemasan pada kebanyakan permukaan jalan.

Jarak brek akan menjadi lebih panjang pada jalan yang kasar, berbatu, atau bersalji berbanding dengan permukaan jalan biasa.◄

Semasa membrek, anda mungkin merasakan atau mendengar bunyi "cluck" berterusan dari ruang enjin dan merasai getaran pada pedal brek. Ini adalah hasil normal daripada operasi sistem ABS.

Apabila ABS tidak lagi berfungsi, rasa pada pedal brek akan kembali normal.◄

Pengagihan Daya Brek Elektronik (EBD)

Semasa membrek, sistem Pengagihan Daya Brek Elektronik (EBD) akan secara automatik menyesuaikan pengagihan daya brek antara gandar hadapan dan belakang. Ini meningkatkan kecekapan brek dan berfungsi bersama sistem ABS untuk menambah kestabilan, membantu memastikan pemanduan kenderaan yang lancar dan terkawal.

Sistem Kawalan Kestabilan Elektronik (ESC)

Sistem Kawalan Kestabilan Elektronik (ESC) adalah teknologi keselamatan aktif yang membantu pemandu mengekalkan kawalan ke atas kenderaan.

Ia mengesan ketidakstabilan badan kenderaan dan membantu mencegah kemalangan dengan mengenakan daya brek pada roda secara individu atau mengurangkan kuasa enjin atau tork, sekaligus membimbing kenderaan kembali ke laluan atau arah yang dikehendaki.

Sistem ESC adalah sistem bantuan (hanya sebagai sokongan) dan tidak menghapuskan semua risiko. Semasa memandu di jalan licin atau basah, sila berhati-hati dan pandu dengan cermat.◄

Tetapan asal sistem ESC adalah ia akan dihidupkan pada setiap kali kenderaan dihidupkan. Untuk mengekalkan kawalan dan kestabilan kenderaan, sistem ini seharusnya sentiasa dihidupkan (dalam mod siap sedia).

Apabila sistem ESC diaktifkan, penunjuk status ESC pada instrumen meter akan berkelip. Keadaan ini juga berlaku semasa sistem kawalan daya cengkaman tayar diaktifkan.

Anda mungkin terdengar bunyi atau merasai getaran pada pedal brek. Ini adalah normal. Teruskan memandu kenderaan ke arah yang dikehendaki.

Jika berlaku kerosakan pada sistem ESC, penunjuk status ESC pada paparan meter instrumen akan terus menyala dan sistem tidak akan berfungsi seperti yang sepatutnya. Dalam keadaan ini, gaya pemanduan perlu disesuaikan.

Mematikan Fungsi ESC (ESC OFF)

ESC diaktifkan secara lalai. Untuk mematikan ESC (ESC OFF), tekan suis ESC OFF (di panel tengah hadapan seperti ditunjukkan di atas) selama 3 saat.

Penunjuk pada suis ESC OFF akan menyala dan penunjuk ESC OFF pada paparan meter instrumen akan menyala, menandakan bahawa sistem ESC telah dimatikan.

Ketika keadaan di mana daya cengkaman tayar kenderaan adalah terhad, sistem ESC boleh ditutup untuk mendapatkan kawalan kenderaan yang lebih baik. Contohnya termasuk yang berikut:

- Memandu melalui salji tebal atau di permukaan jalan yang lembut dan tidak rata.
- Ketika dalam cubaan untuk mengeluarkan kenderaan tersangkut, seperti di dalam jalan yang berlumpur dan perlu menggerakkan kenderaan ke hadapan dan ke belakang.
- Memandu dengan rantai tayar dipasang.

Mengaktifkan Fungsi ESC

Tekan suis ESC OFF sekali lagi untuk mengaktifkan ESC. Penunjuk ESC OFF pada paparan meter instrumen akan padam dengan sendirinya.

Bantuan Brek (BA)

Semasa brek kecemasan, fungsi ini akan meningkatkan daya brek pemandu dan mengurangkan jarak brek.

Sistem BA hanya membantu pemandu meningkatkan daya brek. Walau bagaimanapun, ia tidak menjamin pengelakan kemalangan. Sentiasa kekalkan jarak selamat dan pandu dengan berhati-hati.◀

Sistem Kawalan Daya Cengkaman (TCS)

Sistem TCS ini digunakan untuk mengelak kehilangan daya cengkaman pada tayar kenderaan yang dipandu. Apabila sistem ini mengesan tayar hadapan tergelincir (berpusing tanpa mencengkam jalan), sistem TCS akan menghasilkan daya kilas atau daya pengimbang brek pada roda hadapan yang berpusing tersebut untuk mengurangkan tahap gelinciran serta meningkatkan kestabilan pemanduan.

Bantuan Mendaki Cerun (HHA)

Fungsi HHA dapat membantu pemandu untuk menggerakkan kenderaan dengan lebih lancar di kawasan lereng atau cerun.

Apabila pedal brek dilepaskan, HHA menahan brek buat sementara waktu, memberi pemandu masa yang cukup untuk menekan pedal minyak dan menggerakkan kenderaan ke hadapan, membantu mengelakkan kenderaan bergerak ke belakang.

Apabila memulakan pemanduan di cerun, HHA mengekalkan tekanan brek selama kira-kira dua saat selepas pemandu melepaskan pedal brek, membantu mengelakkan kenderaan bergerak ke belakang.

Fungsi HHA boleh diaktifkan apabila brek tangan dilepaskan sepenuhnya dan sistem ESC berfungsi dengan baik.◀

Fungsi HHA mengekalkan tekanan brek untuk seketika selepas pemandu melepaskan pedal brek. Jika pedal minyak tidak ditekan atau brek tangan tidak digunakan dalam kira-kira dua saat, kenderaan mungkin bergerak ke belakang. Oleh itu, sentiasa pandu dengan berhati-hati apabila memulakan pemanduan di cerun.◀

Stereng Kuasa Elektrik (EPS)

Sistem Stereng Kuasa Elektrik (EPS) memantau kelajuan pemanduan dan menyesuaikan bantuan kuasa secara masa nyata. Ini memastikan stereng lebih mudah dikawal pada kelajuan rendah, meningkatkan kestabilan pada kelajuan tinggi, serta menambah keselamatan pemanduan secara menyeluruh.

Jika dilengkapi, mod stereng boleh disesuaikan secara manual melalui Suis Mod EPS dalam tetapan skrin paparan multimedia (di bawah Pautan Mod Pemanduan).

Jika stereng menjadi sukar atau berat untuk diputar, atau jika penunjuk status EPS menyala kuning pada paparan meter instrumen, ini menandakan terdapat kerosakan pada sistem EPS. Sila hubungi pusat servis PROTON yang sah secepat mungkin untuk pemeriksaan dan penyelenggaraan.

Sistem Bantuan Parkir

Sistem Bantuan Parkir (PAS)*

Sistem Bantuan Parkir (PAS) membantu pemandu mengelakkan melanggar objek semasa memarkir kenderaan.

Sensor Parkir Hadapan

Sensor parkir pada bampar hadapan kenderaan boleh mengesan halangan sehingga 1 meter daripada bahagian paling hadapan kenderaan.

Sensor Parkir Belakang

Sensor parkir pada bampar belakang kenderaan boleh mengesan halangan sehingga 1.5 meter daripada bahagian paling belakang kenderaan.

Sistem bantuan parkir bukan penggganti kepada penglihatan dan pemerhatian pemandu.

- PAS tidak dapat mengesan objek di bawah bampar, di bawah kenderaan, atau objek yang terlalu dekat atau terlalu jauh dari kenderaan.
- PAS mungkin tidak dapat mengesan kanak-kanak, pejalan kaki, penunggang basikal, atau haiwan peliharaan.
- PAS tidak dapat mengesan objek yang sangat kecil.
- Perhatikan keadaan sekeliling semasa memarkir kenderaan. Kegagalan berbuat demikian boleh mengakibatkan kecederaan serius atau kerosakan harta benda. Walaupun dengan sistem bantuan parkir, pemandu mesti memeriksa halangan dengan teliti sebelum memarkir kenderaan.◀

- Bersihkan sensor secara berkala untuk memastikan ia berfungsi dengan baik. Gunakan air dan pembersih kenderaan neutral yang sesuai.
- Pengumpulan habuk, salji, atau ais pada permukaan sensor boleh menyebabkan amaran palsu daripada sistem bantuan parkir.
- Jika bampar mengalami kerosakan sehingga menyebabkan sensor parkir menjadi tidak selaras atau berubah bentuk, sistem bantuan parkir mungkin memberikan amaran palsu atau gagal mengesan halangan.◀

Cara Sistem Berfungsi

Apabila sistem bantuan parkir diaktifkan dan mengesan halangan dalam jangkaannya, maklumat tersebut akan dipaparkan pada skrin unit multimedia, disertai dengan bunyi beep untuk memberi peringatan kepada pemandu.

Bunyi beep menunjukkan terdapat halangan di hadapan atau belakang kenderaan. Kekerapan bunyi beep akan meningkat apabila kenderaan menghampiri halangan. Apabila jarak kurang daripada 30 cm, bunyi beep akan dikeluarkan secara berterusan.

Disebabkan faktor persekitaran, prestasi pengesanan sensor parkir mungkin menurun dalam cuaca panas, sejuk melampau, atau lembap.◀

Apabila Sistem Tidak Berfungsi Secara Normal

Perlu diketahui bahawa sensor parkir untuk sistem PAS mungkin tidak berfungsi atau mungkin membuat kesilapan dalam pengesanan ketika keadaan berikut:

Situasi Di Mana Halangan Tidak Dapat Dikesan

- Sensor parkir tidak dapat mengesan halangan berbentuk jaring seperti dawai besi, tali sauh, dan jaring penghalang.
- Sensor parkir tidak dapat mengesan halangan rendah seperti batu, batu kerikil, bongkah kayu, dan sebagainya.
- Sensor parkir tidak dapat mengesan kenderaan yang mempunyai casis tinggi.
- Sensor parkir tidak dapat mengesan objek lembut seperti salji, kapas, atau span yang boleh menyerap gelombang ultrasonik.
- Sensor parkir tidak dapat mengesan beberapa halangan berbentuk tidak teratur, seperti tiang, pokok, basikal, besi sudut, batu tepi jalan, dan kadbod beralun.

Situasi Di Mana Amaran Palsu Mungkin Berlaku

- Permukaan sensor parkir ditutupi oleh ais atau air.
- Kenderaan berada di cerun yang curam.
- Radio frekuensi tinggi atau antena dipasang pada kenderaan atau digunakan berhampiran.
- Bunyi hon kenderaan berhampiran, bunyi enjin, atau asap ekzos terlalu dekat dengan sensor parkir.
- Memandu dalam keadaan salji atau hujan.

Jika sistem masih tidak memberikan amaran apabila kenderaan menghampiri halangan, dan ia bukan disebabkan oleh situasi di atas, sila hubungi pusat servis PROTON yang sah untuk pemeriksaan.

Apabila terdapat pelbagai halangan, sensor parkir hanya dapat mengesan

halangan yang paling dekat. Sila beri perhatian jika sensor di sisi bertentangan mengesan halangan lain semasa kenderaan bergerak.◀

Jangan menggunakan pistol air bertekanan tinggi untuk menyembur air secara terus, dan elakkan memicit atau memukul permukaan sensor parkir dengan cara apa pun. Jika tidak, ia boleh menyebabkan kegagalan sistem.◀

Kamera Undur*

Kamera undur membantu pemandu semasa memandu undur dengan memaparkan imej di belakang kenderaan ini.

Pemandu mesti memerhatikan dengan teliti sama ada terdapat halangan di sekeliling kenderaan sebelum mula memandu undur. Jika tidak, kecederaan atau kerosakan harta benda mungkin berlaku. Kamera undur bukan pengganti penglihatan pemandu. Jangan bergantung sepenuhnya pada kamera undur semasa memandu undur.

- Jarak yang dipaparkan pada imej kamera undur di skrin multimedia mungkin berbeza daripada jarak sebenar.
- Kamera undur tidak dapat mengesan objek di luar julat penglihatannya, seperti objek di bawah bampar atau di bawah kenderaan.
- Kamera undur mungkin tidak dapat mengesan kanak-kanak, pejalan kaki, penunggang basikal, atau haiwan peliharaan.
- Jangan bergantung pada kamera undur untuk memandu undur jarak jauh, undur berkelajuan tinggi, atau di kawasan dengan lalu lintas melintang.◀

Kedudukan Kamera Undur

Kamera undur terletak di bahagian luar pintu bonet belakang (tepat di atas plat nombor kenderaan).

Kamera undur mempunyai lingkungan kawasan pandangan yang terhad dan tidak dapat mengesan penghalang di bahagian sudut atau bawah bampar.

Imej yang dipaparkan mungkin berbeza bergantung pada arah kenderaan dan keadaan jalan. Jarak yang dipaparkan pada skrin multimedia mungkin berbeza daripada jarak sebenar.

Garis Panduan Bantuan Undur

Garis panduan bantuan undur adalah garis trajektori dinamik yang menyesuaikan arah mengikut sudut stereng (putaran roda stereng).

Semasa memandu undur, garis ini muncul di atas permukaan jalan di belakang kenderaan (pada skrin unit multimedia) dan bergerak ke kiri atau kanan apabila roda stereng dipusing. Ia menunjukkan laluan ramalan kenderaan, membantu pemandu merancang laluan undur yang selamat dan tepat.

- Apabila kamera undur dihidupkan, klik ikon garis panduan pada antara muka skrin paparan multimedia untuk menghidupkan atau mematikan fungsi garis panduan.
- Apabila fungsi garis bantu undur dihidupkan, ikon garis bantu undur akan menyala dan garisan bantu undur tersebut dipaparkan pada skrin unit multimedia. Jika fungsi garis bantu undur ditutup, garisan dan ikon garis bantu undur masih boleh dipilih tetapi tidak ditonjolkan.

Menghidupkan dan Menutup Sistem Kamera Undur

Paparan kamera undur boleh dihidupkan atau dimatikan seperti berikut:

- Apabila gear berada dalam kedudukan Undur (R), sistem kamera undur akan dihidupkan (diaktifkan) secara automatik, dan antara mukanya dipaparkan pada skrin paparan multimedia.
- Apabila tuil gear digerakkan keluar daripada kedudukan Undur (R), sistem kamera undur akan dimatikan (dinyahaktifkan), dan skrin paparan multimedia akan kembali kepada antara muka yang dipaparkan sebelumnya.

Kamera Undur Tidak Berfungsi

Apabila sambungan kamera undur terganggu atau terputus, mesej amaran akan dipaparkan pada skrin paparan multimedia, menunjukkan bahawa kamera undur tidak disambungkan dengan betul. Sila hubungi pusat servis PROTON yang sah untuk pemeriksaan secepat mungkin.

Mengisi semula Bahan Api

Brek Parkir

Tuil Brek Parkir

Tuil brek parkir, juga dikenali sebagai handbrake atau brek kecemasan manual, digunakan untuk menahan kenderaan agar tetap berhenti apabila diparkir dan berfungsi sebagai sistem brek sandaran sekiranya brek utama gagal. Ia amat penting terutamanya semasa memarkir kenderaan di cerun atau permukaan tidak rata.

Brek parkir beroperasi secara bebas daripada sistem brek hidraulik utama dan menggunakan sistem kabel untuk mengaktifkan brek belakang secara mekanikal. Roda akan dikunci bagi mengelakkan kenderaan bergerak.

Sentiasa pastikan brek parkir diaktifkan sepenuhnya sebelum meninggalkan kenderaan, dan lepaskan sepenuhnya sebelum memandu.◄

Mengaktifkan Brek Parkir

Selepas kenderaan berhenti sepenuhnya, tarik tuil brek parkir ke atas untuk mengaktifkan brek parkir sehingga terdengar bunyi klik daripada mekanisme ratchet.

Apabila memarkir di cerun, tarik tuil lebih jauh ke takuk yang lebih tinggi untuk memastikan kenderaan ditahan dengan selamat.

Apabila brek parkir diaktifkan, penunjuk status brek parkir pada paparan meter instrumen akan menyala berwarna merah. Jika penunjuk tidak menyala, hubungi pusat servis PROTON yang sah secepat mungkin.

Melepaskan Brek Parkir

Tekan butang kunci di hujung tuil brek parkir dan tolak tuil ke bawah untuk melepaskan kunci brek parkir. Penunjuk status brek parkir pada paparan meter instrumen akan padam.

Jika penunjuk status brek parkir pada paparan meter instrumen terus menyala walaupun tuil brek parkir telah dilepaskan, hubungi pusat servis PROTON yang sah secepat mungkin.◄

Penggunaan sistem brek parkir yang tidak betul boleh menyebabkan kecederaan. Jangan gunakan brek parkir untuk brek biasa semasa memandu, kecuali dalam keadaan kecemasan.◄

Apabila brek parkir dilepaskan, kenderaan tidak lagi ditahan dalam keadaan berhenti. Jangan lepaskan brek parkir di cerun, kerana ini boleh mengakibatkan kerosakan kenderaan atau kecederaan serius.◄

Sistem Ekzos

Penukar Pemangkin Tiga Hala

Sistem ekzos kenderaan ini dilengkapi dengan penukar pemangkin tiga hala yang mampu menukar gas berbahaya seperti karbon monoksida (CO), hidrokarbon (HC), dan oksida nitrogen (NOx) daripada sistem ekzos kepada karbon dioksida (CO2), air, dan nitrogen melalui proses pengoksidaan dan pengurangan.



Kegagalan seperti misfiring enjin, pembakaran berlebihan, dan lain-lain boleh menyebabkan kerosakan serius pada penukar pemankin tiga hala. Lakukan penyelenggaraan di pusat servis PROTON yang sah mengikut jadual penyelenggaraan dalam Buku Waranti dan Servis.◄

Peralatan Kecemasan

Lampu Isyarat Kecemasan

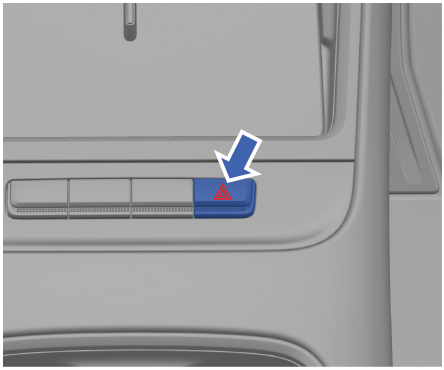

Dalam keadaan tertentu apabila kenderaan perlu diperlahan atau diberhentikan dalam kecemasan, tekan suis lampu isyarat kecemasan. Kemudian, penunjuk pada suis akan berkelip bersama-sama dengan penunjuk isyarat belok kiri dan kanan untuk memberi amaran kepada pengguna lain.

Membuka kunci Ketika Kecemasan

Membuka Kunci Pintu Dalam Kecemasan

Menggunakan Kunci Mekanikal untuk Mengunci/Membuka Kunci

Apabila kenderaan tidak dapat dikunci/dibuka menggunakan kunci pintar atau kuasa kenderaan dimatikan, kunci mekanikal boleh digunakan untuk mengunci/membuka pintu.◀

Pintu pemandu

1. Keluarkan kunci mekanikal daripada kunci pintar;
2. Masukkan bilah kunci ke dalam slot penutup (A) seperti yang ditunjukkan dalam ilustrasi. Pusingkan kunci dan penutup (A) akan tertanggal.
3. Tanggalkan penutup (A). Masukkan kunci ke dalam silinder kunci (B).
   Masukkan kunci mekanikal ke dalam lubang kunci pada pintu pemandu seperti yang ditunjukkan. Pusingkan kunci mekanikal melawan arah jam untuk membuka kunci pintu. Pusingkan kunci mekanikal melawan arah jam untuk mengunci pintu.

Penggantian Bateri Kunci

Penggantian Bateri Kunci

Penggantian Bateri Kunci Pintar

Bateri dalam kunci pintar perlu diganti apabila jarak kawalan jauh kunci menjadi lebih pendek, kunci pintar tidak dapat mengawal kenderaan, atau kenderaan gagal mengenali kunci pintar akibat kuasa bateri yang rendah.

1. Tarik bahagian ini sehingga pengait terlepas.
2. Buka penutup kunci pintar dan gantikan dengan bateri baru, pastikan bahagian positif bateri menghadap ke posisi yang betul. Model bateri kunci pintar: 3V, CR2032.
3. Pasang semula kedua-dua bahagian penutup kunci.



- Menggantikan sendiri bateri kunci boleh merosakkan kunci. Jika perlu, adalah disarankan untuk pergi ke pusat servis PROTON yang sah untuk bantuan penggantian.
- Jika kunci yang diganti masih tidak boleh digunakan, hubungi pusat servis PROTON yang sah untuk pemeriksaan dan penyelenggaraan.
- Untuk mengelakkan kanak-kanak daripada menelan bateri yang diganti, jauhkan bateri daripada capaian kanak-kanak..◀



Buang bateri terpakai mengikut peraturan tempatan bagi mengelakkan kerosakan kepada alam sekitar.◀

Menghidupkan Enjin dengan Bantuan (Jump Start)

Menghidupkan Kenderaan dengan Kaedah Jump-start

Jika enjin tidak dapat dihidupkan disebabkan bateri lemah, gunakan kabel jump-start untuk menghidupkan enjin.

Pemilihan Kabel Jump-start

1. Gunakan kabel jump-start yang betul dan mampu menampung kapasiti arus elektrik semasa proses jump-start; kabel yang tidak sesuai boleh menyebabkan kerosakan haba pada kabel. Semak maklumat produk sebelum digunakan.
2. Gunakan hanya kabel jump-start yang mempunyai penebat pada pengapit bateri.
3. Biasanya, penebat pada pengapit positif (+) kabel jump-start ditunjukkan dengan warna merah, manakala penebat pada pengapit negatif (-) ditunjukkan dengan warna hitam.
4. Bersedia untuk menyambungkan kabel jump-start.
5. Bawa kenderaan lain berhampiran supaya kabel jump-start boleh dicapai. Baca langkah berjaga-jaga berikut sebelum menyambungkan kabel jump-start.



- Pastikan badan kedua-dua kenderaan tidak bersentuhan untuk mengelakkan sambungan bumi yang tidak diingini. Dalam keadaan ini, kenderaan mungkin tidak dapat dihidupkan dan sambungan

bumi yang salah boleh merosakkan sistem elektrik.

- Periksa voltan bateri (bateri penambah) pada kenderaan lain; bateri penambah mestilah mempunyai voltan 12 volt dan kapasiti (Ah) mestilah lebih tinggi daripada bateri yang lemah.
- Jika bateri penambah menggunakan sistem yang berbeza, litar pintas boleh merosakkan kedua-dua kenderaan semasa proses jump-start.
- Periksa kabel jump-start untuk sebarang kerosakan dan kakisan sebelum digunakan.
- Pastikan brek tangan kedua-dua kenderaan ditarik dengan betul.◀

6. Letakkan tuas gear pada posisi “P” (PARK) untuk transmisi automatik atau “N” (NEUTRAL) untuk transmisi manual.
7. Pusingkan suis pencucuh ke posisi OFF. Pastikan kabel jump-start atau pakaian tidak tersangkut pada kipas radiator atau tali pemacu. Kecederaan boleh berlaku jika tidak berhati-hati.
8. Matikan semua lampu, pemanas dan beban elektrik lain untuk mengelakkan percikan api semasa proses jump-start.
9. Tanggalkan penutup terminal positif (+) bateri sebelum menyambungkan kabel jump-start ke bateri.

Menyambungkan Kabel Jump-start

Ilustrasi di atas menunjukkan urutan sambungan yang betul, bermula dari (1), kemudian (2), diikuti (3), dan terakhir (4).

1. Sambungkan hujung kabel berwarna merah pada terminal positif (+) bateri yang lemah.
2. Sambungkan hujung kabel yang sama pada terminal positif (+) bateri penambah.
3. Sambungkan hujung kabel berwarna hitam pada terminal negatif (-) bateri penambah.
4. Sambungkan hujung kabel berwarna hitam yang lain pada penyangkut enjin kenderaan dengan bateri yang lemah. Sambungan ini (4) berfungsi sebagai tanah (ground).

- Pastikan anda mengikut urutan sambungan yang betul iaitu bermula dari (1), kemudian (2), diikuti (3), dan terakhir (4).
- Jangan sambungkan kabel (4) ke terminal negatif (-) bateri. Gas mudah terbakar yang terhasil daripada bateri boleh menyebabkan kebakaran atau letupan. Pastikan sambungan (4) dibuat dengan betul pada penyangkut enjin.
- Jangan sambungkan pengapit positif (+) kabel jump-start ke terminal negatif (-) bateri penambah. Percikan api yang terhasil daripada bateri boleh menyebabkan letupan pada bateri.
- Jangan sambungkan pengapit negatif (-) kabel jump-start pada saluran bahan api yang bersalut logam, penapis bahan api atau saluran brek;Sambungan seperti ini boleh menyebabkan kebakaran.
- Jangan biarkan kabel jump-start yang dipasang bersilang atau tersangkut pada

kipas penyejuk atau mana-mana bahagian berputar di dalam ruang enjin.◄

Memulakan Proses Menghidupkan Enjin Menggunakan Kabel Bantuan (jump-start)

Selepas memasang kabel bantuan (jump-start), mulakan proses menghidupkan enjin. Ikuti prosedur berikut:

1. Hidupkan suis pencucuh enjin pada kenderaan yang mempunyai bateri penambah.
2. Biarkan enjin pada kenderaan dengan bateri penambah berjalan untuk beberapa ketika.
3. Hidupkan enjin pada kenderaan yang mempunyai bateri lemah.
4. Selepas enjin dihidupkan, tanggalkan kabel mengikut urutan terbalik. Keluarkan pengapit kabel jump-start bermula dari (4), kemudian (3), diikuti (2), dan terakhir (1).

Selepas Proses Jump-start

Baca langkah berjaga-jaga berikut selepas proses jump-start pada bateri yang lemah.

1. Apabila anda membiarkan enjin mengecas bateri yang lemah, bateri tersebut boleh menyebabkan kebakaran atau letupan pada kenderaan. Semasa mengecas bateri yang lemah, putuskan sambungan terminal negatif (-) yang bersambung pada bateri.
2. Apabila mengecas bateri yang lemah, jauhkan daripada sebarang percikan api dan nyalaan api daripada bateri tersebut.
3. Apabila mengecas bateri yang lemah di ruang tertutup, pastikan terdapat pengudaraan yang mencukupi.
4. Apabila bateri yang lemah sedang dicas, buka semua penutup bateri.
5. Elektrolit bateri, iaitu asid bateri, adalah campuran asid sulfurik yang bersifat menghakis. Jika terkena tangan, mata, pakaian atau permukaan kenderaan yang dicat, basuh dengan air. Sekiranya elektrolit terkena mata, bilas dengan air segera dan dapatkan rawatan perubatan.
6. Sentiasa pakai cermin mata pelindung apabila bekerja berhampiran bateri..
7. Jangan cuba menarik atau menolak kenderaan untuk menghidupkan enjin; tindakan ini boleh merosakkan kenderaan.

   Jika kenderaan dilengkapi dengan sistem brek anti-kunci (ABS) dan bateri tidak dicas sepenuhnya, jangan pandu kenderaan. Keadaan ini boleh menyebabkan putaran enjin tidak betul dan lampu amaran ABS menyala.

Jika kenderaan tidak dapat dihidupkan disebabkan bateri lemah, kenderaan lain dan kabel jumper boleh digunakan untuk menghidupkan kenderaan.◄

Jangan hidupkan kenderaan dengan menolak atau menariknya.

Hanya bateri dengan voltan berpenarafan 12 V boleh digunakan untuk proses jump-start.◄

- Berhati-hati agar tidak menyentuh bahagian bersuhu tinggi di ruang hadapan kenderaan.
- Kipas penyejuk dan komponen lain yang beroperasi pada enjin boleh menyebabkan kecederaan. Sama ada enjin sedang beroperasi atau tidak, jangan sentuh kipas penyejuk atau enjin menggunakan tangan, kain, atau alat.
- Gas mungkin keluar daripada bateri semasa proses pengecasan atau jump-start. Terdapat risiko letupan pada ketika ini. Pastikan bateri dijauhkan daripada percikan api, nyalaan api terbuka, dan objek mudah terbakar yang lain.
- Penggunaan api terbuka berhampiran bateri boleh menyalakan gas di dalam bateri dan menyebabkan kecederaan serius. Cecair di dalam bateri bersifat menghakis dan boleh menyebabkan kerosakan teruk pada mata serta kulit. Jika terkena secara tidak sengaja, bilas segera dengan air yang banyak dan dapatkan rawatan doktor dengan segera.
- Semasa menyambung atau menanggalkan kabel jumper, jangan biarkan kabel bersilang atau terlilit pada kipas, tali sawat dan sebagainya.
- Pastikan setiap kabel disambung dengan betul dan hujung kabel dijauhkan antara satu sama lain bagi mengelakkan sentuhan antara terminal positif dan negatif. Kegagalan mematuhi langkah di atas boleh menyebabkan kerosakan yang tidak dilindungi oleh jaminan.
- Jika kenderaan masih tidak dapat dihidupkan selepas beberapa percubaan atau bateri kerap kehabisan kuasa, hubungi pusat servis PROTON yang sah bagi pemeriksaan.◄

Menunda Kenderaan

Tip Menunda

- Patuhi peraturan tempatan dengan tegas semasa menunda kenderaan.
- Apabila menggunakan trak tunda tertentu, jangan tunda kenderaan ini dari bahagian belakang dengan roda hadapan di atas tanah, kerana ia boleh menyebabkan kerosakan serius pada sistem transmisi.
- Jika menunda kenderaan dengan transmisi automatik, gear mesti berada pada posisi Neutral (N) dan kelajuan menunda tidak melebihi 50 km/j. Tidak dibenarkan menunda kenderaan jika transmisi kehabisan pelincir atau jika kenderaan telah ditunda lebih daripada 50 km.
- Adalah disyorkan untuk menggunakan trak tunda jenis lif atau flatbed untuk menunda kenderaan, dan sebaiknya serahkan kepada penyedia perkhidmatan atau syarikat tunda profesional.Adalah disyorkan untuk menggunakan trak tunda jenis lif atau flatbed untuk menunda kenderaan, dan sebaiknya serahkan kepada penyedia perkhidmatan atau syarikat tunda profesional.◀

Pengangkutan Tunda (Tow-carriage)

Adalah mungkin untuk kenderaan ditunda oleh kenderaan lain menggunakan tali atau dengan pengangkut tunda. Peraturan mengenai cara menunda berbeza mengikut kawasan.

Tunda Kenderaan Menggunakan Pengangkut Tunda

Apabila pengangkut tunda menunda kenderaan anda, angkat roda hadapan tinggi dari tanah.

Jika transmisi tidak berfungsi dengan betul atau rosak, hantar kenderaan dengan roda hadapan diletakkan di atas pengangkut. Gunakan hanya pengangkut jenis C, D, atau E.

Jangan menunda kenderaan dengan transmisi AT atau CVT dengan roda hadapan di atas tanah (Jenis B). Pastikan kenderaan ditunda dengan roda hadapan diangkat tinggi dari tanah.

Jangan menunda kenderaan menggunakan pengangkut tunda jenis angkat tali (Jenis A) seperti yang ditunjukkan. Bahagian tali angkat boleh merosakkan bampar hadapan.

Apabila kenderaan menuruni cerun yang panjang, brek mungkin menjadi panas dan tidak berfungsi dengan baik. Dalam keadaan ini, tunda kenderaan menggunakan peralatan jenis D atau E.

Jika roda belakang tidak berfungsi dengan betul atau rosak, tunda kenderaan menggunakan peralatan jenis D atau E.

Untuk mengelakkan gas ekzos daripada kenderaan penunda memasuki ruang dalaman,

tetapkan tombol pemilihan kitaran udara kepada posisi edaran udara dalaman.

Pastikan suis pencucuh dimatikan apabila menunda kenderaan yang dilengkapi dengan Kawalan Kestabilan Elektronik (ESC). Jika jenis kenderaan ini ditunda tanpa mematikan suis pencucuh, sistem ESC mungkin akan diaktifkan dan boleh menyebabkan kemalangan.

Apabila paras cecair transmisi AT atau CVT rendah, jangan tunda kenderaan dengan roda belakang diangkat dari tanah.◀

Penggantian Tayar Sementara

Tayar Ganti, Alatan dan Bicu

Cari lokasi simpanan tayar ganti, alatan dan bicu.

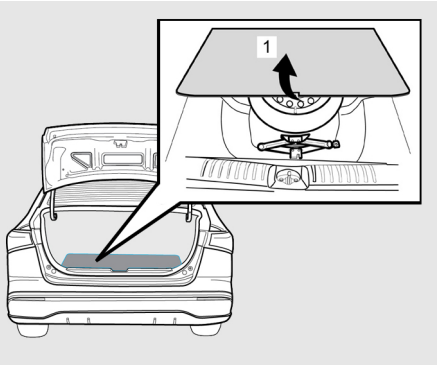

1. Tayar ganti
2. Bicu

Alatan

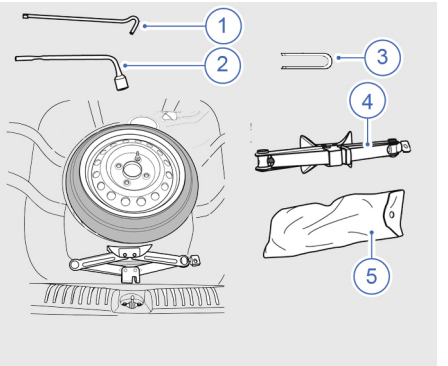

Pastikan set alatan tersedia semasa menerima kenderaan dari pusat servis PROTON yang sah.

1. Pemegang bicu
2. Spanar tayar
3. Pembuka penutup nat roda *
4. Bicu

5. Beg alatan

Alatan sebenar yang disediakan bergantung kepada konfigurasi kereta anda. Untuk maklumat lanjut, sila rujuk penasihat jualan anda◄

Pastikan set alatan diletakkan di tempat yang selamat.

Angkat Kenderaan Menggunakan Bicu

□□

Sebelum mengendalikan bicu untuk mengangkat kenderaan, baca dan fahami langkah berjaga-jaga ini dengan teliti.

a. Pasang bicu hanya pada kedudukan yang ditetapkan di bahagian bawah casis kenderaan.

Jika bicu dipasang di kedudukan yang salah, badan kenderaan mungkin rosak dan bicu berkemungkinan terkeluar daripada posisinya; kenderaan boleh jatuh dan menyebabkan kecederaan.

b. Jika bicu diletakkan di bukit atau permukaan yang lembut, bicu mungkin terbalik; kenderaan akan jatuh dan menyebabkan kemalangan. Sebelum meletakkan bicu, pastikan permukaan bebas daripada batu longgar atau kerikil.

c. Sentiasa letakkan bicu di permukaan yang rata dan keras.

d. Pastikan roda kenderaan yang berada di atas tanah dipasang penghalang.

e. Apabila kenderaan dinaikkan dengan bicu, tiada orang atau anggota badan harus berada di bawah kenderaan.

Angkat kenderaan sehingga tayar berada pada ketinggian yang mencukupi untuk memasang atau menanggalkan tayar atau rantai tayar.

Jangan berada di bawah kenderaan semasa kenderaan berada di atas bicu.

Jangan menggerakkan atau meninggalkan kenderaan yang diangkat dan diletakkan pada bicu untuk jangka masa yang lama.

Jangan hidupkan atau biarkan enjin berjalan semasa kenderaan berada di atas bicu. Kenderaan mungkin bergerak dan bicu boleh terkeluar dari kedudukan.

Jangan pusingkan roda yang diangkat. Tayar yang masih berada di atas tanah mungkin berpusing, menyebabkan badan kenderaan jatuh dari bicu.

Cara Menggunakan Bicu

Sebelum mengangkat kenderaan dengan bicu, hentikan kenderaan di lokasi yang selamat dan rata.

1. Letakkan kenderaan di permukaan yang rata dan kukuh, bebas daripada batu kerikil atau batu kecil.
2. Hidupkan lampu kecemasan.
3. Pasang segitiga amaran.
4. Hidupkan lampu isyarat pada jarak yang mencukupi dari kenderaan dan pastikan semua penumpang keluar dari kenderaan.
5. Letakkan kunci penghidup pada kedudukan “OFF” atau “LOCK”.
6. Aktifkan brek parkir dengan betul.
   A – Penghalang roda / penahan roda
   B – Tayar (untuk menukar atau memasang rantai tayar)
7. Letakkan penghalang roda atau penahan (A) di tayar yang bertentangan dengan tayar (B).
   A - Titik bicu

Apabila mengangkat kenderaan dengan bicu, pastikan penghalang roda atau penahan dipasang pada tayar yang betul. Jika kenderaan yang diangkat bergerak, bicu boleh tergelincir dari kedudukannya dan menyebabkan kemalangan.

- Penghalang roda yang ditunjukkan dalam ilustrasi tidak disertakan bersama kenderaan. Simpan penghalang roda di dalam kenderaan untuk digunakan apabila perlu.
- Jika tiada penghalang roda tersedia, gunakan batu atau objek lain dengan saiz yang sama untuk menahan tayar pada kedudukannya.

8. Pasang bicu pada titik bicu yang ditunjukkan dalam ilustrasi. Gunakan titik bicu yang berhampiran dengan tayar (B).
9. Putarkan bicu sehingga bahagian flange (B) terpasang di dalam alur di bahagian atas bicu.
10. Pasangkan batang (C) ke dalam kunci nat roda (D). Letakkan hujung batang pada hujung poros bicu, seperti yang ditunjukkan dalam ilustrasi. Putarkan kunci nat roda dengan perlahan sehingga tayar dinaikkan pada ketinggian yang mencukupi untuk memasang tayar ganti yang dipam.

Gunakan hanya bicu yang disertakan bersama kenderaan.

- Gunakan hanya bicu untuk menukar roda dan memasang rantai tayar.

Untuk mengangkat kenderaan, putarkan pemegang bicu ke arah kanan.

Untuk menurunkan kenderaan, putarkan pemegang bicu ke arah kiri.

Cara Menukar Tayar

Sebelum menukar tayar, hentikan kenderaan di lokasi yang selamat dan rata.

1. Letakkan kenderaan di permukaan yang rata dan kukuh, bebas daripada batu kerikil atau batu kecil.

2. Aktifkan brek parkir dengan betul.
3. Hidupkan lampu kecemasan dan pasang segitiga amaran yang disediakan.
4. Hidupkan lampu isyarat pada jarak yang mencukupi dari kenderaan dan pastikan semua penumpang keluar dari kenderaan.
5. Pasang penghalang roda atau penahan (A) pada tayar yang bertentangan dengan tayar (B) yang hendak ditukar. Jika penghalang roda tidak tersedia, gunakan batu atau objek lain dengan saiz yang sama.
6. Ambil bicu, batang dan kunci nat roda yang disediakan.

Apabila mengangkat kenderaan dengan bicu, pastikan penghalang roda atau penahan dipasang pada tayar yang betul. Bicu boleh tergelincir dari kedudukannya dan menyebabkan kemalangan.

Penghalang roda yang ditunjukkan dalam ilustrasi tidak disertakan bersama kenderaan. Simpan penghalang roda di dalam kenderaan untuk digunakan apabila perlu.

Jika tiada penghalang roda tersedia, gunakan objek lain dengan saiz yang sama untuk menahan tayar pada kedudukannya.

Maklumat Tayar Ganti

Periksa tekanan angin tayar ganti dengan kerap dan pastikan tayar sesuai untuk digunakan dalam kecemasan.

Simpan tayar ganti pada tekanan angin maksimum yang ditetapkan. Tayar ganti disimpan di bawah papan lantai ruang bagasi.

□□

a. Gunakan hanya satu tayar ganti sementara pada satu-satu masa.

b. Pastikan anda sentiasa memeriksa dan mengekalkan tekanan angin pada tekanan maksimum yang ditetapkan.

c. Memandu dengan tekanan angin tayar yang tidak mencukupi boleh menyebabkan kemalangan. Memandu perlahan-lahan apabila menggunakan tayar ganti dengan tekanan angin yang tidak mencukupi.

d. Tayar ganti hanya untuk kegunaan sementara sehingga tayar dibaiki atau diganti.

e. Jangan memandu kenderaan melebihi kelajuan 80 km/j (49.7 mph) semasa menggunakan tayar ganti.

Cara Mengeluarkan Tayar Ganti

1. Angkat papan lantai bonet belakang.
2. Putarkan pengapit ke kiri untuk membuka pengapit pemasangan (C). Keluarkan tayar ganti.
   - Jenis A
   - Jenis B

Cara Menukar Tayar

1. Sesetengah kenderaan mungkin dipasang dengan penutup roda manakala sesetengahnya mempunyai penutup nat roda (A).
2. Pada kenderaan yang mempunyai penutup roda, keluarkan penutup roda terlebih dahulu.
3. Pada kenderaan yang mempunyai penutup nat roda (A), keluarkan penutup tersebut menggunakan alat penanggal penutup nat roda (B). Simpan penutup nat roda di tempat yang selamat.

4. Longgarkan nat roda sebanyak suku putaran menggunakan kunci nat roda. Jangan tanggalkan nat roda.
5. Letakkan bicu di bahagian bawah salah satu titik bicu (A) yang ditunjukkan dalam ilustrasi.
6. Putarkan bicu ke kanan dengan tangan anda. Teruskan memutar sehingga bahagian flange (B) melekat di dalam alur (C) di bahagian atas bicu.
7. Pasangkan hujung batang (berbentuk cangkuk) ke poros hujung bicu. Pasangkan batang (D) ke dalam kunci nat roda (E).
   Putarkan kunci nat roda dengan perlahan sehingga tayar terangkat dari tanah.
8. Tanggalkan nat roda menggunakan kunci nat roda, kemudian keluarkan tayar.
9. Bersihkan sebarang lumpur pada permukaan hab (F), bolt hab (G) atau di lubang pemasangan (H) pada roda.
10. Pasangkan tayar ganti dan ketatkan nat roda menggunakan jari anda.
11. Ketatkan nat roda menggunakan kunci nat roda. Tolak hujung kunci nat roda dengan tangan sehingga nat terkunci sepenuhnya.

    Jangan pasang semula penutup nat roda pada nat roda jika menggunakan tayar ganti.
    Jangan lupa untuk memasang semula penutup nat roda (A) setelah tayar asal diperbaiki dan dipasang semula.
12. Pada kenderaan yang mempunyai penutup roda, pasangkan semula penutup roda.

Penggantian Tayar

Ketika kecemasan, pastikan kenderaan diletakkan di atas permukaan jalan yang rata, tidak menghalang aliran trafik dan memudahkan penggantian tayar dengan selamat. Sebelum memulakan penggantian tayar, hidupkan lampu amaran bahaya dan letakkan segitiga amaran pada jarak yang sesuai mengikut keadaan jalan bagi mengelakkan kemalangan lalu lintas.◄

Mengeluarkan Tayar Ganti dan Kit Alat Perkakas

Bicu dan Tayar Ganti

Bicu, tayar ganti dan kit alat perkakas diletakkan di dalam ruang bagasi.

Gunakan bicu khas yang dibekalkan bersama kenderaan. Jangan gunakan bicu lain yang tidak mematuhi spesifikasi. Jika tidak, kenderaan mungkin tergelincir akibat masalah kualiti bicu, yang boleh menyebabkan kecederaan atau kematian. ◄

Alat perkakas

Pastikan set peralatan tersedia semasa menerima kenderaan daripada pusat servis PROTON yang diluluskan.

1. Alat menanggalkan penutup nat roda*
2. Pemutar skru*
3. Sepana (8 x 10) *
4. Pemegang bicu tayar
5. Perengkuh tayar
6. Bicu
7. Beg peralatan

Peralatan sebenar yang disertakan bergantung pada konfigurasi kenderaan anda. Untuk maklumat lanjut, sila rujuk kepada wakil jualan anda.

Pastikan set peralatan disimpan di tempat yang selamat.

Angkat kenderaan menggunakan bicu

Sebelum menggunakan bicu untuk mengangkat kenderaan, sila baca dan fahami langkah-langkah berjaga-jaga berikut dengan teliti.

- Pasangkan bicu hanya pada bahagian yang ditetapkan di bawah kenderaan. Jika bicu dipasang pada bahagian yang tidak betul, badan kenderaan mungkin rosak dan bicu boleh terkeluar daripada posisinya. Ini boleh menyebabkan kenderaan jatuh dan mengakibatkan kecederaan.
- Sentiasa gunakan bicu di atas permukaan yang rata dan keras. Jika bicu diletakkan pada permukaan yang bercerun atau lembut, bicu boleh terkeluar daripada posisinya; kenderaan boleh jatuh dan menyebabkan kemalangan. Sebelum meletakkan bicu, pastikan permukaan tersebut bebas daripada batu kelikir atau batu-batu kecil.
- Pastikan bicu diletakkan di atas permukaan tanah yang rata dan keras.
- Pastikan roda kenderaan yang berada di atas tanah dipasang dengan penghalang; tiada orang dibenarkan berada di dalam kenderaan semasa kenderaan diangkat menggunakan bicu.
- Apabila kenderaan diangkat menggunakan bicu, tiada orang atau mana-mana anggota badan dibenarkan berada di bawah kenderaan.

Angkat kenderaan sehingga kedudukan tayar cukup tinggi untuk memasang atau menanggalkan tayar atau rantai tayar.

- Jangan berada di bawah kenderaan semasa kenderaan diangkat menggunakan bicu.
- Jangan gerakkan atau biarkan kenderaan yang sedang diangkat dengan bicu berada dalam keadaan tersebut untuk tempoh yang lama.
- Jangan hidupkan atau biarkan enjin hidup semasa kenderaan berada di atas bicu. Kenderaan mungkin bergerak dan bicu boleh terkeluar daripada posisinya.
- Jangan putarkan tayar yang sedang diangkat. Tayar yang masih berada di atas tanah mungkin akan berpusing, menyebabkan badan kenderaan terjatuh daripada bicu.

Cara menggunakan bicu

Sebelum mengangkat kenderaan menggunakan bicu, hentikan kenderaan di permukaan yang rata dan di lokasi yang selamat.

1. Parkirkan kenderaan di atas permukaan yang rata dan kukuh tanpa sebarang batu kecil atau kerikil yang longgar.
2. Hidupkan lampu isyarat kecemasan.
3. Pasang segitiga amaran.
4. Pasang lampu isyarat berkelip pada jarak yang mencukupi dari kenderaan dan minta semua penumpang keluar dari kenderaan.
5. Putar suis pencucuh ke kedudukan “OFF” atau “LOCK”.
6. Tarik brek tangan dengan betul. Alihkan tuil gear ke kedudukan “P” (Park).

A – Penyekat tayar / pengadang tayar
B – Tayar (untuk menukar atau memasang rantai tayar)

7. Letakkan penyekat atau pengadang tayar (A) pada tayar yang bertentangan dengan tayar (B).
A - Titik angkat (bicu)

Apabila anda mengangkat kenderaan menggunakan bicu, pastikan penyekat atau pengadang tayar dipasang pada tayar yang betul. Jika kenderaan yang diangkat bergerak, bicu boleh berganjak daripada posisinya dan menyebabkan kemalangan.

Penyekat tayar yang ditunjukkan dalam ilustrasi tidak disertakan bersama kenderaan. Simpan penyekat tayar di dalam kenderaan untuk digunakan apabila perlu.
Jika tiada penyekat tayar disediakan, gunakan batu atau objek lain yang bersaiz sama untuk menahan tayar pada kedudukannya.

8. Pasang bicu pada titik angkat yang ditunjukkan dalam ilustrasi. Gunakan titik angkat yang berhampiran dengan tayar (B).
9. Putar bicu sehingga bahagian bebibir (B) terpasang pada alur di bahagian atas bicu.
10. Pasangkan batang (C) pada kunci nat tayar (D). Letakkan hujung batang tersebut pada hujung aci bicu seperti yang ditunjukkan dalam ilustrasi. Putar kunci nat tayar dengan perlahan sehingga tayar terangkat cukup tinggi untuk memasang tayar ganti yang berisi angin.

□□

- **Gunakan hanya bicu yang disertakan bersama kenderaan.**
- **Gunakan hanya bicu untuk menukar tayar dan memasang rantai tayar.**

NOTE
(1) Untuk mengangkat kenderaan, putar pemegang bicu ke arah kanan.
(2) Untuk menurunkan kenderaan, putar pemegang bicu ke arah kiri.

Cara Menukar Tayar

Sebelum menukar tayar, hentikan kenderaan di lokasi yang selamat dan rata.

1. Parkirkan kenderaan di atas permukaan tanah yang rata dan kukuh, tanpa batu kecil yang longgar.
2. Pastikan brek tangan ditarik dengan betul.
3. Hidupkan lampu isyarat kecemasan dan pasang segitiga amaran yang disediakan.
4. Nyalakan lampu isyarat pada jarak yang mencukupi dari kenderaan dan minta semua penumpang keluar dari kenderaan.
5. Letakkan pengadang tayar atau blok (A) pada tayar yang bertentangan dengan tayar (B) yang ingin ditukar. Jika tiada pengadang tayar, gunakan batu atau objek lain yang bersaiz sama sebagai gantian.
6. Ambil bicu, batang pemutar dan sepana nat tayar yang disediakan.

Apabila mengangkat kenderaan menggunakan bicu, pastikan pengadang tayar atau blok dipasang pada tayar yang betul. Bicu boleh berganjak dari kedudukannya dan menyebabkan kemalangan.

(1) Pengadang tayar yang ditunjukkan dalam ilustrasi tidak disertakan bersama kenderaan. Simpan pengadang tayar di dalam kenderaan untuk digunakan apabila diperlukan.
(2) Jika tiada pengadang tayar, gunakan objek lain yang bersaiz sama untuk menahan tayar pada kedudukannya.

Maklumat tayar simpanan

Periksa tekanan angin tayar simpanan dengan kerap dan pastikan tayar tersebut sesuai untuk digunakan dalam keadaan kecemasan.
Pastikan tayar simpanan disimpan pada tekanan udara maksimum yang ditetapkan. Tayar simpanan terletak di bawah papan lantai ruang bagasi.

□□

a. Gunakan hanya satu tayar simpanan sementara pada satu-satu masa.
b. Pastikan anda sentiasa memeriksa dan mengekalkan tekanan udara pada paras maksimum yang ditetapkan.
c. Memandu dengan tekanan tayar yang tidak mencukupi boleh menyebabkan kemalangan. Pandu perlahan apabila menggunakan tayar simpanan yang mempunyai tekanan udara tidak mencukupi.
d. Tayar simpanan hanya untuk kegunaan sementara sehingga tayar asal dibaiki atau digantikan.
e. Jangan pandu kenderaan melebihi kelajuan 80 km/j (49.7 mph) semasa menggunakan tayar simpanan.

Cara Menanggalkan Tayar Simpanan

1. Angkat papan lantai di ruang bagasi.
2. Pusing pengapit ke arah kiri untuk menanggalkan pengapit pemasangan (C). Keluarkan tayar simpanan.
   Jenis 1
   Jenis 2

Cara Menukar Tayar

1. Sesetengah kenderaan mungkin dilengkapi dengan penutup roda, manakala ada pula yang mempunyai penutup nat tayar (A).
2. Pada kenderaan yang mempunyai penutup roda, keluarkan dahulu penutup tersebut.
3. Pada kenderaan yang mempunyai penutup nat tayar (A), tanggalkan menggunakan alat penanggal penutup nat tayar (B). Simpan penutup nat tayar di tempat yang selamat.
4. Longgarkan nat tayar sebanyak suku pusingan menggunakan sepana nat tayar. Jangan tanggalkan nat tayar sepenuhnya.
5. Letakkan bicu di bahagian bawah salah satu titik bicu (A) seperti yang ditunjukkan dalam ilustrasi.
6. Pusingkan bicu ke kanan menggunakan tangan anda. Teruskan memutar sehingga bahagian flange (B) melekat pada alur (C) di bahagian atas bicu.
7. Pasangkan hujung batang (berbentuk pengait) ke dalam aci hujung bicu. Masukkan batang (D) ke dalam sepana nat tayar (E). Pusingkan sepana nat tayar perlahan-lahan sehingga tayar terangkat dari tanah.
8. Tanggalkan nat tayar menggunakan sepana nat tayar, kemudian keluarkan tayar.

9. Bersihkan sebarang lumpur pada permukaan hub (F), bolt hub (G) atau di dalam lubang pemasangan (H) pada tayar.
10. Pasang tayar simpanan dan ketatkan nat tayar menggunakan jari anda.
11. Ketatkan nat tayar menggunakan sepana nat tayar. Tolakkan hujung sepana dengan tangan anda sehingga nat terkunci sepenuhnya.

    Jangan pasang semula penutup nat tayar pada nat tayar jika menggunakan tayar simpanan. Jangan lupa untuk memasang semula penutup nat tayar (A) setelah tayar asal dibaiki dan dipasang semula.

    Pada kenderaan yang mempunyai penutup roda, pasang semula penutup tersebut.

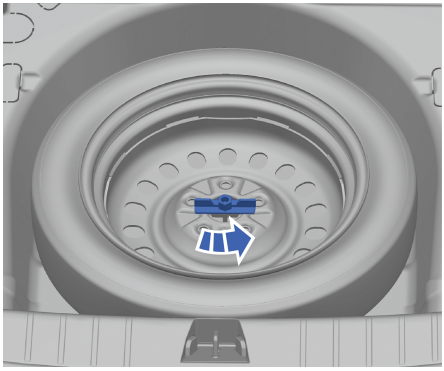

Penggantian Fius

Penggantian Fius

Sekiranya terdapat komponen elektrik yang tidak berfungsi, kemungkinan fius telah terbakar. Jika keadaan ini berlaku, disarankan supaya pemeriksaan dilakukan seperti berikut dan gantikan fius jika perlu.

1. Matikan enjin dan semua peralatan elektrik, kemudian cabut kabel pada terminal negatif bateri.

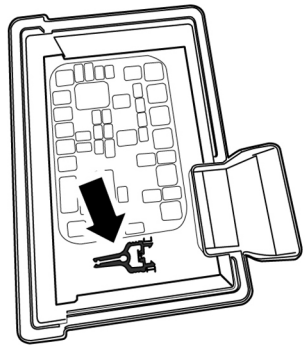

2. Gunakan penyepit fius untuk mencubit kepala fius dan keluarkan fius tersebut. Periksa sama ada dawai logam di dalamnya telah putus.

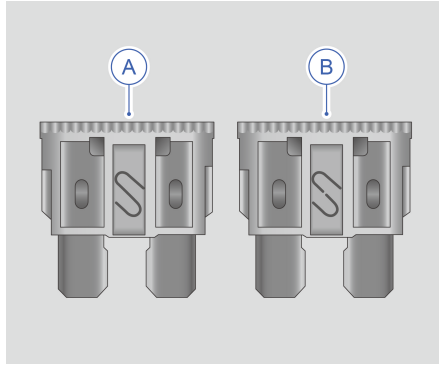

A- Fius dalam keadaan baik
B- Fius terbakar (putus)

Jangan cuba membaiki fius yang terbakar (putus). Jangan gantikan fius yang terbakar (putus) dengan fius yang mempunyai warna atau nilai arus (Ampere) yang berbeza. Jika tidak, sistem elektrik mungkin rosak atau menyebabkan kebakaran akibat beban berlebihan pada pendawaian.◀

3. Gantikan dengan fius baharu yang mempunyai model dan spesifikasi yang sama. Jika fius terbakar semula sebaik sahaja digantikan, segera hubungi pusat servis PROTON yang sah.

Warna mewakili nilai arus Ampere fius. Nilai arus Ampere fius juga ditandakan pada fius tersebut.◀

Jika sebarang cecair atau air tersimbah atau terpercik pada komponen elektrik dalam kenderaan, komponen tersebut boleh rosak. Pastikan penutup kotak fius dan semua komponen elektrik dipasang semula dengan betul.◀

Kotak Fius Dalam Ruang Enjin

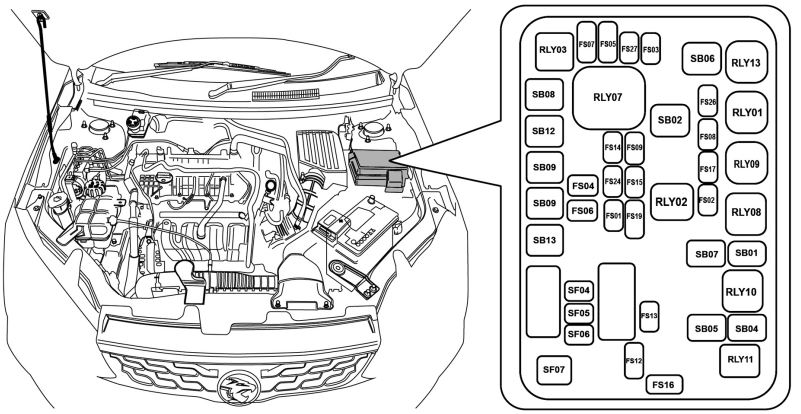

Nombor Fius	Nama Fius	Nilai Ampere	Penerangan
SB01	ESC2	40A	-
SB02	IGN SW1	40A	-
SB04	Cooling Fan HI	40A	-
SB05	Cooling Fan LO	40A	-
SB06	Blower	30A	-
SB07	Starter HI/LOW	30A	-
SB08	BTN2	40A	-
SB09	BTN1	60A	-
SB10	BTN3	40A	-
SB12	Power Window LH	30A	-
SB13	ESC1	60A	-
SF04	Spare	15A	-
SF05	Spare	20A	-
SF06	Spare	30A	-
SF07	Spare	30A	-

Nombor Fius	Name	Amperage	Note
FS01	DRL	5A	-
FS02	ECU1	5A	-
FS03	INJ	10A	-
FS04	H/LP HI RH	5A	-
FS05	H/LP LO LH	5A	-
FS06	H/LP HI RH	5A	-
FS07	H/LP LO LH	5A	-
FS08	STOP	5A	-
FS09	IGN	15A	-
FS12	FOG LAMP RH*	5A	-
FS13	TCU	15A	-
FS14	ENG1	25A	-
FS15	ECU2	15A	-
FS17	AC COMP	15A	-
FS19	FOG LAMP LH*	5A	-
FS24	STOP 2	5A	-
FS26	FUEL	15A	-
FS27	GSL	20A	-

Kotak Fius Dalaman

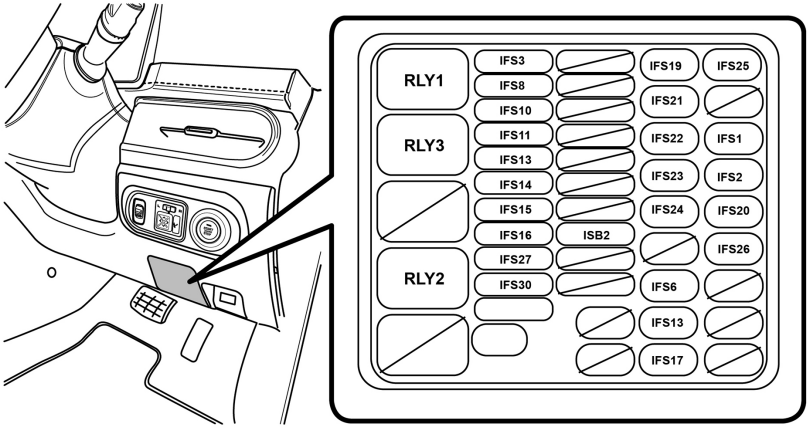

Nombor Fius	Nama Fius	Nilai Arus (Ampere)
IFS1	USB	10A
IFS2	Soket Kuasa	15A
IFS3	Diagnostic	10A
IFS6	Body Control Module 3 (BCM3)	20A
IFS8	Body Control Module 1 (BCM1)	30A
IFS10	MDU	15A
IFS11	Body Control Module 5 (BCM5)	10A
IFS12	Body Control Module 2 (BCM2)	30A
IFS13	Body Control Module 6 (BCM6)	10A
IFS14	Body Control Module 11 (BCM11)	15A
IFS15	Body control module 9 (BCM9)	10A
IFS16	Body control module 14 (BCM14)	15A
IFS17	Module 3	5A
IFS19	Parking Sensor	5A
IFS20	Mirror Control	10A
IFS21	Module 1	5A

Nombor Fius	Nama Fius	Nilai Arus (Ampere)
IFS22	AC Switch	10A
IFS23	ACU	10A
IFS24	ESC, EPS	5A
IFS25	Body Control Module 7 (BCM7)	20A
IFS26	Module 4	5A
IFS27	Body Control Module 15 (BCM15)	10A
IFS30	RFR/TBOX	5A
IFS33	P SW/RSRS/AC/FCS	5A
ISB2	Body Control Module 4 (BCM4)	30A
RLY1	IGN1	-
RLY2	ACC	-
RLY3	IGN2	-

Penggantian Mentol

Penggantian Mentol Lampu

Spesifikasi Mentol Lampu

Nama Komponen	Kapasiti Mentol Lampu
Lampu brek Ketiga (CHMSL)	P21W
Lampu Ruang Bagasi*	3.4W
Lampu Plat Nombor	W5W

Jenis mentol untuk komponen lain ialah LED.◄

Apabila terdapat perbezaan suhu antara bahagian dalam dan luar penutup lampu kombinasi hadapan/belakang, seperti pada hari hujan atau ketika mencuci kenderaan, mungkin terdapat pemeluwapan sementara di dalam penutup lampu tersebut. Ini adalah keadaan semula jadi. Wap tersebut akan hilang selepas lampu dihidupkan untuk seketika. Jika wap tidak hilang, sila hubungi pusat servis PROTON yang sah.◄

Saranan Ketika Kecemasan

Enjin Menjadi Terlampau Panas



- Jangan terus memandu apabila enjin menjadi terlampau panas kerana ia boleh menyebabkan kerosakan pada enjin atau kebakaran kenderaan.
- Buka hud hanya apabila tiada wap atau bendalir penyejuk yang melimpah keluar.
- Apabila enjin dan radiator berada pada suhu tinggi, jangan cuba buka penutup tangki bahan penyejuk.
- Apabila enjin sedang hidup, jauhkan tangan dan pakaian daripada kipas penyejuk serta tali sawat pemacu enjin.◀

Jika enjin menjadi terlalu panas, ikut langkah-langkah berikut:

1. Pandu kenderaan dengan berhati-hati ke kawasan yang selamat, hentikan kenderaan dan matikan penyaman udara. Hidupkan lampu amaran bahaya, tukar tuil gear ke posisi Park (P), dan aktifkan brek parkir elektronik (EPB).
2. Jika enjin menjadi terlalu panas akibat mendaki cerun yang panjang dalam cuaca panas, biarkan enjin berjalan pada posisi enjin lengang (idle) sehingga penunjuk suhu bendalir penyejuk padam.
3. Periksa ruang enjin hadapan untuk sebarang tanda wap atau kebocoran bendalir penyejuk;
4. Jika tiada tanda bendalir penyejuk melimpah dengan jelas, kepanasan enjin mungkin disebabkan oleh kegagalan kipas radiator atau paras bendalir penyejuk yang rendah. Sila hubungi pusat servis PROTON yang sah secepat mungkin.

Mengeluarkan Kenderaan Daripada Keadaan Terperangkap

Apabila kenderaan terperangkap di dalam salji, lumpur, pasir atau permukaan jalan lembut yang lain, sila keluarkan kenderaan mengikut langkah-langkah berikut:

1. Perhatikan kawasan sekeliling kenderaan untuk memastikan tiada orang atau halangan berhampiran;
2. Pusingkan stereng ke kiri atau ke kanan untuk melonggarkan kawasan di sekeliling tayar hadapan;
3. Masukkan gear hadapan atau gear undur untuk menggerakkan kenderaan ke depan dan ke belakang secara perlahan;
4. Jika kenderaan masih terperangkap selepas beberapa cubaan, dapatkan bantuan daripada perkhidmatan penundaan profesional.



Apabila menggunakan pergerakan ke hadapan dan ke belakang untuk mengeluarkan kenderaan dari lopak, kenderaan mungkin akan meluru ke hadapan atau ke belakang secara tiba-tiba. Pemandu mesti sentiasa berwaspada bagi mengelakkan sebarang kecederaan atau kemalangan.◀

Arahan Penyelenggaraan

Penyelenggaraan Berkala

Garis Panduan dan Langkah Berjaga-jaga Penyelenggaraan

Adalah disyorkan supaya anda sentiasa memberi perhatian terhadap keadaan kenderaan secara berkala bagi memastikan kenderaan anda sentiasa berada dalam keadaan terbaik.

Untuk memastikan kenderaan anda sentiasa berada dalam keadaan baik, sila ikut jadual dan saranan penyelenggaraan yang ditetapkan oleh PROTON.

Bahagian pembaikan dan penyelenggaraan ini mengandungi prosedur penyelenggaraan yang boleh dilakukan oleh pemilik kenderaan. Jika anda mengesan sebarang kerosakan atau masalah lain, sila bawa kenderaan ke pusat servis PROTON yang sah untuk pemeriksaan.

Bahan Bendalir

Membuka dan Menutup Bonet Hadapan

Membuka Bonet Hadapan

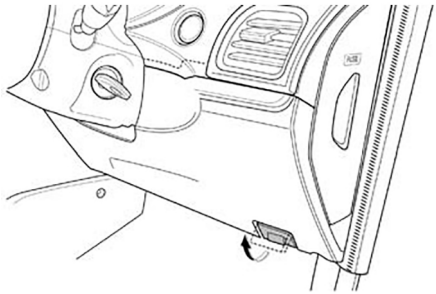

1. Tarik pemegang pembuka bonet yang terletak di bahagian bawah kanan papan instrumen pemandu.

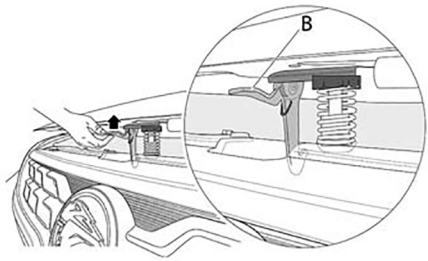

2. Tolak pemegang cangkuk keselamatan kunci bonet yang terletak di tengah jeriji radiator ke arah anak panah yang ditunjukkan dalam gambar rajah untuk melepaskannya.

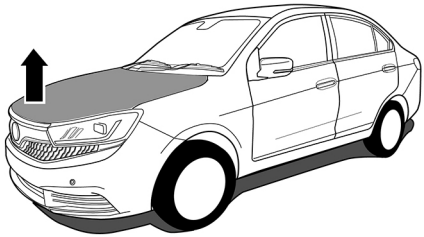

3. Angkat bonet.

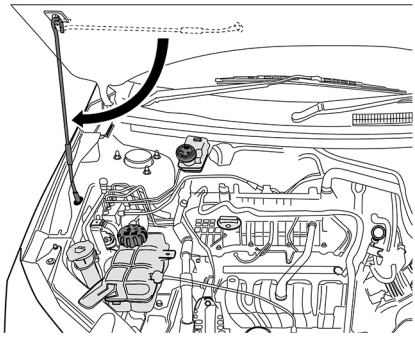

4. Keluarkan palang penyokong untuk menyokong bonet.

Menutup Bonet

Sebelum menutup bonet, pastikan tiada sebarang alat, kain buruk dan lain-lain tertinggal di dalam ruang enjin hadapan, serta pastikan semua penutup takungan bendalir telah ditutup dengan betul.◄

1. Tutup bonet dengan menolaknya ke bawah dan bonet akan terkunci apabila bunyi “klik” kedengaran.
2. Selepas bonet ditutup, pastikan ia terkunci sepenuhnya dengan cuba mengangkat bahagian hadapan bonet tersebut.

Jika bonet tidak terkunci sepenuhnya, buka semula bonet dan tutup kembali. Jangan tekan bonet dengan kuat secara terus.

Jangan pandu kenderaan jika bonet tidak ditutup dengan sempurna.◄

Minyak Enjin

Pemeriksaan dan Pengisian Minyak Enjin

1. Parkirkan kenderaan di permukaan yang rata, matikan enjin, dan tunggu selama beberapa minit (biarkan enjin sejuk selama 10 minit selepas suhu air enjin mencapai 90 darjah Celsius).
2. Tarik keluar dipstick, lapkannya dengan tisu atau kain sehingga bersih, kemudian masukkan semula sepenuhnya.
3. Tarik keluar dipstick sekali lagi untuk memeriksa paras minyak enjin.
4. Jika paras minyak enjin didapati berada di bawah tanda MIN, buka penutup pengisi minyak enjin dan tambah minyak enjin sehingga parasnya berada di antara tanda MAX dan MIN pada dipstick, sebaik-baiknya pada paras 3/4 daripada julat tersebut.
5. Tunggu selama beberapa minit dan kemudian periksa semula paras minyak enjin. Jika paras minyak enjin masih berada di bawah tanda MIN, tambahkan sejumlah minyak enjin yang sesuai.
6. Masukkan batang celup minyak (dipstick) dengan betul dan pastikan penutup pengisi minyak enjin diketatkan dengan sempurna.

Enjin baharu mungkin menggunakan lebih banyak minyak enjin semasa tempoh “running-in”. Ini adalah fenomena yang normal. Sila selenggara enjin mengikut buku jaminan dan penyelenggaraan (“Warranty & Service Booklet”).

◄

Sila gunakan minyak enjin yang disyorkan dan diluluskan oleh PROTON sahaja.

◄

Sila lupuskan minyak enjin terpakai mengikut peraturan dan undang-undang perlindungan alam sekitar yang berkaitan.

◄

Bendalir Penyejuk

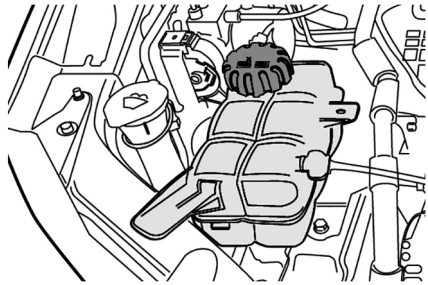

Pastikan kenderaan diparkir di permukaan yang rata semasa memeriksa paras bendalir penyejuk. Periksa bahawa paras bendalir penyejuk dalam takungan pengembangan berada di antara tanda MAX dan MIN. Jika paras bendalir penyejuk berada di bawah tanda MIN, isi semula bendalir penyejuk ke dalam takungan pengembangan mengikut proses yang diterangkan di bawah.

Sebelum membuka penutup tekanan takungan pengembangan bendalir penyejuk, pastikan sistem penyejukan (termasuk penutup tekanan takungan pengembangan dan hos atas radiator) telah sepenuhnya sejuk.

1. Putarkan penutup tekanan berlawanan arah jam dengan perlahan. Jika terdengar bunyi desisan, buka sedikit

sehingga bunyi tersebut berhenti. Bunyi desisan menandakan masih terdapat tekanan dalam sistem.

2. Teruskan memutar penutup tekanan dan tanggalkan sepenuhnya.
3. Isi bendalir penyejuk dengan perlahan sehingga paras bendalir dalam takungan pengembangan berada di antara tanda MAX dan MIN serta paras bendalir tidak lagi menurun.
4. Dengan penutup tekanan takungan pengembangan bendalir penyejuk dibuka, hidupkan enjin dan biarkan ia berjalan sehingga hos atas radiator mula menjadi panas. Pada masa ini, paras bendalir penyejuk dalam takungan pengembangan mungkin akan menurun. Jika paras bendalir penyejuk berada di bawah tanda MIN, tambahkan sejumlah bendalir penyejuk yang sesuai ke dalam takungan pengembangan sehingga paras bendalir stabil di antara tanda MAX dan MIN .
5. Perhatikan penurunan paras bendalir penyejuk dalam takungan pengembangan dan tambah semula apabila perlu. Paras bendalir penyejuk dalam takungan pengembangan hendaklah sentiasa dikekalkan di antara tanda MAX dan MIN.
6. Perhatikan saluran pengudaraan pada takungan pengembangan bendalir penyejuk. Apabila bendalir penyejuk mengalir keluar secara berterusan dari saluran pengudaraan dan paras bendalir dalam takungan pengembangan tidak lagi menurun, ketatkan penutup tekanan. Proses pengisian semula bendalir penyejuk kini telah selesai.

Sila isi semula bendalir penyejuk jenis etilena glikol yang diperakui. Pencampuran bendalir penyejuk daripada pembekal yang berbeza adalah tidak dibenarkan. Kerosakan atau kegagalan yang disebabkan oleh campuran sedemikian tidak akan dilindungi di bawah jaminan.◀

Anti-corrosion

Agen anti karat bagi bendalir penyejuk enjin adalah daripada jenis etilena glikol. Kepala silinder dan perumah pam air diperbuat daripada aloi aluminium. Tukar bendalir penyejuk enjin secara berkala untuk mengelakkan kakisan pada komponen tersebut. Jangan gantikan bendalir penyejuk dengan air biasa.

Bendalir Brek

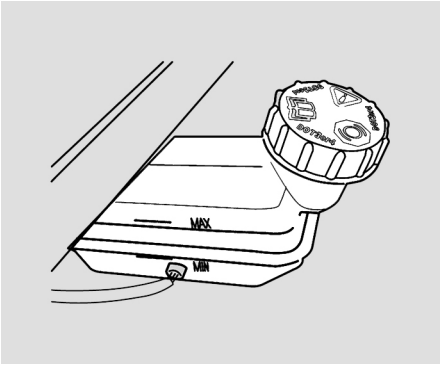

Periksa paras bendalir brek dari semasa ke semasa. Pastikan paras bendalir brek berada di antara tanda **MAX** dan **MIN**.

Jika paras bendalir brek berada di bawah tanda MIN, buka penutup takungan dan tuangkan bendalir brek dengan perlahan untuk mengelakkan bendalir melimpah. Sekiranya berlaku limpahan secara tidak sengaja, segera bersihkan, kerana jika dibiarkan, ia boleh merosakkan komponen dalam ruang enjin.

Gunakan bendalir brek DOT3 atau DOT4 sahaja .

- Bendalir brek boleh membahayakan tubuh manusia. Sekiranya berlaku sentuhan secara tidak sengaja, bilas dengan banyak air serta-merta. Jika bendalir brek tertelan, dapatkan nasihat doktor segera.
- Kebocoran bendalir brek akan menyebabkan paras bendalir brek menurun. Lawati pusat servis PROTON yang sah untuk penyelenggaraan secepat mungkin.
- Gunakan bendalir brek daripada pengilang dan jenama yang ditetapkan oleh PROTON; jika tidak, ia boleh merosakkan komponen sistem hidraulik brek dengan serius serta menjejaskan prestasi dan jarak brek.
- Bendalir brek adalah higroskopik, iaitu mudah menyerap kelembapan dari udara. Sebarang kelembapan dalam bendalir boleh menjejaskan sistem brek dan mengurangkan prestasi brek. Takungan bendalir dilengkapi dengan penutup khas untuk menghalang kemasukan udara. Jangan tanggalkan penutup ini. Pastikan penutup diketatkan sepenuhnya untuk mengelakkan pencemaran daripada zarah atau kelembapan.
- Apabila paras bendalir brek berada di bawah tanda "MIN", lampu amaran brek pada paparan meter akan menyala.◀

Bendalir Pencuci Cermin

Menambah Bendalir Pencuci Cermin

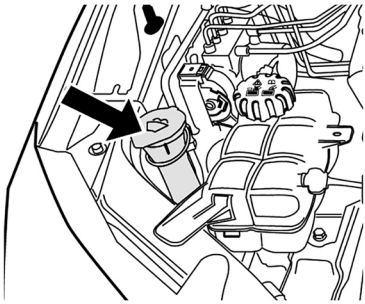

Buka penutup pengisi yang mempunyai simbol pengelap dicetak padanya, dan tambah jumlah bendalir pencuci cermin yang sesuai.

Suhu titik beku bendalir pencuci cermin hendaklah 10°C lebih rendah daripada suhu minimum tempatan.◀

Adalah dilarang sama sekali menambah cecair seperti air sabun menggantikan bendalir pencuci cermin, kerana ia boleh merosakkan cat badan kenderaan. Disarankan untuk menggunakan bendalir pencuci cermin yang berkualiti dan diluluskan.◀

Sentiasa gunakan air bersih untuk mengelakkan muncung tersumbat. Air kotor boleh menyebabkan saluran dalam sistem pencuci tersumbat.◀

Bilah Pengelap Cermin

Penggantian Bilah Pengelap Cermin (Wiper)

- Gris, silikon dan produk berasaskan petroleum boleh melemahkan keberkesanan pengelap cermin. Basuh bilah pengelap dengan air sabun suam dan periksa keadaannya secara berkala.
- Cuci dan bersihkan cermin hadapan dengan kerap, dan elakkan daripada menggunakan bilah pengelap untuk mengelap pasir, kerana ia boleh menjejaskan keberkesanan pengelapan serta memendekkan jangka hayat bilah pengelap.
- Gantikan bilah pengelap jika getahnya menjadi keras atau retak, atau jika pengelap meninggalkan kesan calar pada cermin hadapan ataupun gagal mengelap kawasan tertentu.
- Bersihkan cermin hadapan secara berkala menggunakan cecair pencuci cermin hadapan yang diluluskan, dan pastikan cermin hadapan dibersihkan sepenuhnya sebelum menggantikan bilah pengelap.
- Gunakan bilah pengelap dengan spesifikasi yang sama seperti bilah pengelap asal.
- Jika pengelap atau cermin hadapan dilitupi ais atau salji, atau membeku, bersihkan ais dan salji pada pengelap serta cermin hadapan terlebih dahulu sebelum menggunakan pengelap bagi mengelakkan kerosakan.
- Jangan gunakan pengelap apabila cermin hadapan kering atau terdapat objek keras pada permukaannya. Tindakan ini

boleh merosakkan bilah pengelap dan cermin hadapan.◀

Penggantian Bilah Pengelap Cermin Hadapan

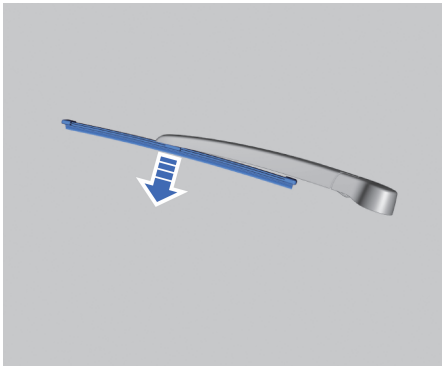

1. Tarik keseluruhan bilah pengelap cermin hadapan menjauhi permukaan cermin hadapan.
2. Tarik bilah pengelap cermin hadapan mengikut arah yang ditunjukkan oleh anak panah dan tanggalkannya terus.
3. Pasang bilah pengelap cermin hadapan dengan urutan terbalik daripada langkah 1 hingga 2.

Bateri

Penyelenggaraan Bateri

Kenderaan ini dilengkapi dengan bateri bebas penyelenggaraan.

Kutub bateri, terminal, dan aksesori berkaitan mengandungi plumbum dan sebatian plumbum, yang boleh membahayakan kesihatan. Sekiranya terkena, neutralkan dengan sabun dan bilas dengan air bersih.◀

Untuk memanjangkan jangka hayat bateri kenderaan dan memastikan sistem elektrik berfungsi dengan normal, sila ikuti cadangan berikut:

- Apabila memandu di kawasan sejuk, elakkan bateri daripada kehabisan sepenuhnya bagi mengelakkan elektrolit beku .
- Elakkan pengecasan bateri secara berlebihan atau keadaan kehilangan cas elektrik dalam tempoh yang lama.
- Sekiranya voltan bateri rendah, cas semula bateri dengan segera menggunakan bekalan kuasa luaran.
- Jauhkan bateri daripada sumber haba dan api terbuka. Semasa dicas atau digunakan, pastikan pengudaraan yang baik untuk mengelakkan kebakaran dan kecederaan.
- Untuk mengelakkan nyahcas arus tinggi dalam jangka masa panjang, masa menghidupkan enjin setiap kali tidak boleh melebihi 5 saat. Jarak masa antara dua cubaan menghidupkan enjin berturut-turut hendaklah antara 10 hingga 15 saat.
- Bateri hendaklah dipasang dengan kukuh pada kenderaan bagi mengurangkan getaran.

- Periksa secara berkala sama ada pengapit terminal bateri dipasang dengan kukuh dan mempunyai sentuhan yang baik untuk mengelakkan percikan api yang boleh menyebabkan letupan. Oksida dan sulfat yang terhasil pada terminal bateri perlu dibersihkan dan disapu dengan jeli petroleum (vaseline).
- Oleh kerana terdapat sedikit penggunaan arus dalam sistem litar kenderaan semasa ia diletakkan, meninggalkan kenderaan tidak digunakan untuk tempoh yang lama akan menyebabkan bateri kehilangan kuasa. Oleh itu, jika kenderaan akan disimpan untuk jangka masa panjang, kabel hitam negatif (-) hendaklah ditanggalkan daripada bateri bagi mengelakkan nyahcas bateri.
- Kenderaan hendaklah disimpan di tempat yang sejuk, mempunyai pengudaraan yang baik, bersih dan kering. Jika kenderaan diletakkan di persekitaran tertutup dan lembap untuk tempoh yang lama, karat serta penuaan pada komponen kenderaan akan berlaku dengan lebih cepat. Sila ikuti saranan dan keperluan dalam Manual Jaminan dan Penyelenggaraan untuk melaksanakan penyelenggaraan berkala kenderaan tepat pada masanya.

Penggantian Bateri Kenderaan

Apabila menggantikan bateri, pastikan bateri yang digunakan adalah daripada model dan spesifikasi yang sama. Hubungi pusat servis PROTON untuk kerja-kerja menanggalkan, menggantikan dan memasang bateri.

Model bateri yang berbeza mempunyai terminal yang berbeza. Ketidakpadanan antara terminal bateri dan terminal abah-abah pendawaian boleh menyebabkan sambungan tidak dapat diketatkan serta berisiko untuk rosak.◀

Selepas bateri diganti, serahkan bateri terpakai kepada pusat servis PROTON untuk dilupuskan, atau hantar ke pusat pengumpulan yang mematuhi undang-undang perlindungan alam sekitar yang berkaitan. Bateri mengandungi bahan toksik yang sangat menghakis. Sila pastikan bateri diletakkan dalam keadaan tegak semasa pengangkutan dan penyimpanan.◀

Kegagalan bateri voltan rendah akibat terlalu panas boleh menghasilkan gas berbahaya. Sila segera tinggalkan kenderaan.◀

Tayar

Penyelenggaraan Tayar

Pemeriksaan Tayar

Bila Perlu Memeriksa Tayar

Periksa tayar sekurang-kurangnya sekali setiap bulan, termasuk tayar simpanan.

Cara memeriksa tayar

Gunakan pengukur tekanan tayar poket yang berkualiti tinggi untuk memeriksa tekanan tayar. Periksa tekanan hanya apabila tayar dalam keadaan sejuk.

Tanggalkan penutup injap dari injap tayar. Tekan pengukur tekanan tayar dengan kuat ke atas injap dan baca tekanan tayar.

Jika tekanan tayar sejuk memenuhi nilai tekanan yang disyorkan pada label tekanan tayar, tiada pelarasan diperlukan. Jika tekanan tayar terlalu rendah, pam sehingga mencapai nilai tekanan yang disyorkan. Jika tayar terlebih pam, tekan teras injap logam pada injap tayar untuk mengurangkan tekanan.

Periksa semula tekanan tayar menggunakan pengukur tekanan tayar. Sentiasa pasang semula penutup injap pada teras injap. Penutup injap membantu menghalang kotoran dan kelembapan daripada masuk.

Kehausan Bunga tayar

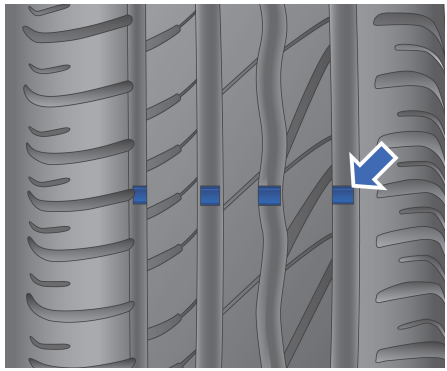

Tayar perlu diganti sebaik sahaja tahap kehausan bunga tayar mencapai had maksimum.

Jika terdapat kehausan bunga tayar yang tidak sekata, atau terasa getaran berterusan semasa memandu, hubungi pusat servis PROTON. Apabila memasang tayar baru atau membaiki tayar, penting untuk melakukan ujian imbang tayar (tyre balancing test).

Jika tayar dengan tanda haus yang terdedah atau corak bunga yang cetek digunakan secara berterusan, ia akan menyebabkan jarak brek bertambah jauh, kegagalan kawalan stereng, tayar pecah dan lain-lain, yang mudah menyebabkan kemalangan.

◄

Sila buang tayar terpakai mengikut peraturan dan undang-undang yang berkaitan dengan perlindungan alam sekitar.

◄

Jangan ganti tayar hadapan dengan tayar simpanan. Untuk keselamatan pemanduan, gantikan tayar hadapan yang rosak dengan tayar belakang biasa, dan

pasang tayar simpanan pada posisi tayar belakang yang ditanggalkan. Selepas menukar tayar belakang biasa ke roda hadapan atau memasang tayar simpanan, nilai paparan tekanan tayar pada kluster instrumen mungkin tidak tepat kerana sistem pemantauan tekanan tayar belum melakukan pembelajaran sendiri. Untuk mendapatkan nilai tekanan tayar sebenar bagi tayar semasa, sila hubungi pusat servis PROTON untuk melakukan pembelajaran sendiri sistem pemantauan tekanan tayar bagi memastikan keselamatan pemanduan.◀

Tekanan Angin Tayar

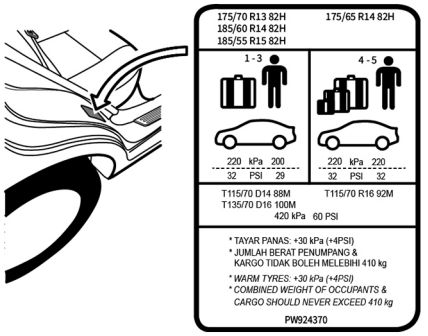

Kenderaan ini dilengkapi dengan label tekanan tayar. Label tekanan tayar terletak pada lengkungan pintu belakang kanan dan menunjukkan tekanan tayar hadapan, tayar belakang, serta tayar simpanan.

Tayar hanya berfungsi dengan berkesan apabila mempunyai tekanan angin yang betul. Tayar yang kurang atau terlebih angin boleh menjejaskan jangka hayat tayar dan prestasi pemanduan kenderaan, seterusnya menyebabkan kenderaan sukar dikawal.◀

Menukar Silang Tayar

Tayar perlu diputar setiap 10,000 km perjalanan.

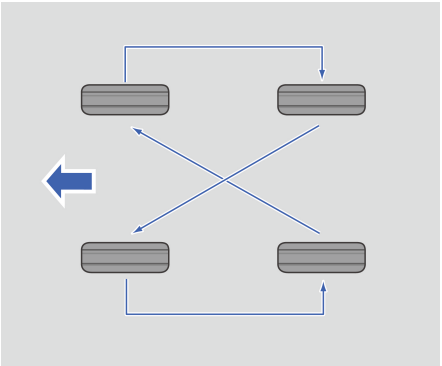

Laksanakan tukar silang tayar yang betul mengikut urutan yang ditunjukkan dalam gambar. Sesuaikan tekanan angin tayar hadapan/belakang seperti yang tertera pada label tekanan tayar kenderaan selepas setiap tukaran silang tayar.

- Jangan gunakan tayar sementara jenis padat (kecil) apabila menukar silang tayar..
- Roda perlu dipasang dengan betul. Selepas menukar silang tayar, laraskan tekanan tayar.◄

Penjajaran dan Keseimbangan Roda (Tayar)

Jika anda menemui kesan bunga tayar yang telah haus atau kenderaan tidak bergerak lurus, anda perlu memeriksa tahap penjajaran roda. Imbangan semula tayar dan roda perlu dilakukan jika kenderaan bergegar ketika melalui permukaan jalan rata. Sila hubungi pusat servis PROTON yang sah untuk penyelenggaraan secepat mungkin.

Tayar Pancit

Apabila tayar pecah semasa memandu, keadaan berikut mungkin berlaku. Sila ambil tindakan yang sewajarnya:

1. IJika tayar hadapan pecah, tayar yang kempis akan menyebabkan kenderaan menyimpang ke arah tayar yang pecah. Lepaskan pedal pecutan dan pegang stereng dengan kemas. Buat pusingan untuk mengekalkan kenderaan dalam lorong asal, kemudian tekan pedal brek dengan perlahan untuk memberhentikan kenderaan di tempat yang selamat sejauh yang boleh. Hidupkan lampu amaran kecemasan dan letakkan segitiga amaran pada posisi yang sesuai, kemudian gantikan tayar.
2. Jika tayar belakang pecah, lepaskan pedal pecutan. Putar stereng ke arah pemanduan yang dikehendaki untuk mengekalkan kawalan kenderaan. Kenderaan mungkin bergegar dan terdengar bunyi, tetapi stereng masih boleh dikawal. Kemudian, tekan pedal brek dengan perlahan untuk memberhentikan kenderaan di tempat yang selamat sejauh yang boleh. Hidupkan lampu amaran kecemasan dan letakkan segitiga amaran pada posisi yang sesuai, kemudian gantikan tayar.

Jika anda mendapati tayar mengempis perlahan-lahan, ikuti langkah di berikut:

1. Pandu kenderaan dengan perlahan ke permukaan jalan yang rata dan selamat untuk mengelakkan tayar dan roda tersebut semakin rosak.

2. Hidupkan lampu amaran bahaya dan letakkan papan segi tiga amaran pada kedudukan yang sesuai.
3. Gantikan tayar kenderaan.

Untuk mengelakkan kenderaan dari bergerak ketika menggantikan tayar, langkah-langkah berikut perlu diambil:

- Hidupkan brek tangan.
- Pindahkan ke gear Parkir (P).
- Matikan enjin dan jangan hidupkan semula semasa kenderaan sedang dinaikkan.
- Jangan benarkan penumpang berada di dalam kenderaan.
- Sebelum menukar roda, adalah perlu meletakkan blok penghalang di hadapan dan belakang tayar yang lain.◀

Membersihkan Kenderaan

Membersihkan Bahagian Luaran Kenderaan

Mencuci kenderaan dengan kerap membantu melindungi penampilan kenderaan. Semasa mencuci, matikan suis permulaan dan letakkan kenderaan di tempat yang teduh. Jangan mencuci di bawah cahaya matahari secara langsung. Elakkan membersihkan kenderaan apabila permukaannya panas atau terdedah kepada cahaya matahari terus. Tunggu sehingga bahagian luar badan kenderaan sejuk sebelum memulakan cucian.

Apabila menggunakan mesin pencuci kereta automatik, pastikan anda mengikuti arahan yang diberikan oleh pengendali mesin pencuci tersebut.

- Untuk mengelakkan kerosakan pada cat kenderaan, bahan menghakis seperti tahi burung, getah pokok, serangga, tompokan tar, garam jalan, dan habuk industri hendaklah dibersihkan dengan segera. Jika perlu, gunakan alkohol industri untuk menanggalkan tompokan tar dan kesan minyak degil, kemudian segera basuh dengan air dan larutan sabun neutral lembut untuk menyingkirkan sisa alkohol.
- Dilarang menggunakan pelarut kimia yang mengandungi etanol atau detergen kuat untuk menggosok penutup lampu luar, bagi mengelakkan kerosakan pada penutup lampu tersebut.
- Gril radiator pada kenderaan ini menggunakan proses hot stamping yang canggih dan mesra alam. Filem hiasan pada permukaan gril mudah rosak atau berubah

warna akibat bahan pelekat. Namun begitu, perkara ini tidak menjejaskan penggunaan kenderaan secara normal. Jika anda ingin menampal filem pelindung atau pelekat badan kenderaan, sila gunakan filem perlindungan untuk menutupi dan melindungi gril sepenuhnya sebelum proses penampalan dilakukan.◀

Membersihkan Kenderaan Dengan Pencuci Bertekanan

- Sebelum mencuci kenderaan, periksa dan pastikan penutup pengisi minyak ditutup dengan sempurna.
- Pastikan kenderaan dibersihkan mengikut arahan penggunaan pencuci tekanan tinggi dengan teliti, terutamanya berkaitan tekanan kerja dan jarak semburan. Jika menggunakan pencuci tekanan tinggi, muncung semburan hendaklah berada sekurang-kurangnya 30 cm dari permukaan badan kenderaan. Gerakkan muncung secara berterusan dan jangan sembur air pada satu tempat terlalu lama. Air bertekanan tinggi yang memasuki komponen kenderaan boleh menyebabkan kerosakan. Jangan sembur muncung ke arah penutup tangki bahan api.
- Jangan gunakan muncung berkelompok (cluster nozzle) untuk membersihkan kenderaan.
- Jangan sekali-kali menyembur air dengan muncung yang diarahkan secara langsung atau tidak langsung ke dalam ruang enjin hadapan. Aliran air bertekanan tinggi boleh menyebabkan kerosakan pada komponen elektrik di ruang hadapan atau menyebabkan sesetengah bahagian tidak berfungsi dengan baik.
- Jangan halakan muncung ke penyambung pada casis kenderaan untuk disembur.
- Jangan bersihkan kamera hadapan (jika dilengkapi) dan penderia menggunakan pencuci tekanan tinggi atau pencuci wap bagi mengelakkan kerosakan.
- Jangan sembur untuk mencuci bampar bercat dan bahagian lembut seperti hos getah, komponen plastik, serta bahan penebat pada jarak dekat.
- Gunakan hanya cecair pencuci cermin hadapan yang sesuai untuk penutup lampu plastik. Cecair pencuci yang tidak sesuai boleh merosakkan penutup plastik pada lampu hadapan dan belakang.

Membersihkan Kenderaan Dengan Kemudahan Mencuci Kenderaan Automatik

- Sebelum mencuci kereta secara automatik, sila semak dengan pengendali mesin pencuci sama ada terdapat sebarang komponen tambahan yang dipasang pada kenderaan, dan ikuti nasihat profesional yang diberikan oleh pengendali tersebut.
- Mengikut keperluan peralatan cuci kereta automatik, tutup semua tingkap dan bumbung suria (jika ada), serta lipat cermin pandang belakang luar sebelum mencuci kenderaan.
- Kekuatan cat pada badan kenderaan mampu menahan cucian menggunakan mesin pencuci automatik, namun kesannya terhadap cat perlu diberi perhatian. Kesan tersebut bergantung terutamanya

pada reka bentuk mesin pencuci, jenis berus pembersih, keadaan penapisan air cucian, serta jenis bahan pencuci dan pelarut lilin yang digunakan. Jika permukaan cat kenderaan menjadi kusam atau tercalar selepas dicuci, maklumkan segera kepada pengendali untuk tindakan pembetulan.

- Apabila memilih mesin pencuci automatik untuk membersihkan kenderaan, utamakan jenis tanpa sentuhan (non-contact car washer). Jenis mesin pencuci ini tidak mempunyai sebarang bahagian (seperti berus dan sebagainya) yang boleh menyentuh atau menggosok permukaan kenderaan.

Membersihkan Bahagian Dalaman Kenderaan

Pembersihan dalaman kenderaan secara berkala membantu mengekalkan keadaan persekitaran di dalam kenderaan. Habuk dan kotoran boleh terkumpul pada hiasan dalaman dan menyebabkan kerosakan pada karpet, fabrik, kulit, serta permukaan plastik. Kesan kotoran hendaklah dibersihkan dengan segera, terutamanya pada hiasan dalaman berwarna cerah, kerana ia boleh menjadi kekal dengan cepat jika terdedah kepada haba yang melampau.

Bersihkan habuk pada butang dan tombol kecil menggunakan berus lembut.

Gunakan hanya agen pembersih profesional untuk membersihkan permukaan hiasan dalaman kenderaan, kerana penggunaan bahan lain boleh menyebabkan kerosakan kekal pada kenderaan. Untuk mengelakkan penyemburan berlebihan, semburkan pembersih terus pada kain pembersih. Sekiranya pembersih tersembur secara tidak sengaja pada permukaan objek lain dalam kenderaan, ia perlu segera dilap.

Suhu pistol pemanas yang digunakan untuk menampal filem pelindung cermin adalah sangat tinggi. Perlu diingat bahawa pistol pemanas tidak boleh digunakan untuk memanaskan hiasan dalaman semasa filem pelindung ditampal, kerana ia boleh merosakkan bahagian dalaman kenderaan. Perlindungan kalis air yang mencukupi harus dilakukan sebelum menampal filem bagi mengelakkan kesan air meresap ke dalam kenderaan melalui celah dan menyebabkan kerosakan pada sistem elektrik.

Apabila membersihkan permukaan cermin kenderaan, jangan gunakan agen pembersih yang kasar, kerana ia boleh menggores cermin atau merosakkan pemanas belakang cermin. Hanya kain lembut dan pembersih cermin boleh digunakan.◀

Bahan cuci yang mengandungi pelarut boleh menggumpal pada trim dalaman kenderaan. Sila baca dan patuhi semua arahan keselamatan pada label sebelum menggunakan bahan cuci tersebut.

Buka pintu dan tingkap untuk memastikan pengudaraan yang baik semasa membersihkan trim dalaman kenderaan.

Perhatikan perkara berikut semasa membersihkan trim dalaman:

- Jangan membersihkan kotoran pada permukaan trim menggunakan bilah pisau atau objek tajam lain.
- Jangan gunakan berus kasar. Ia boleh merosakkan permukaan dalaman kenderaan.

- Jangan tekan atau menggunakan kain pembersih dengan kuat semasa mengelap. Menekan dan mengelap dengan kuat tidak akan memberi kesan cucian yang lebih baik tetapi akan merosakkan trim dalaman.
- Hanya gunakan cecair pencuci yang neutral. Jangan gunakan bahan cuci yang kuat atau sabun penghapus minyak gris. Cecair pencuci yang terlalu banyak akan meninggalkan kesan kotoran dan mudah menyerap kotoran.
- Jangan rendam kemasan dalaman ketika mencuci.
- Jangan gunakan pelarut yang mengandungi pelarut organik atau bahan penembus kuat, seperti nafta, alkohol, minyak wangi, atau agen pembersih lain, kerana ia boleh merosakkan bahagian dalaman kenderaan.

Membersihkan Fabrik dan Hamparan (Karpet)

Bersihkan habuk dan kotoran menggunakan pembersih vakum yang dilengkapi kepala berus lembut. Untuk kesan kotoran yang degil, cuba bersihkan terlebih dahulu dengan air bersih atau air soda. Pilih kaedah yang sesuai untuk menghilangkan kotoran sebelum memulakan pembersihan:

- Untuk kesan kotoran cecair: Lap sisa kotoran dengan lembut menggunakan tisu, supaya kotoran dapat diserap sepenuhnya oleh tisu.
- Untuk kesan kotoran pepejal dan kering: Buang sebanyak mungkin secara manual, kemudian bersihkan baki kotoran menggunakan pembersih vakum.

Langkah-langkah pembersihan:

1. Rendam kain bersih (bebas habuk) dengan air bersih atau air soda.
2. Perah kain untuk mengeluarkan lebihan air.
3. Apabila menghilangkan kotoran, gosok dengan lembut dari tepi ke tengah sehingga tiada lagi kesan kotoran pada kain.
4. Jika kotoran masih tidak dapat dibersihkan sepenuhnya, ulangi langkah pembersihan di atas menggunakan air sabun yang lembut.

Jika kotoran degil masih tidak dapat dibersihkan sepenuhnya, gunakan pembersih fabrik sintetik atau detergen. Uji ketahanan warna pada bahagian yang tersembunyi dalam kenderaan sebelum menggunakan produk ini. Jika pembersih berkesan, ia boleh digunakan untuk membersihkan keseluruhan permukaan. Selepas pembersihan, gunakan tisu untuk menyerap sisa air pada fabrik atau karpet.

Membersihkan Kemasan Kulit

Kain pembersih lembut yang direndam dalam air boleh digunakan untuk menghilangkan habuk. Untuk pembersihan yang lebih menyeluruh, gunakan kain pembersih lembut yang direndam dalam air sabun neutral. Biarkan kulit kering secara semula jadi, jangan menggunakan pemanas , dan jangan membersihkan kulit dengan wap .

Jangan gunakan detergen atau pengilat pada kulit, kerana ia boleh mengubah rupa dan rasa trim dalaman kenderaan secara kekal. Jangan gunakan produk berasaskan silikon, berasaskan lilin, atau mengandungi pelarut organik untuk membersihkan trim dalaman kenderaan, kerana ia boleh

menyebabkan kilauan kulit tidak sekata dan menjejaskan penampilan trim dalaman. Jangan gunakan pengilat kasut pada kulit.

Membersihkan Panel Instrumen dan Permukaan Plastik Lain

Jangan gunakan detergen atau pengilat pada permukaan plastik, kerana ia boleh mengubah rupa dan rasa trim dalaman secara kekal. Sesetengah produk komersial mungkin meningkatkan kilauan papan instrumen dan seterusnya menyebabkan pantulan pada cermin hadapan, yang boleh menjejaskan pandangan pemandu dengan serius.



Jangan gunakan sebarang bahan pembersih yang mengandungi alkohol atau bahan kimia pengoksidaan kuat untuk mengelap trim dalaman.◀

Identifikasi Kenderaan

Nombor Casis

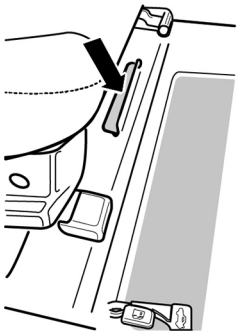

Nombor casis diukir pada bahagian bawah tempat duduk pemandu seperti yang ditunjukkan dalam gambar rajah. Nombor casis boleh dilihat apabila pelapik lantai tempat duduk dibuka.

Label Nombor Pengenalan Kenderaan (VIN)

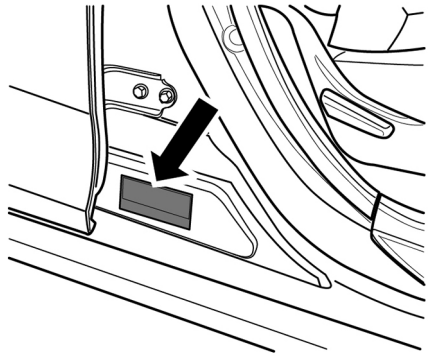

Plat kod maklumat kenderaan diletakkan di bahagian pintu tempat duduk pemandu.
Plat ini menunjukkan kod model kenderaan, model enjin, model transmisi, dan warna.
Gunakan nombor ini sebagai rujukan apabila anda mencari alat ganti atau melakukan penyelenggaraan servis.

Penerangan pada Label VIN

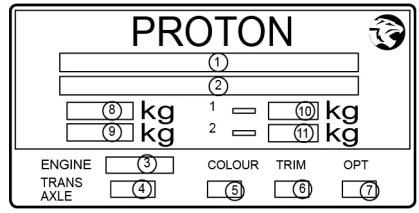

1. Nombor siri Sijil Kelulusan Jenis Kenderaan (VTA)
2. Kod VIN
3. Kod model enjin

4. Kod model transmisi
5. Kod warna badan
6. Kod bahagian dalaman
7. Kod pilihan
8. Berat gandar hadapan
9. Berat gandar belakang
10. Berat kenderaan keseluruhan
11. Berat kasar kenderaan

Kod Enjin

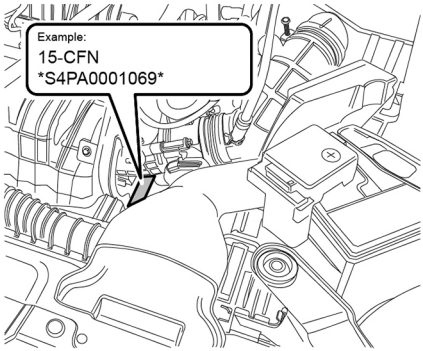

Tanda nombor enjin terletak pada blok silinder enjin seperti yang ditunjukkan dalam ilustrasi.

A – Nombor model enjin

B – Nombor siri enjin

Maklumat Teknikal

Dimensi / Ukuran

Perkara	Unit	Parameter
Panjang keseluruhan	mm	4381
Lebar keseluruhan	mm	1700
Tinggi keseluruhan	mm	1517/1518
Jarak roda	mm	2469
Overhang hadapan	mm	919
Overhang belakang	mm	993
Jejak roda hadapan	mm	1458
Jejak roda belakang	mm	1446
Jejak tapak roda hadapan	mm	1457
Jejak tapak roda belakang	mm	1466

Berat

Item	Unit	1.5L B+ 4AT Standard	1.5L B+ 4AT Executive	1.5L B+ CVT Premium
Berat tanpa muatan	kg	1055	1065	1085
Berat tanpa muatan hadapan	kg	656	662	673
Berat tanpa muatan belakang	kg	399	403	412
Berat Kenderaan Kasar (GVM)	kg	1468	1478	1498

Item	Unit	1.5L B+ 4AT Standard	1.5L B+ 4AT Executive	1.5L B+ CVT Premium
Beban penuh gandar hadapan	kg	780		
Beban penuh gandar belakang	kg	720		
Jumlah beban	kg	410		

Nota: Berat di atas adalah berdasarkan maklumat yang tersedia pada waktu penerbitan. Semua nilai yang dinyatakan mempunyai toleransi sebanyak 1%.

Prestasi

Perkara	Unit	1.5L Petrol B+ PFI
Jenis pacuan	-	Pacuan roda hadapan
Kelajuan maksimum kenderaan	km/h	≥175
Keupayaan mendaki maksimum	%	≥26

Tahap Emisi

Perkara	Parameter
Tahap Emisi	Euro IV

Enjin

Perkara	Unit	BHE15-EFZ
Jumlah sesaran	L	1.499
Kuasa berpenarafan	kW	133
Kuasa bersih maksimum	kW	128
Kuasa Terkadar (Berdasarkan KadarPutaran)	r/min	5500
Tork maksimum	N·m	290
Kelajuan pada tork maksimum	r/min	2000~3500

Spesifikasi Tayar

Saiz Tayar

Perkara	Parameter
Saiz tayar	175/65 R14 185/55 R15
Saiz tayar simpanan	T115/70 D14

Tekanan Angin Tayar (Keadaan Sejuk)

Perkara	Unit	Parameter	
		1~3 orang penumpang	4~5 orang penumpang
Tekanan angin tayar hadapan	kPa	220	220
Tekanan angin tayar belakang	kPa	200	220
Tekanan angin tayar simpanan	kPa	420	

Bahan Bendalir Yang DIsarankan

Minyak dan Bendalir yang Disarankan

Bahan Api yang Disarankan

Perkara	Spesifikasi	Kapasiti
Semua negara kecuali Thailand	Petrol tanpa plumbum RON92 atau lebih tinggi	40 L
Thailand	Petrol tanpa plumbum / Gasohol RON95 dan ke atas	

Minyak dan Bendalir yang Disarankan

Perkara	Spesifikasi	Kapasiti
Minyak Enjin	Proton Genuine Oil (PGO) 5W-30 API SP ISAC GF-6A	Pengisian kering : 4.3 L Pengisian semula : 4.0 L
Bendalir Transmisi Automatik (7DCT)	SHELL SPIRAX Prestasi Tinggi Transmisi Klac Dwi Hibrid	Pengisian semula: 4.0 L
Bendalir Penyejuk Enjin	Cecair Penyejuk Tahan Lama Geely	5.77 L (CVT) 5.57 L (AT)
Bendalir Brek	DOT4	0.68 L
Bahan Pendingin Sistem A/C	R-134a	390 g

Sistem Elektrik

Sistem Elektrik

Perkara		Spesifikasi
Bateri	Jenis	46B24RS Bebas Penyelenggaraan (Maintenance Free)
	Kapasiti	12V – 45Ah
Jenis palam pencucuh		ILKFR8B7G or LD8RBIP+

Indeks

A

Amaran Keluar Lorong (LDW)* 96
Angkat Kenderaan Menggunakan Bicu 130
Arahan Pemanduan 87

B

Bantuan Brek (BA) 116
Bantuan Mendaki Cerun (HHA) 116
Bendalir Brek 149
Bendalir Pencuci Cermin 150
Bendalir Penyejuk 147
Berat 163
Brek Kecemasan Autonomi (AEB)* ... 98
Brek Parkir 113, 121
Brek Servis 112
Butang Pada Roda Stereng 58
Butang Push Start 25

C

Cara Menukar Tayar 131
Cermin Pandang Belakang (Cermin Sisi Pintu) 59
Cermin Pandang Belakang Dalaman 61

D

Dimensi / Ukuran 163

E

Enjin 165
Enjin Menjadi Terlampau Panas 144

G

Gambaran Keseluruhan Bahagian Dalaman 9
Gambaran Keseluruhan Bahagian Luaran 7
Gambaran Keseluruhan Beg Udara ... 72
Gambaran Keseluruhan Instrumen Meter 33
Gambaran Keseluruhan MDU 31
Gambaran Keseluruhan Ruang Enjin 10
Gambaran Keseluruhan Tali Pinggang Keledar 69

H

Hon 57

K

Kamera Undur* 119
Kata Pengantar 1
Kedudukan Beg Udara 73
Kod Enjin 162
Kotak Fius Dalam Ruang Enjin 139
Kotak Fius Dalaman 141
Kunci keselamatan kanak-kanak (pintu belakang) 24
Kunci Pintar 11
Kunci Tuil Penukar Gear 93

L

Label Nombor Pengenalan Kenderaan (VIN) 161
Lampu Amaran dan Penunjuk 44
Lampu Dalaman 53
Lampu Isyarat Kecemasan 123

M

Maklumat Gear 92
Maklumat Grafik 6
Membersihkan Bahagian Dalaman Kenderaan 158
Membersihkan Bahagian Luaran Kenderaan 156
Membuka dan Menutup Bonet Belakang 22
Membuka dan Menutup Bonet Hadapan 145
Membuka Kunci Pemegang Pintu 21
Membuka Kunci Pintu Dalam Kecemasan 123
Mengeluarkan Kenderaan Daripada Keadaan Terperangkap ... 144
Menghidupkan Enjin 91
Menghidupkan Kenderaan dengan Kaedah Jump-start 124
Mengunci dan Membuka Kunci Menggunakan Alat Kawalan Jauh 13
Mesej Ringkas 6
Minyak dan Bendalir yang Disarankan 167
Minyak Enjin 147

N

Nombor Casis 161
Nota kepada Pengguna 5

O

Operasi Gear 92

P

Pelarasan Pengalir Udara 48
Pelarasan Roda Stereng 57
Pelindung Matahari dan Cermin Solek 63
Pemasangan Sistem Tempat Duduk Keselamatan Kanak-kanak (CRS) 84
Pemilihan Sistem Tempat Duduk Keselamatan Kanak-Kanak (CRS) 80
Pengagihan Daya Brek Elektronik (EBD) 114
Pengangkutan Tunda 128
Pengecasan Menggunakan Wayar* ... 67
Penggantian Bateri Kunci 124
Penggantian Bilah Pengelap Cermin (Wiper) 150
Penggantian Fius 137
Penggantian Mentol Lampu 143
Penggantian Tayar 133
Penggelembungan Beg Udara 76
Penggunaan Sistem Tempat Duduk Keselamatan Kanak-Kanak (CRS) 83
Penguncian dan Pembukaan Kunci Automatik 20
Penukar Pemangkin Tiga Hala 122
Penyelenggaraan Bateri 151
Penyelenggaraan Berkala 145
Penyelenggaraan Tayar 153
Peringatan Kenderaan Hadapan Bergerak (FDA)* 105
Prestasi 165

R

Ruang Simpanan 65
Ruang Simpanan Bagasi 66

S

Sistem Akses Tanpa Kunci 16
Sistem Bantuan Parkir (PAS) 117
Sistem Brek Cegah-terkunci (ABS) ... 114
Sistem Elektrik 167
Sistem Kawalan A/C Hadapan 47
Sistem Kawalan Daya Cengkaman (TCS)) 116
Sistem Kawalan Kestabilan Elektronik (ESC) 114
Sistem Kawalan Lampu Suluhan Tinggi Pintar (IHBC)* 110
Sistem Pemanduan Pintar 94
Sistem Perlindungan Anti-kecurian Enjin 13
Sistem Radar Sisi Belakang (RSRS)* 106
Spesifikasi Tayar 166

Stereng Kuasa Elektrik (EPS) 117
Suis Kombinasi Kawalan
Pengelap Cermin 54
Suis Kombinasi Lampu 49
Suis Kunci Pintu Berpusat 20

T

Tahap Emisi 165
Tali Pinggang Keledar Tiga-poin 70
Tayar Ganti, Alatan dan Bicu..... 129
Tempat Duduk Belakang 29
Tempat Duduk Hadapan 27
Tingkap Berkuasa Elektrik..... 62
Tip Menunda 128

SCAN QR CODE FOR MORE INFORMATION

PERUSAHAAN OTOMOBIL NASIONAL SDN. BHD. (100995-U)
HICOM Industrial Estate, Batu 3,
P.O Box 7100, 40918 Shah Alam,
Selangor Darul Ehsan, Malaysia.
Fax: +603 5191 1252

Language : ENGLISH & BM
Market : MHR & GEX
Model : ALL-NEW SAGA
Published : NOVEMBER 2025
Published in : MALAYSIA

proton.com **PROTON Customer Care 1 800 888 398**

A Member of DRB-HICOM